島根県教育委員会行政機構図

（令和5年4月現在）

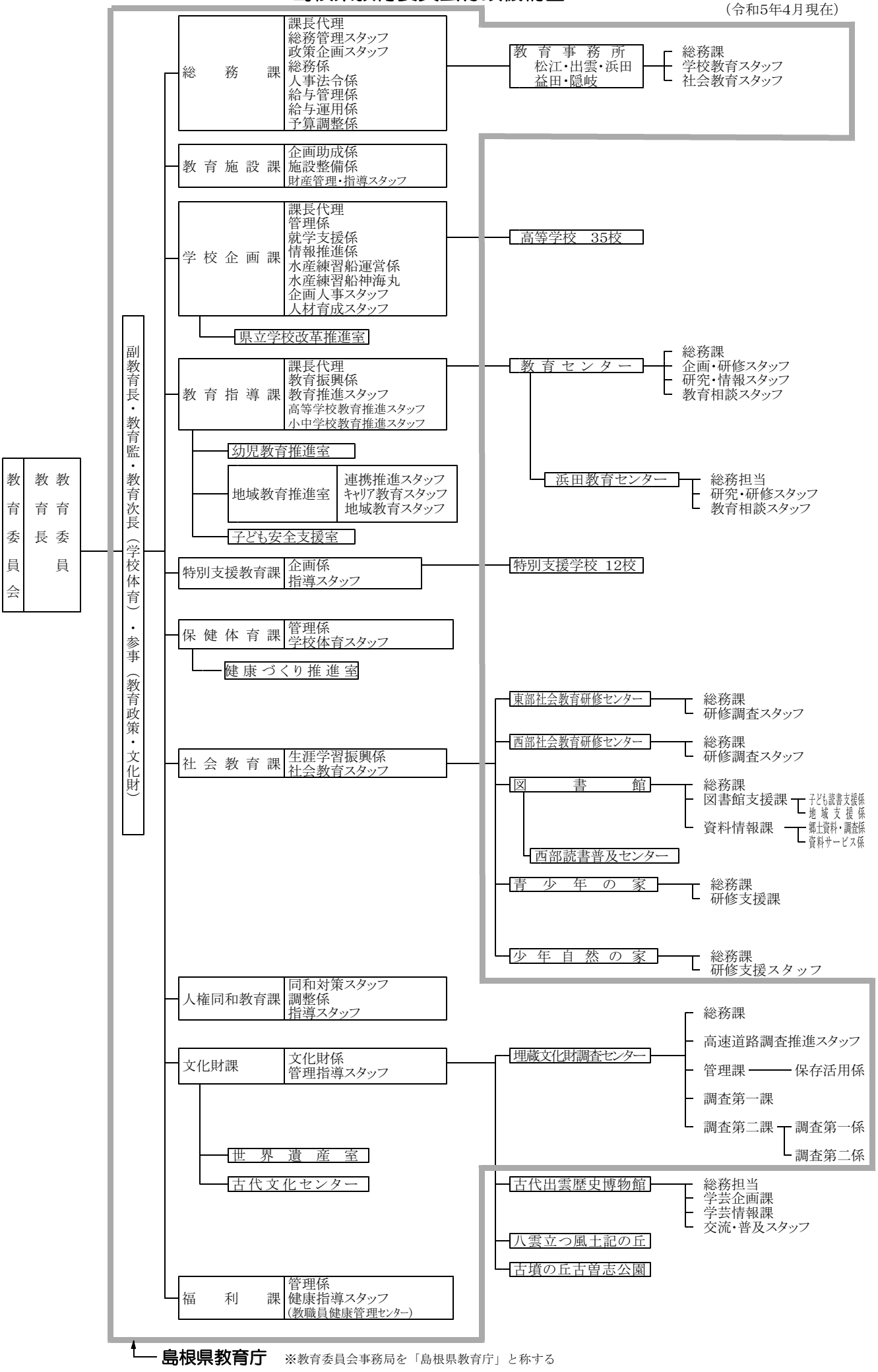

※教育委員会事務局を「島根県教育庁」と称する