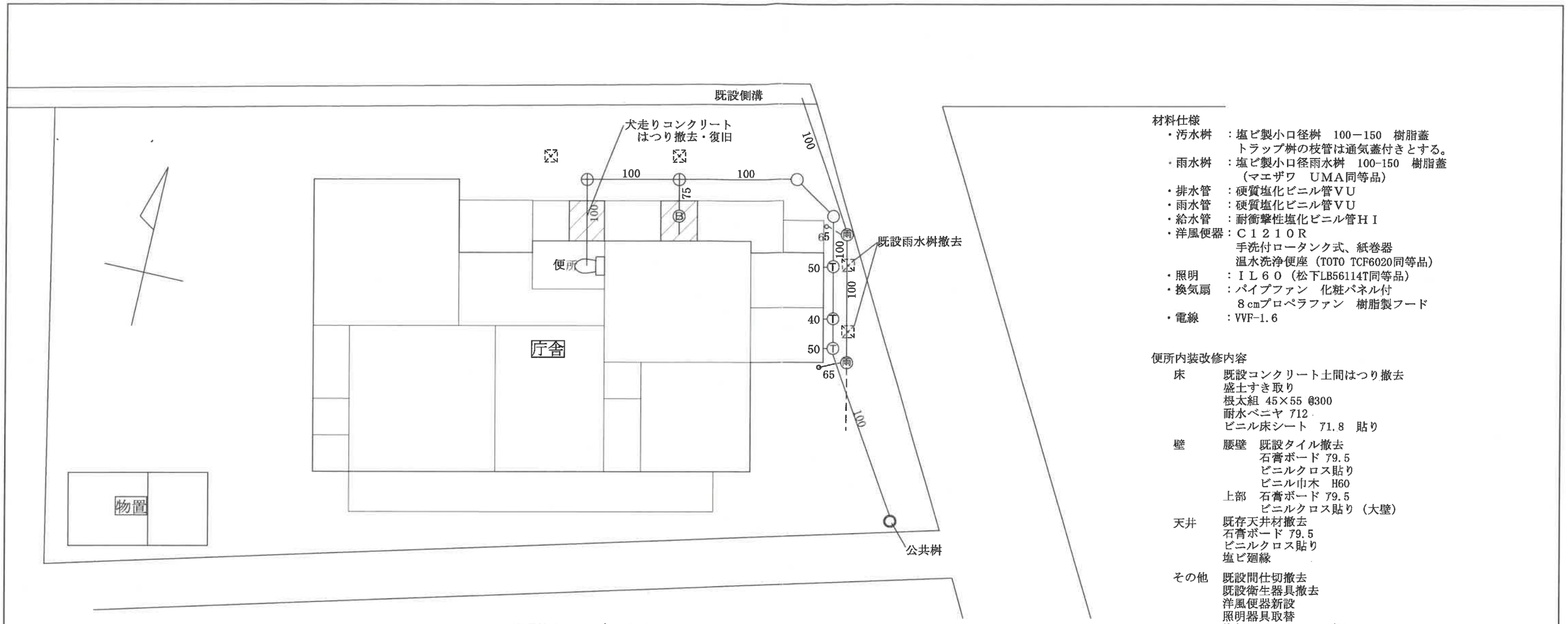

配置図　１／１００

○：小口径汚水桝
Ⓣ：トラップ桝　100-150
Ⓑ：分離桝（BMA75F同等品）
⊕：防護ハット付き　T-8
㊨：小口径雨水桝

材料仕様
- 汚水桝　：塩ビ製小口径桝　100－150　樹脂蓋
  トラップ桝の枝管は通気蓋付きとする。
- 雨水桝　：塩ビ製小口径雨水桝　100-150　樹脂蓋
  （マエザワ　ＵＭＡ同等品）
- 排水管　：硬質塩化ビニル管ＶＵ
- 雨水管　：硬質塩化ビニル管ＶＵ
- 給水管　：耐衝撃性塩化ビニル管ＨＩ
- 洋風便器：Ｃ１２１０Ｒ
  手洗付ロータンク式、紙巻器
  温水洗浄便座（TOTO TCF6020同等品）
- 照明　　：ＩＬ６０（松下LB56114T同等品）
- 換気扇　：パイプファン　化粧パネル付
  ８cmプロペラファン　樹脂製フード
- 電線　　：VVF-1.6

便所内装改修内容

床　既設コンクリート土間はつり撤去
盛土すき取り
根太組 45×55 @300
耐水ベニヤ 712
ビニル床シート　71.8　貼り

壁　腰壁　既設タイル撤去
石膏ボード 79.5
ビニルクロス貼り
ビニル巾木　H60
上部　石膏ボード 79.5
ビニルクロス貼り（大壁）

天井　既存天井材撤去
石膏ボード 79.5
ビニルクロス貼り
塩ビ廻縁

その他　既設間仕切撤去
既設衛生器具撤去
洋風便器新設
照明器具取替
換気扇、コンセント新設
タオル掛け取付　φ19 L350

工事概要
1　工事場所　鹿足郡柿木村
2　工事内容　下水道接続
　　雨水配管改修

工事仕様
- 特記のない事項国土交通省大臣官房官庁営繕部監修
  「建築工事共通仕様書」「機械設備工事共通仕様書」による。
- 工事写真は着工前、施工中、完成時各１部を製本の上提出する。
- 工事用水、工事用電力は既存の設備を利用できる。（有償）
- 発生材は関係法令に基づき適切に処理する。
- 官公署等への手続きは請負者が代行する。（経費請負者負担）
- 工事施工中は仕設便所を設置する。
- 便槽は洗浄、消毒の上、底部に穴開けをして砂質土で埋め戻す。
- 再用しない配管はみえがかり部分を撤去する。
- 既設排水桝は雨水用に利用する。排水管接続部分はモルタルで補修する。

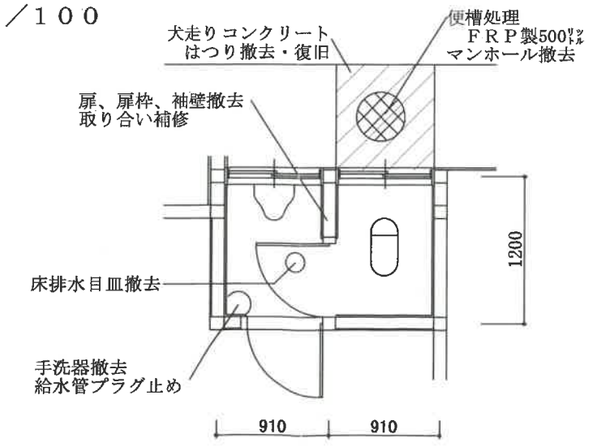

改修前

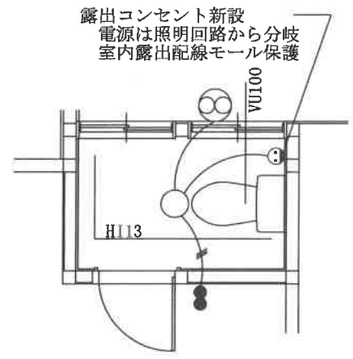

改修後

便所部分詳細図　１／５０

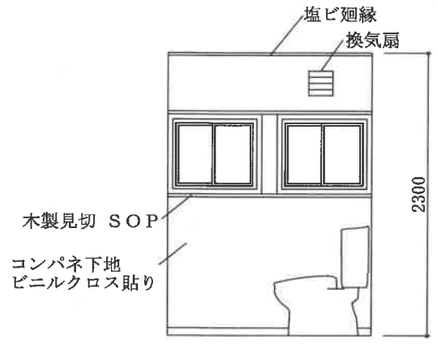

改修後展開図　１／５０

図面番号	工事名	図面種別	縮尺	設計年月	課長	次長	補佐	係長	担当	
（　）	津和野警察署柿木駐在所下水道接続工事			１６・１０						