松下揚水機場平面図

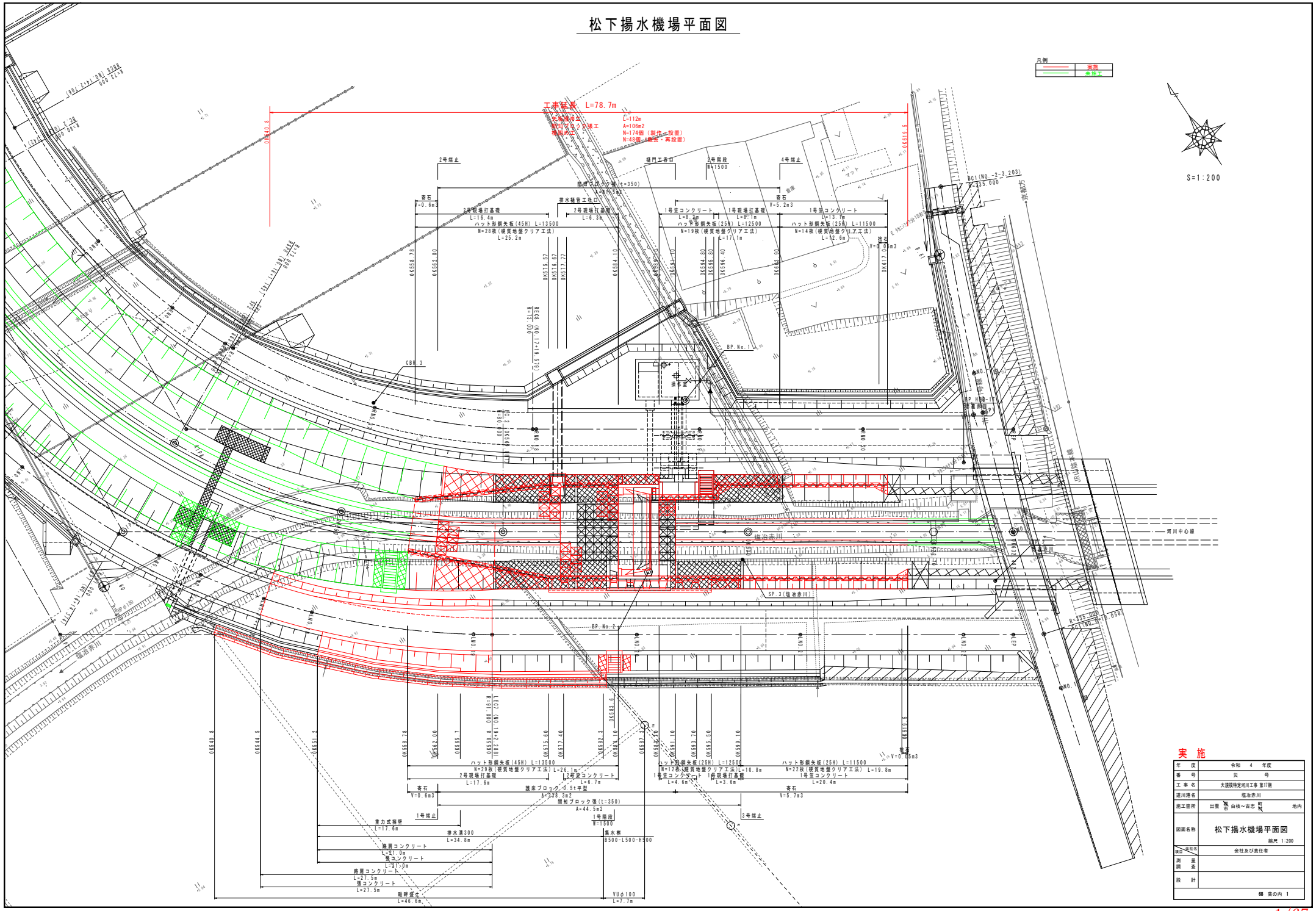
凡例
実施
未施工
S=1:200
工事延長 L=78.7m
L=112m
A=106m2
N=174個（製作・設置）
N=48個（撤去・再設置）
2号端止
4号端止
1号端止
3号端止
2号階段
W=1500
1号階段
W=1500
客石
V=0.6m3
客石
V=5.2m3
客石
V=5.7m3
2号現場打基礎
L=16.4m
ハット形鋼矢板(45H) L=13500
N=28枚(硬質地盤クリア工法)
L=25.2m
排水樋管工吐口
2号現場打基礎
L=6.3m
1号笠コンクリート
L=8.8m
1号現場打基礎
L=8.1m
ハット形鋼矢板(25H) L=12500
N=19枚(硬質地盤クリア工法)
L=17.1m
1号笠コンクリート
L=13.1m
ハット形鋼矢板(25H) L=11500
N=14枚(硬質地盤クリア工法)
L=12.6m
V=0.05m3
ハット形鋼矢板(45H) L=13500
N=29枚(硬質地盤クリア工法) L=26.1m
2号現場打基礎
L=17.6m
2号笠コンクリート
L=6.7m
ハット形鋼矢板(25H) L=12500
N=12枚(硬質地盤クリア工法) L=10.8m
1号笠コンクリート
L=4.6m
1号現場打基礎
L=3.6m
ハット形鋼矢板(25H) L=11500
N=22枚(硬質地盤クリア工法) L=19.8m
1号笠コンクリート
L=20.4m
V=0.05m3
護床ブロック(-0.5t平型)
A=238.3m2
開知ブロック張(t=350)
A=44.5m2
重力式擁壁
L=17.6m
排水溝300
L=34.8m
集水桝
B500-L500-H500
路肩コンクリート
L=21.0m
張コンクリート
L=21.0m
路肩コンクリート
L=27.5m
張コンクリート
L=27.5m
雑石盛土
L=46.6m
VU φ100
L=7.7m
BP.No.1
BP.No.2
SP.3(塩冶赤川)
塩冶赤川
河川中心線
操作室
実施
年度 令和 4 年度
番号 災 号
工事名 大規模特定河川工事 第17期
道川港名 塩冶赤川
施工箇所 出雲市 白枝～古志町 地内
図面名称 松下揚水機場平面図
縮尺 1:200
会社及び責任者
測量
調査
設計
68 葉の内 1

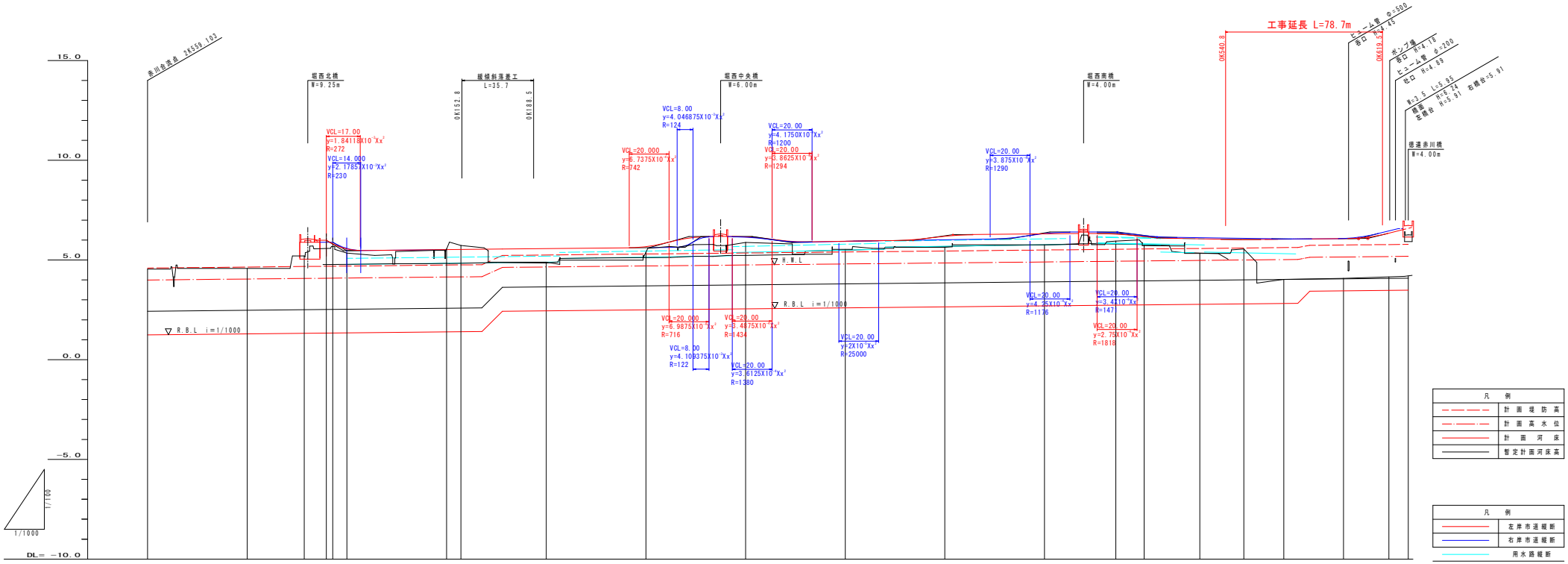

凡例	
	計画堤防高
	計画高水位
	計画河床
	暫定計画河床高

凡例	
	左岸市道縦断
	右岸市道縦断
	用水路縦断

計画高水勾配	3.995	i=1/1000 L=178m, H=0.178m	4.173	4.628	i=1/1000 L=405.100m, H=0.405m	5.033	5.133	i=1/1000																	
計画河床勾配	1.241	i=1/1000 L=178m, H=0.178m	1.419	2.408	i=1/1000 L=405.100m, H=0.405m	2.833	3.433	i=1/1000																	
暫定計画高水勾配	3.995	i=1/1000 L=178m, H=0.178m	4.173	4.628	i=1/1000 L=405.100m, H=0.405m	5.033	5.133	i=1/1000																	
暫定計画河床勾配	2.431	i=1/1000 L=178m, H=0.178m	2.609	3.628	i=1/1000																				
計画堤防高	4.695	4.645	4.674	4.695	4.745	4.752	4.773 (5.528)	5.250	5.300	5.350	5.400	5.450	5.500	5.536	5.550	5.578	5.600	5.620	5.750	5.773	5.782				
計画高水位	3.995	4.045	4.074	4.095	4.145	4.152	4.173 (4.628)	4.650	4.700	4.750	4.800	4.850	4.900	4.936	4.950	4.978	5.000	5.020	5.150	5.173	5.182				
計画河床 ( )は、暫定計画高	1.241 (2.431)	1.291 (2.481)	1.320 (2.510)	1.341 (2.531)	1.391 (2.581)	1.398 (2.588)	1.419 (2.609) (3.628)	2.450 (3.650)	2.500 (3.700)	2.550 (3.750)	2.600 (3.800)	2.650 (3.850)	2.700 (3.900)	2.736 (3.936)	2.750 (3.950)	2.778 (3.978)	2.800 (4.000)	2.820 (4.020)	3.450 (4.050)	3.473 (4.073)	3.482 (4.082)				
右岸堤防高																									
左岸堤防高																									
平水位																									
地盤高 (最深河床高)	4.54	4.58	5.20	5.35	5.55	5.73	4.89	5.39	5.88	5.53	5.63	5.76	5.95	5.72	5.33	5.55	4.03	4.08	4.04	4.18					
追加距離	0.000	50.000	78.995	100.000	150.000	157.190	178.000	200.000	250.000	300.000	350.000	400.000	450.000	485.742	500.000	527.995	550.000	569.997	600.000	622.700	622.482				
単距離	0.000	50.000	28.995	21.405	50.000	7.190	20.810	22.000	50.000	50.000	50.000	50.000	50.000	35.742	14.258	27.995	22.135	19.997	30.010	22.700	9.782				
測点名	0K000	0K050	SP-1	0K100	0K150	EC-1	0K178	0K200	0K250	0K300	0K350	0K400	0K450	BC-2	0K500	SP-2	0K550	EC-2	0K583.1	0K600	0K622.7	0K622.482			
暫定河床 (低水路河床高)																									

実施

年度	令和 4 年度
番号	災 号
工事名	大規模特定河川工事 第17期
道川港名	塩冶赤川
施工箇所	出雲 市 白枝～古志 町 大字 地内
図面名称	松下揚水機場 河川縦断図 縮尺 図示
担当 会社名	会社及び責任者
測量	
調査	
設計	

68 葉の内 2

標 準 断 面 図

S=1:100

0K570

GH=3.92
FH=

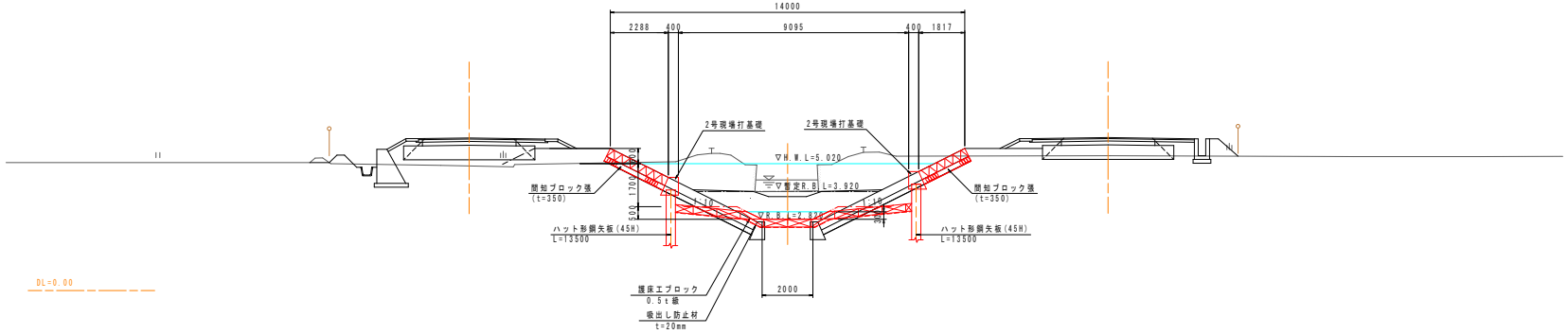

0K599.1

GH=
FH=

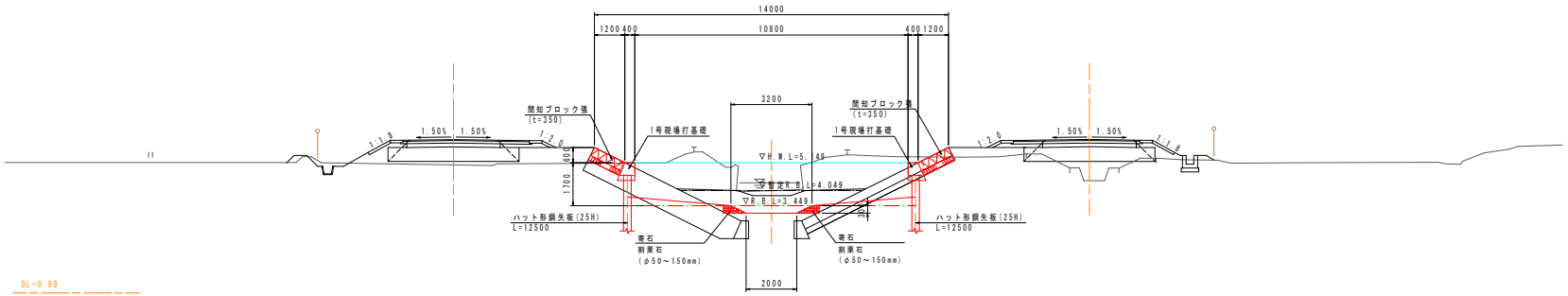

実 施

年 度	令和 4 年度
番 号	災 号
工 事 名	大規模特定河川工事 第17期
道川港名	塩冶赤川
施工箇所	出雲 市 白枝～古志 町 地内
図面名称	標準断面図 縮尺 1:100
会社名 / 担当	会社及び責任者
測量 調査	
設 計	
	68 葉の内 3

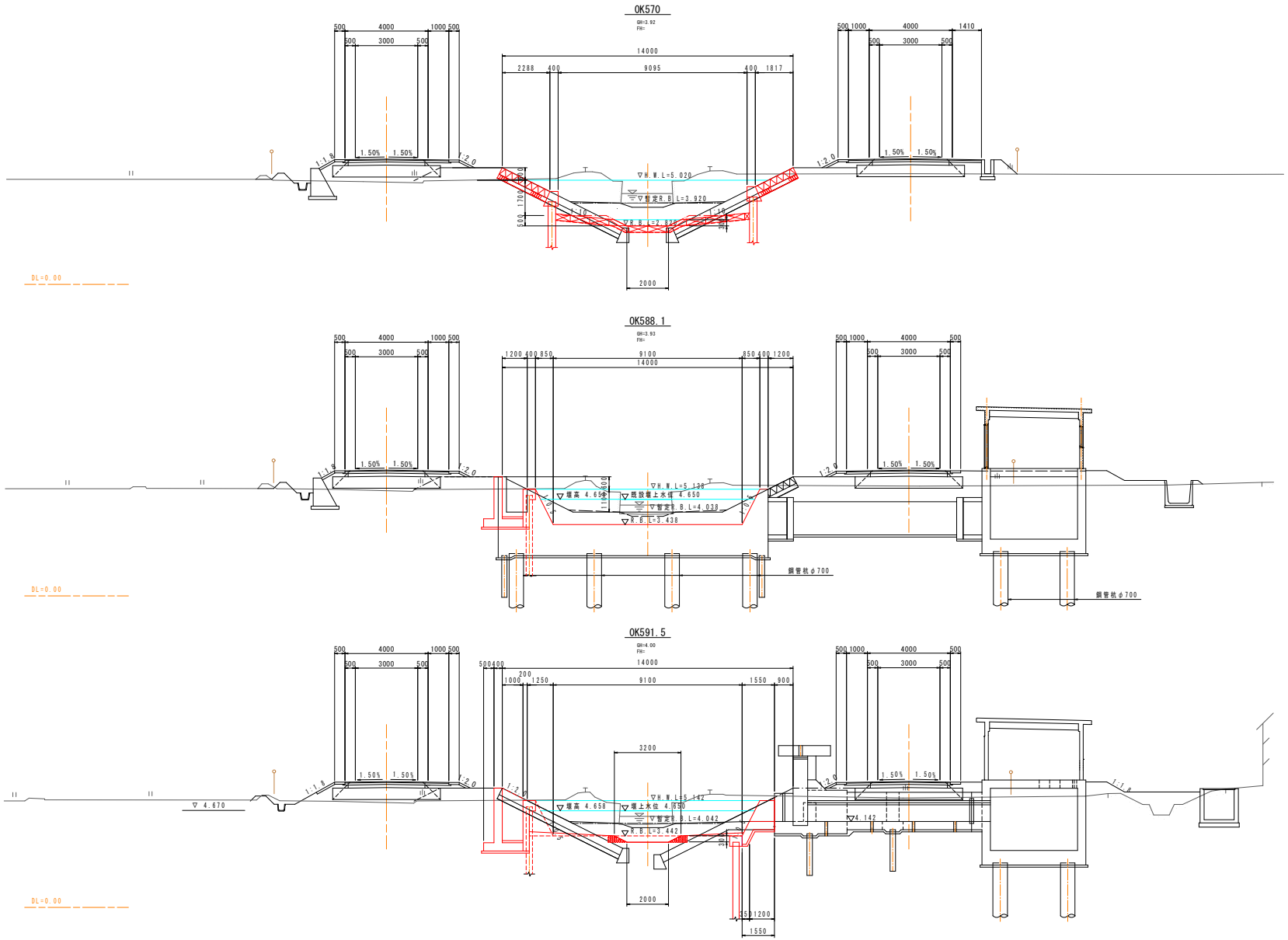

実施

OK570～OK583.3

年度	令和 4 年度
番号	災 号
工事名	大規模特定河川工事 第17期
道川港名	塩冶赤川
施工箇所	出雲 市 白枝～古志 町 地内
図面名称	横断図 縮尺 1:100
会社名 / 担当	会社及び責任者
測量 調査	
設計	
	68 葉の内 4

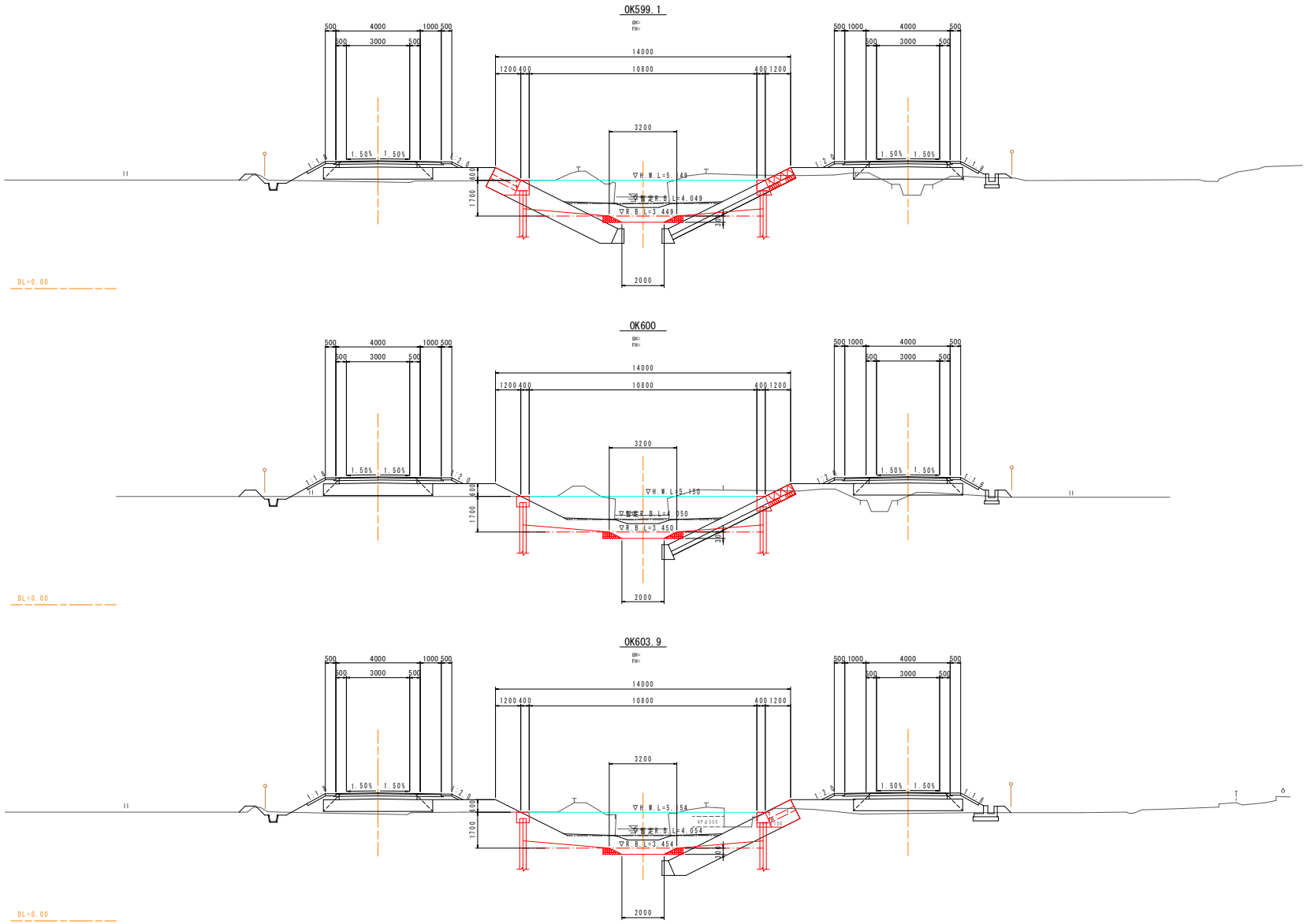

実 施

0K588.1～0K592.3

年 度	令和 4 年度
番 号	災 号
工 事 名	大規模特定河川工事 第17期
道川港名	塩冶赤川
施工箇所	出雲 市 白枝～古志 町 地内
図面名称	横 断 図 縮尺 1:100
検印 会社名	会社及び責任者
測量 調査	
設 計	
	68 葉の内 5

松下揚水機場一般図(1)

S=1:100

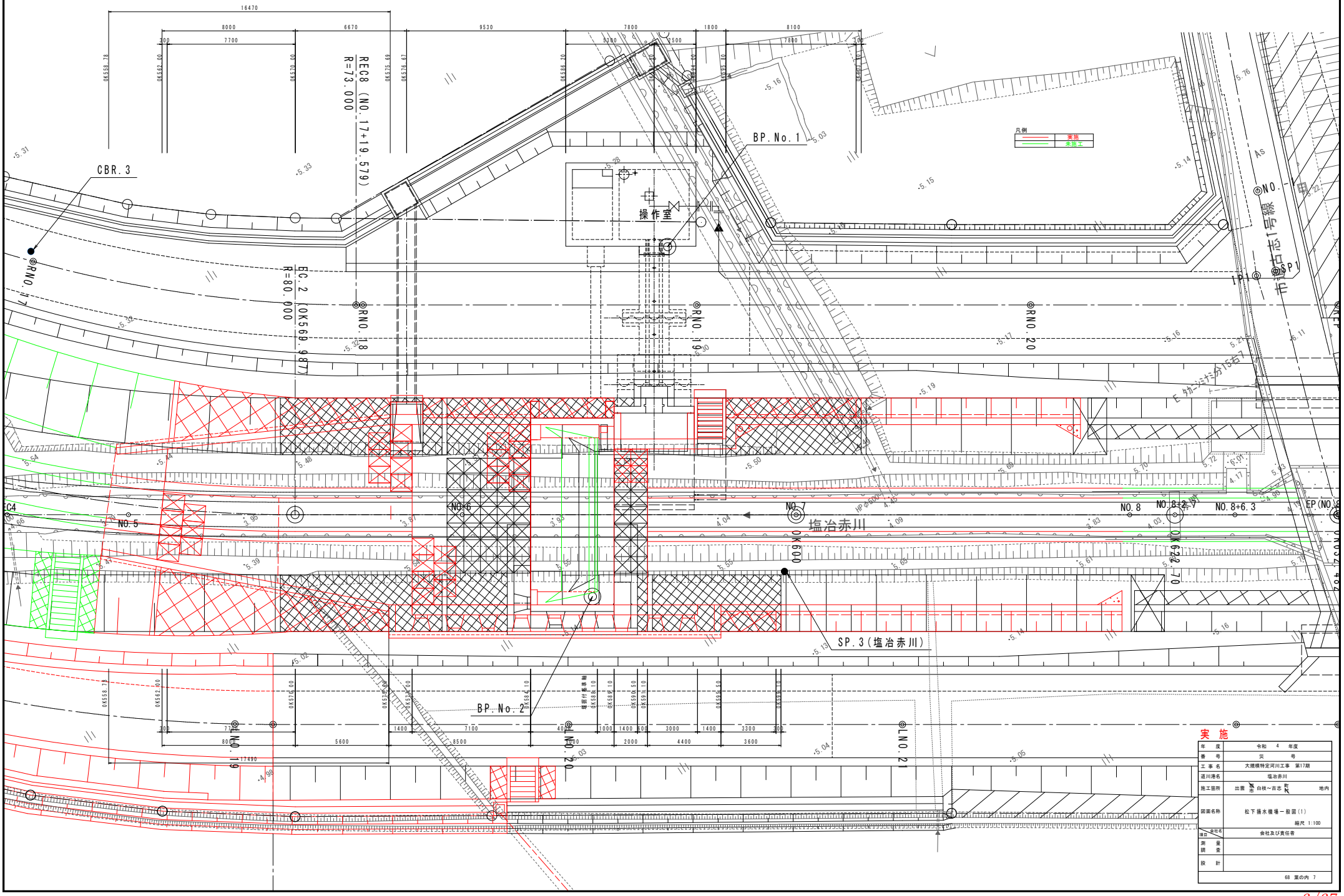

松下揚水機場一般図(2)

S=1:100

縦断図

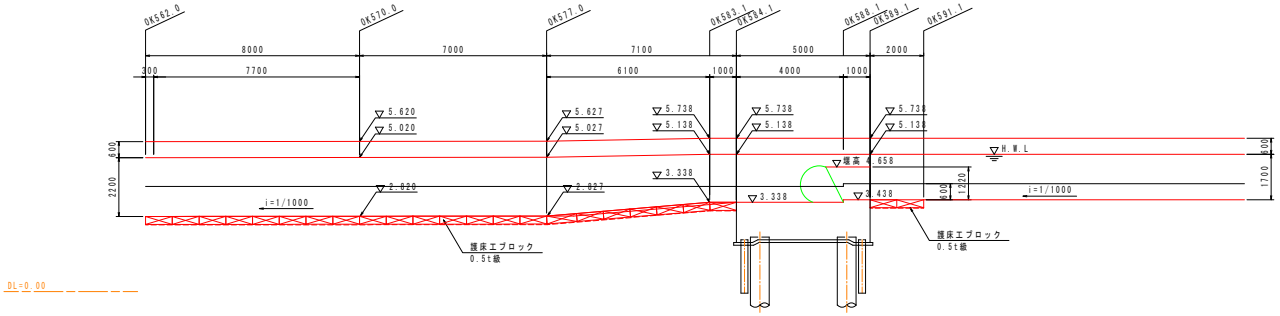

凡例

	実施
	未施工

横断図

(0k588.1)

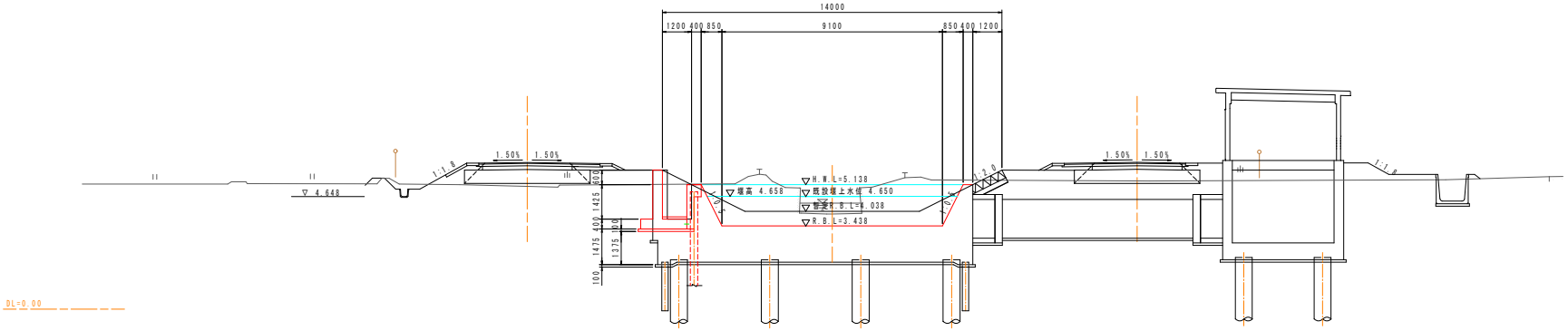

横断図

(0k591.5)

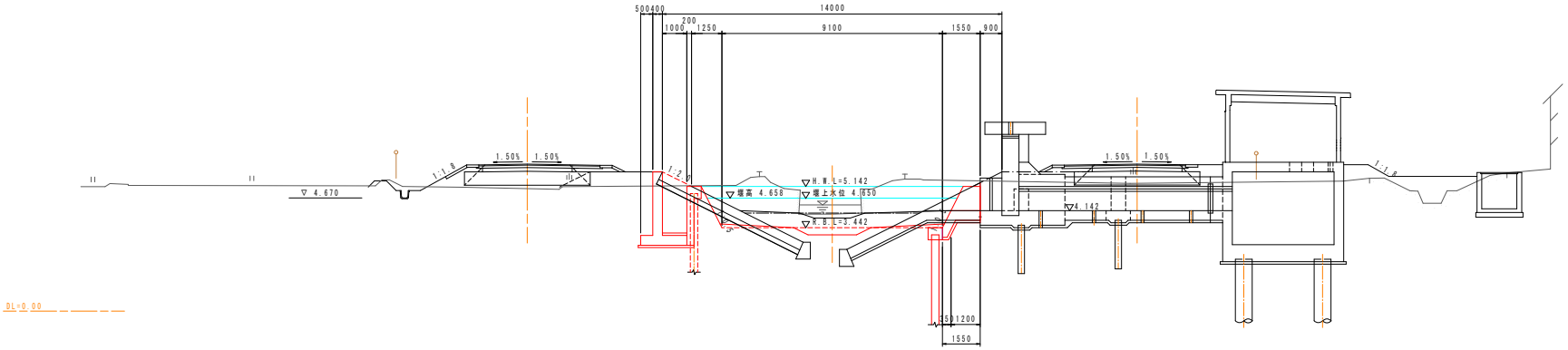

実施

年度	令和 4 年度
番号	災 号
工事名	大規模特定河川工事 第17期
道川港名	塩冶赤川
施工箇所	出雲 市 白枝～古志 町 地内
図面名称	松下揚水機場一般図(2) 縮尺 1:100
会社名 / 担当	会社及び責任者
測量 調査	
設計	
	68 葉の内 8

堰 構 造 図 (1)

S=1:50

平 面 図

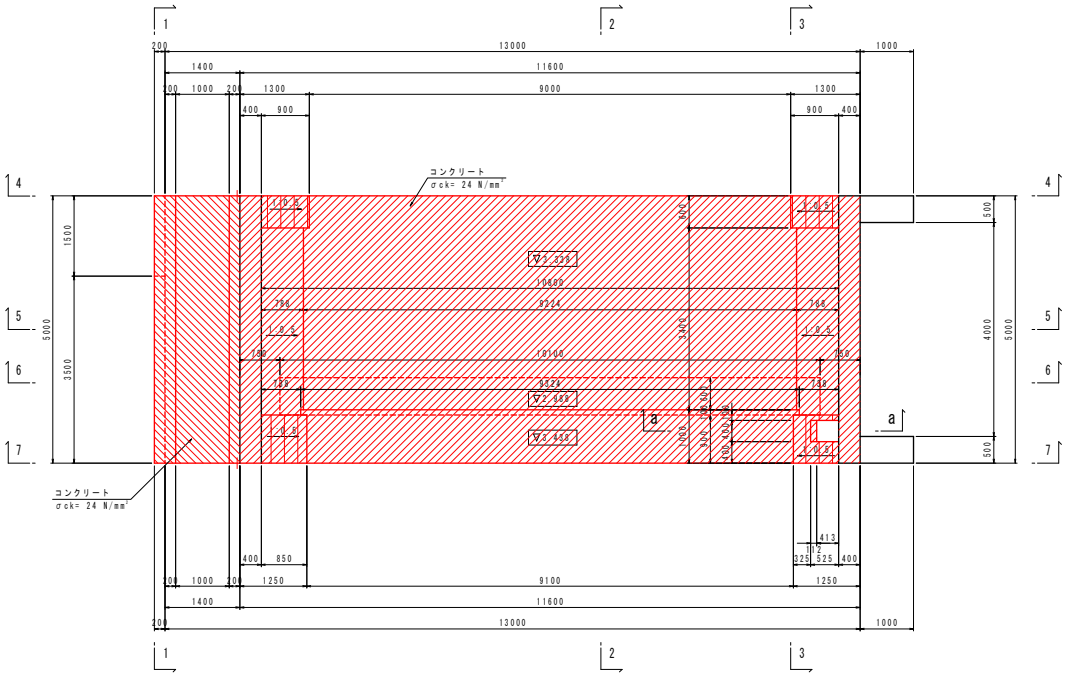

1 - 1

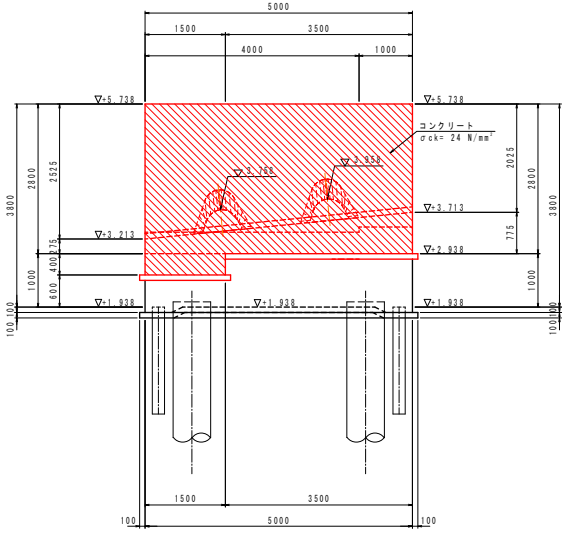

2 - 2

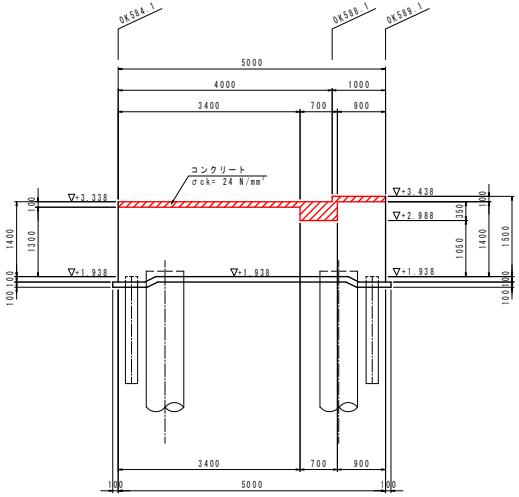

3 - 3

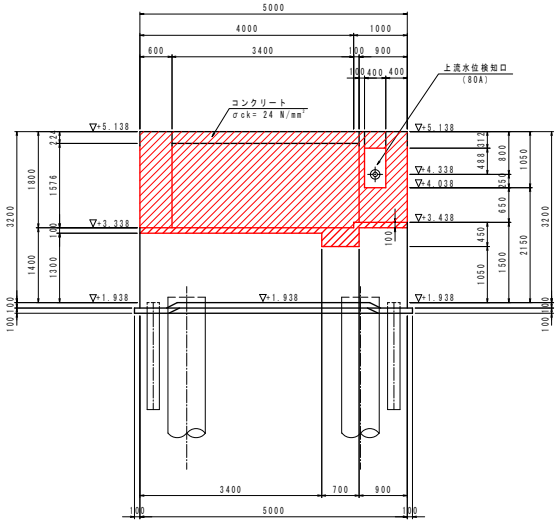

実 施

年 度	令和 4 年度
番 号	災 号
工 事 名	大規模特定河川工事 第17期
道川港名	塩冶赤川
施工箇所	出雲 市 白枝～古志 町 地内
図面名称	堰構造図(1) 縮尺 1:50
検印 会社名	会社及び責任者
測量 調査	
設 計	
	68 葉の内 9

堰 構 造 図 (2)

S=1:50

4 － 4(下流面図)

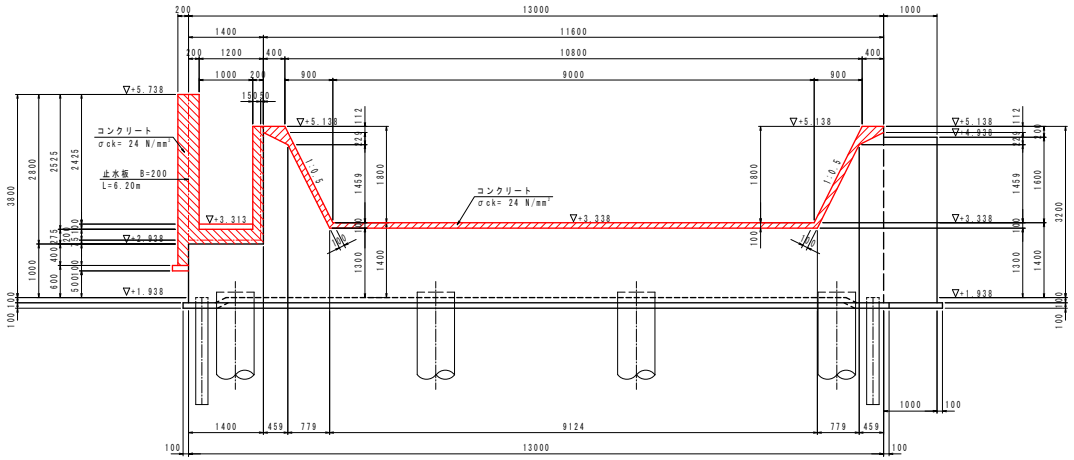

5 － 5(ゴム堰設置断面図)

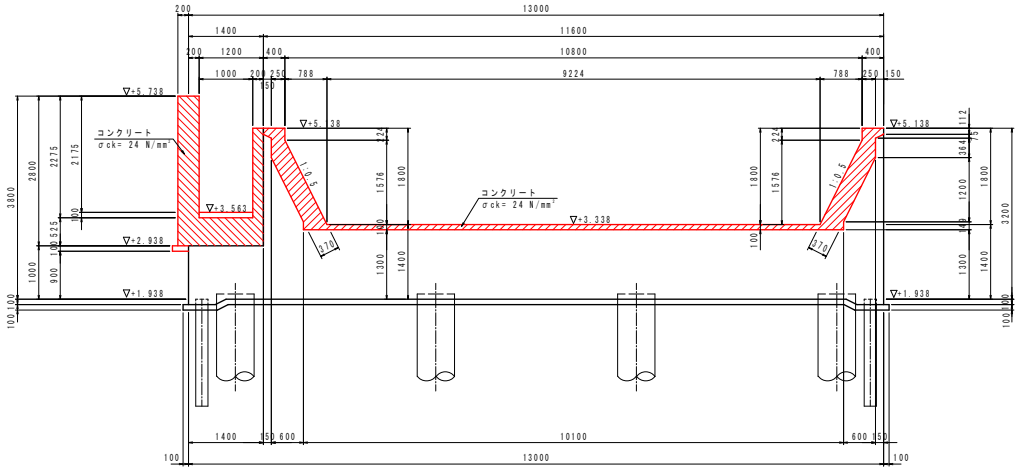

実 施

年 度	令和 4 年度
番 号	災 号
工 事 名	大規模特定河川工事 第17期
道川港名	塩冶赤川
施工箇所	出雲 市 白枝～古志 町 地内
図面名称	堰構造図(2) 縮尺 1:50
会社名 / 担当	会社及び責任者
測量 調査	
設 計	

68 葉の内 10

堰 構 造 図 (3)

S=1:50

6 － 6(ゴム堰設置断面図)

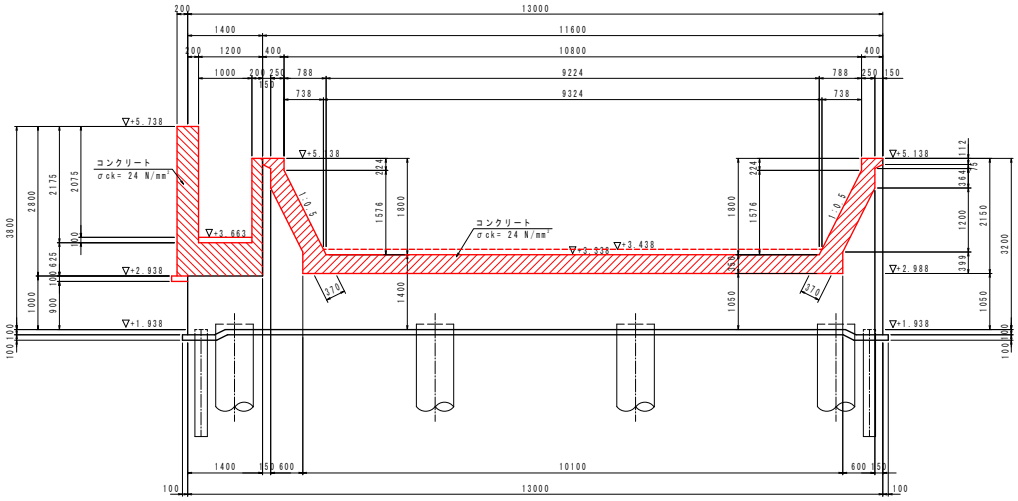

7 － 7(上流面図)

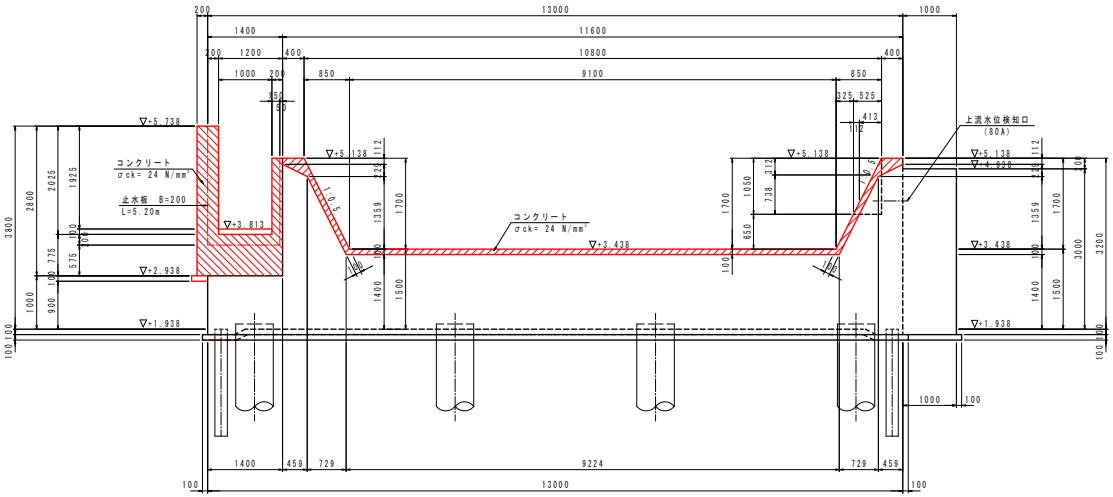

a － a

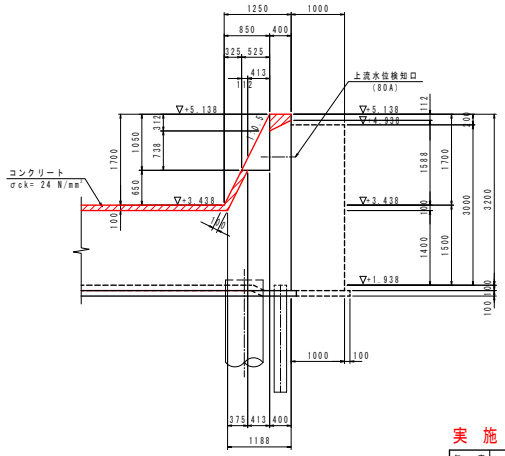

実 施

年 度	令和 4 年度
番 号	災 号
工 事 名	大規模特定河川工事 第17期
道川港名	塩冶赤川
施工箇所	出雲 市 白枝～古志 町 地内
図面名称	堰構造図(3) 縮尺 1:50
検印 会社名	会社及び責任者
測量 調査	
設 計	
	68 葉の内 11

堰部魚道配筋図(1)　S=1:50

A - A

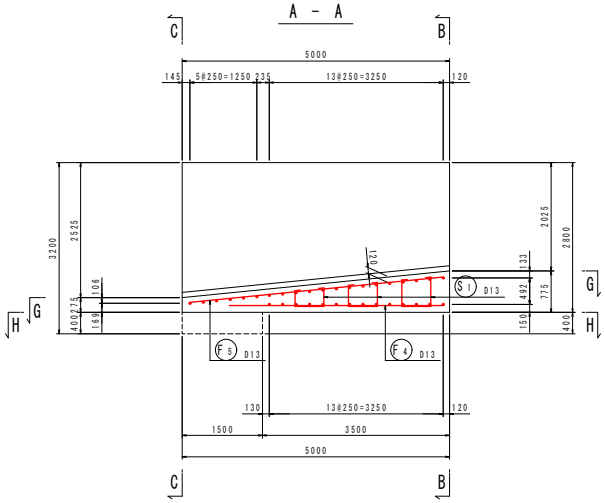

B - B

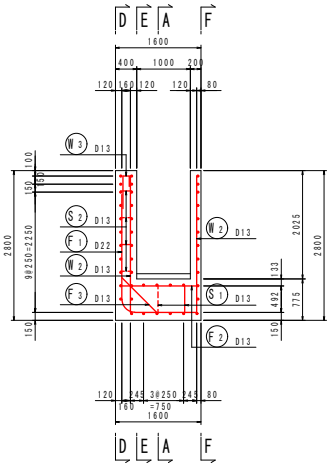

C - C

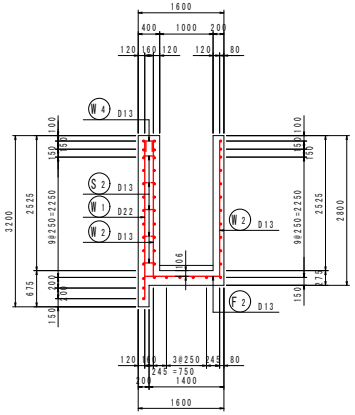

D - D

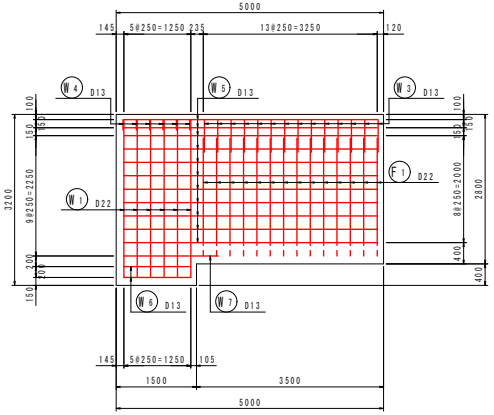

E - E

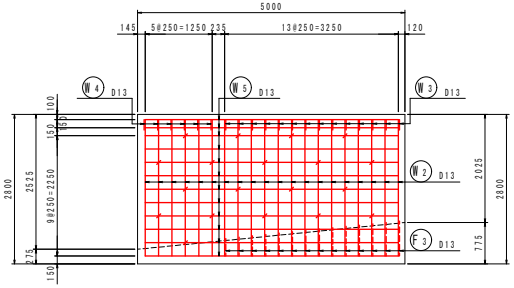

F - F

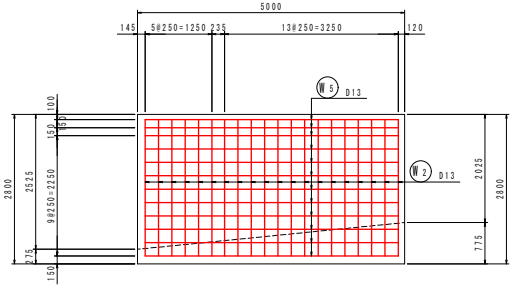

G - G

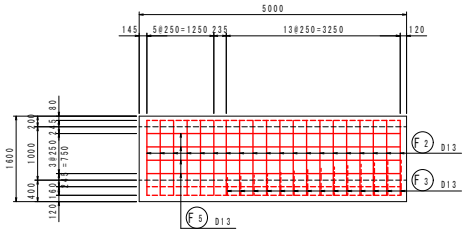

H - H

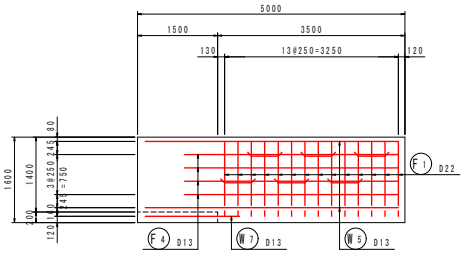

KEYPLAN

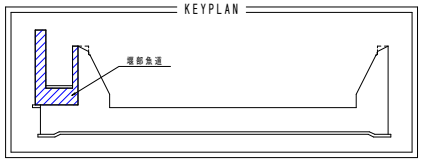

実　施

年　度	令和　4　年度
番　号	災　号
工 事 名	大規模特定河川工事　第17期
道川港名	塩冶赤川
施工箇所	出雲市 白枝～古志町 地内
図面名称	堰部魚道配筋図(1) 縮尺 1:50
検印	会社名 / 会社及び責任者
測量 調査	
設　計	

68 葉の内 12

堰部魚道配筋図(2)　S=1:50

組　立　図　S=1:10

側壁部

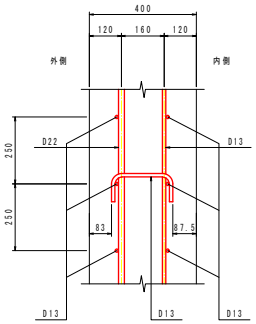

底版部

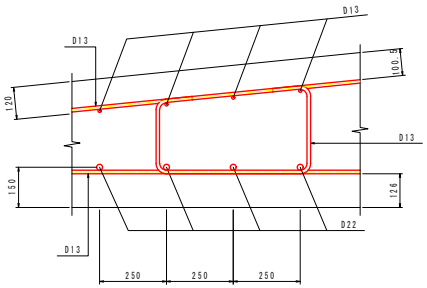

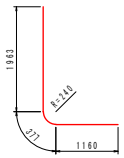

F1 14-D22 X 3500

F2 20-D13 X 1400

F3 14-D13 X 1090（平均長）

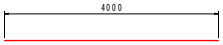

F4 4-D13 X 4000

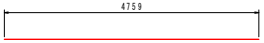

F5 4-D13 X 4760

W1 6-D22 X 2950

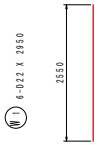

W2 40-D13 X 2550

W3 14-D13 X 970

W4 6-D13 X 550

W5 35-D13 X 4740

W6 2-D13 X 1250

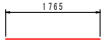

W7 1-D13 X 1770

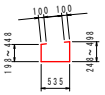

S1 6-D13 X 1440（平均長）

S2 19-D13 X 420

鉄筋質量表（SD345）

種別	径	長さ (mm)	本数	単位質量 (kg/m)	一本当り質量 (kg/本)	質量 (kg)	摘要
F1	D22	3500	14	3.04	10.64	149	
F2	D13	1400	20	0.995	1.39	28	
F3	D13	1090	14	0.995	1.08	15	（平均長）
F4	D13	4000	4	0.995	3.98	16	
F5	D13	4760	4	0.995	4.74	19	
						227	
W1	D22	2950	6	3.04	8.97	54	
W2	D13	2550	40	0.995	2.54	102	
W3	D13	970	14	0.995	0.97	14	
W4	D13	550	6	0.995	0.55	3	
W5	D13	4740	35	0.995	4.72	165	
W6	D13	1250	2	0.995	1.24	2	
W7	D13	1770	1	0.995	1.76	2	
						342	
S1	D13	1440	6	0.995	1.43	9	（平均長）
S2	D13	420	19	0.995	0.42	8	
						17	
		合計	D22			203 kg	
			D13			383 kg	
		総質量				586 kg	

実　施

年　度	令和　4　年度
番　号	災　号
工事名	大規模特定河川工事　第17期
道川港名	塩冶赤川
施工箇所	出雲 市 白枝～古志 町 地内
図面名称	堰部魚道配筋図(2) 縮尺 図示
会社名 / 担当	会社及び責任者
測量 調査	
設　計	
	68 葉の内 13

堰 復 旧 配 筋 図

S=1:50

A － A

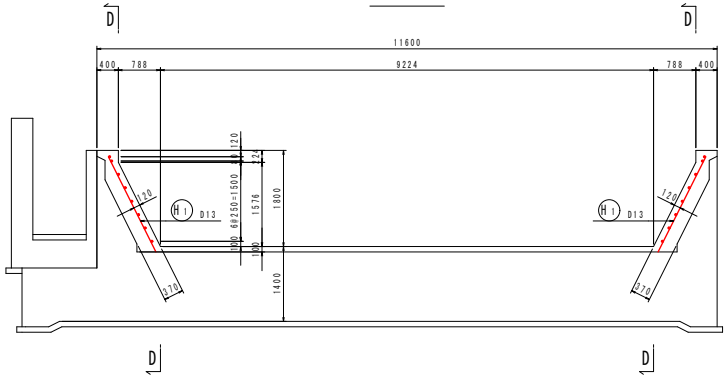

B － B

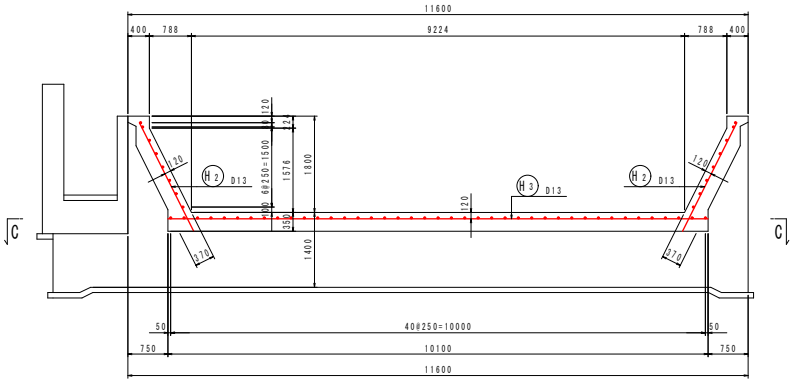

C － C

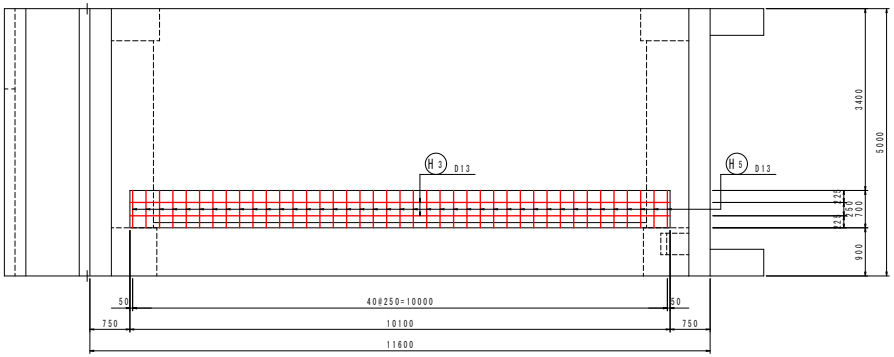

D － D

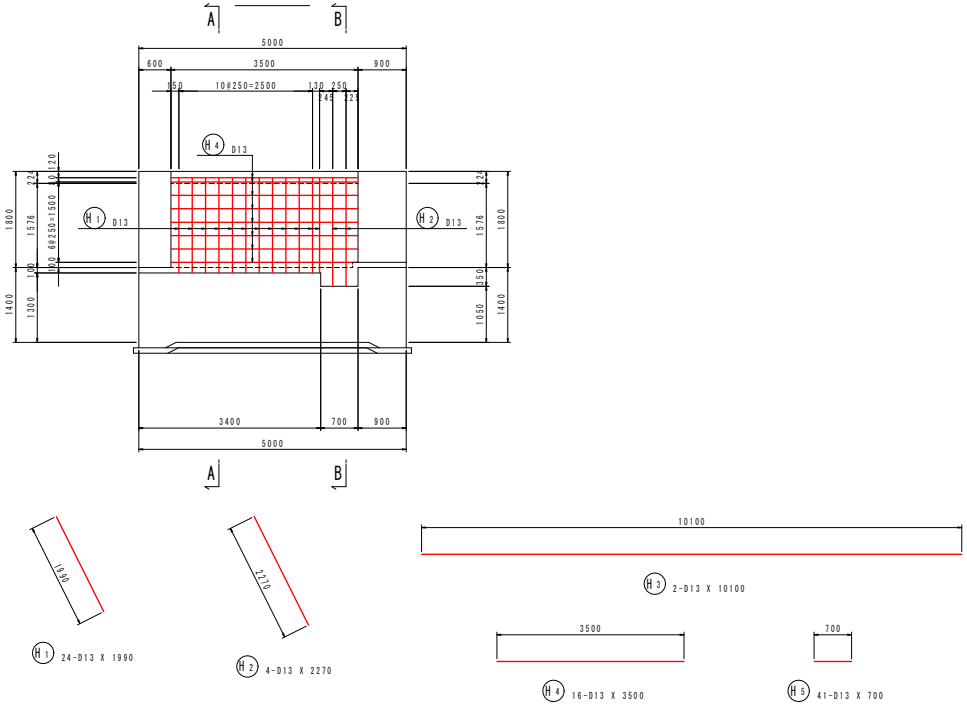

鉄筋質量表（SD345）

種別	径	長さ (mm)	本数	単位質量 (kg/m)	一本当り質量 (kg/本)	質量 (kg)	摘要
H1	D13	1990	24	0.995	1.98	48	\
H2	D13	2270	4	0.995	2.26	9	\
H3	D13	10100	2	0.995	10.05	20	——
H4	D13	3500	16	0.995	3.48	56	——
H5	D13	700	41	0.995	0.70	29	——
						162	
合計	D13					162 kg	
総質量						162 kg	

実 施

年度	令和 4 年度
番号	災 号
工事名	大規模特定河川工事 第17期
道川港名	塩冶赤川
施工箇所	出雲 市 白枝～古志 町 地内
図面名称	堰復旧配筋図 縮尺 1:50
検印	会社名 会社及び責任者
測量 調査	
設計	

68 葉の内 14

魚道構造図(1)

S=1:50

平　面　図

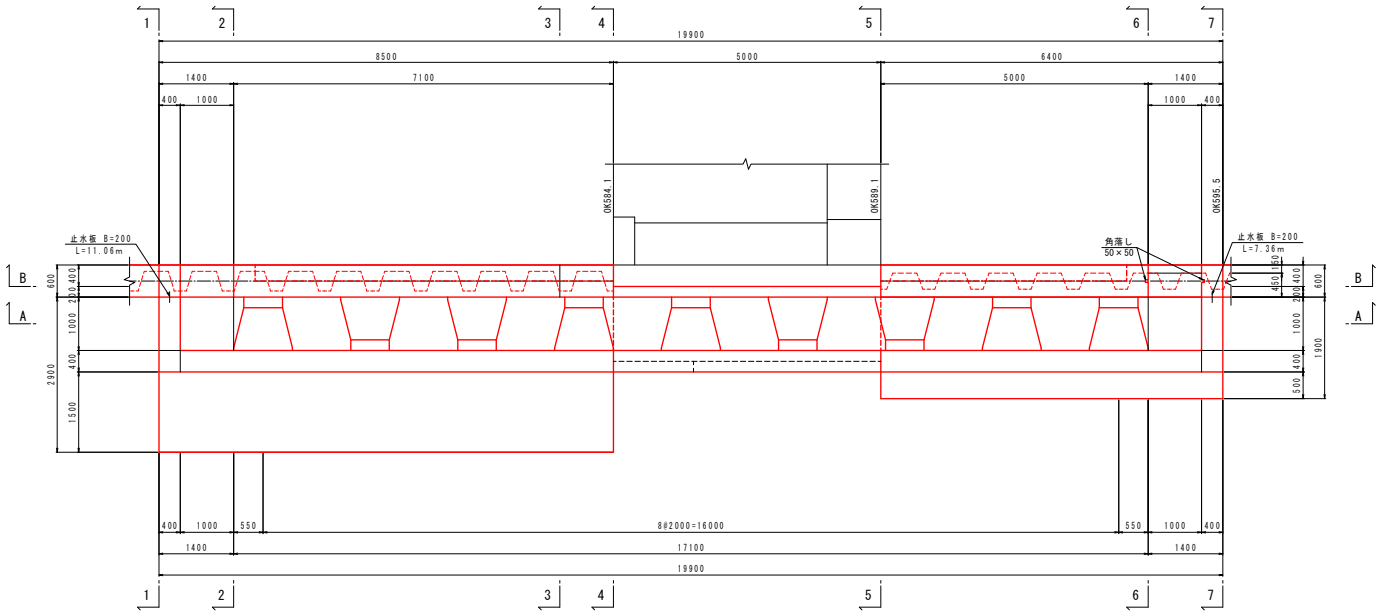

A － A

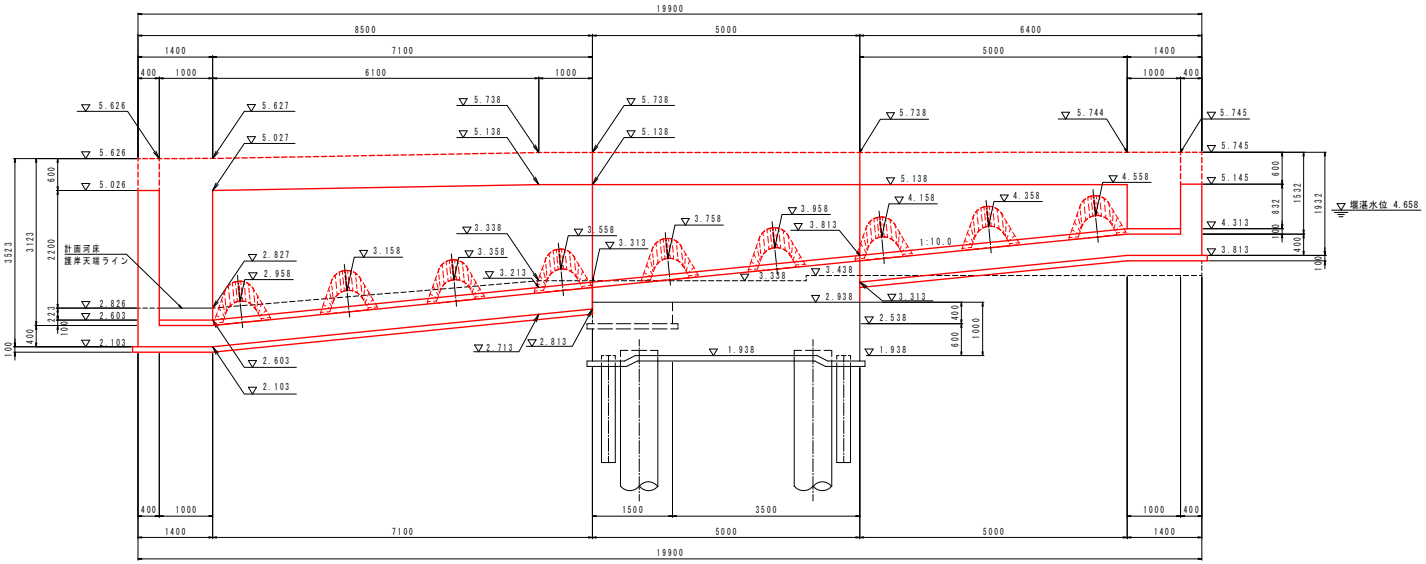

使用材料

コンクリート強度	
躯体コンクリート	σck= 24 N/mm²
均しコンクリート	σck= 18 N/mm²
鉄　筋	SD345

実　施

年　度	令和　4　年度
番　号	災　　号
工 事 名	大規模特定河川工事　第17期
道川港名	塩冶赤川
施工箇所	出雲 市 白枝～古志 町 地内
図面名称	魚道構造図(1) 縮尺 1:50
会社名 / 担当	会社及び責任者
測量 調査	
設　計	
	68 葉の内 15

魚道構造図(2) S=1:50

1 - 1
(下流面)

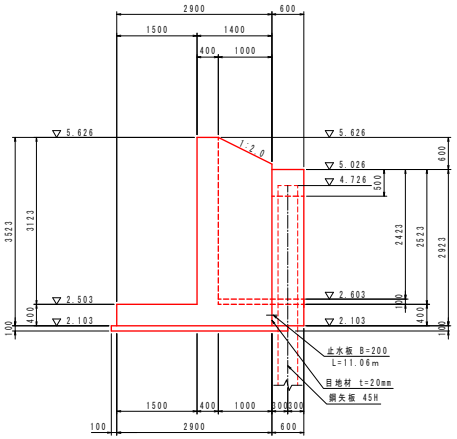

2 - 2

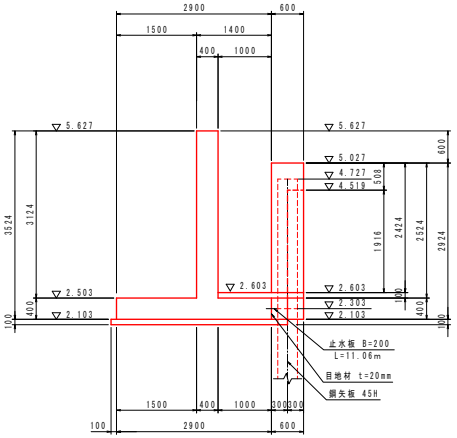

3 - 3

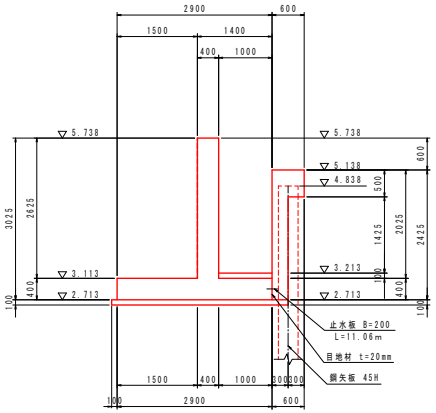

4 - 4

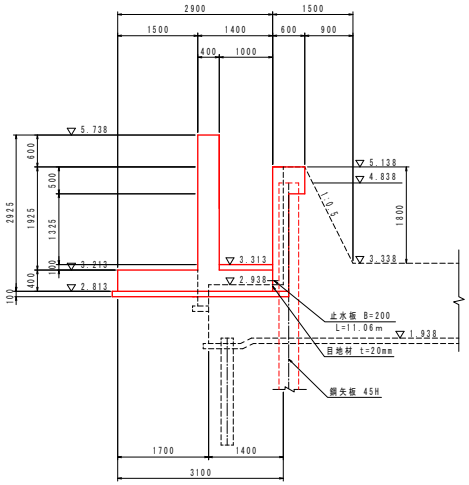

5 - 5
(上流面)

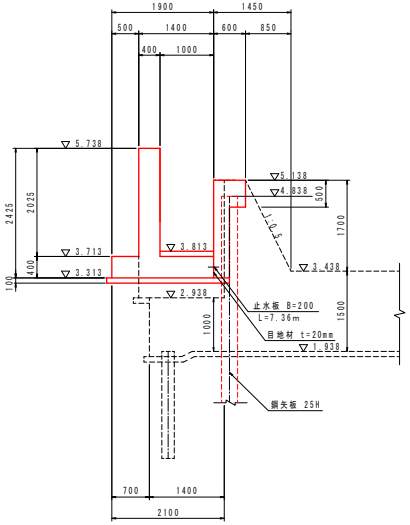

6 - 6

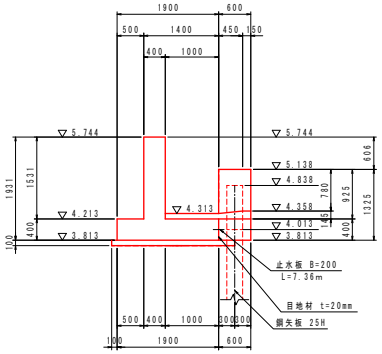

7 - 7

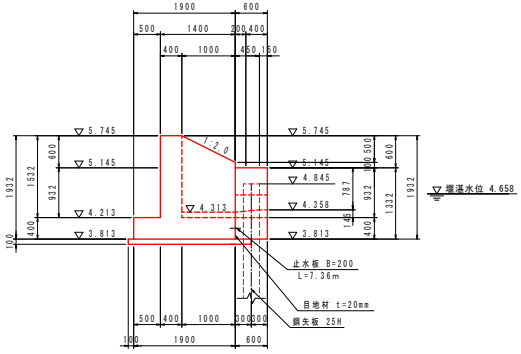

実 施

年 度	令和 4 年度
番 号	災 号
工 事 名	大規模特定河川工事 第17期
道川港名	塩冶赤川
施工箇所	出雲 市 白枝～古志 町 地内
図面名称	魚道構造図(2) 縮尺 1:50
会社名 / 担当	会社及び責任者
測量 調査	
設 計	

68 葉の内 16

魚道構造図(3) S=1:50

B－B

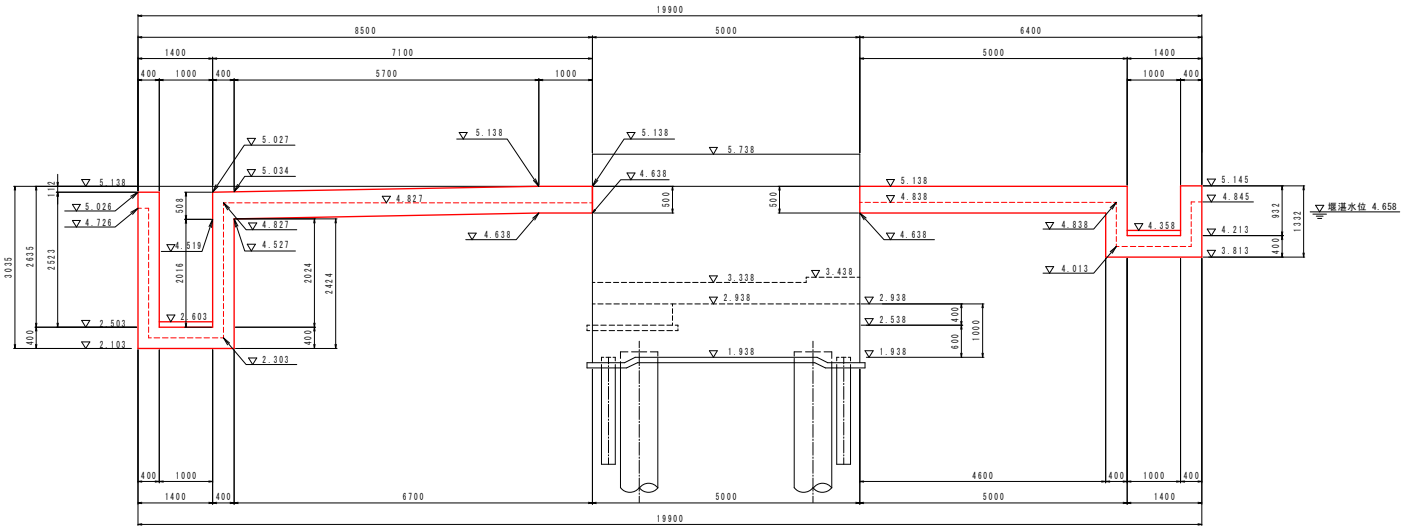

実 施

年 度	令和 4 年度
番 号	災 号
工 事 名	大規模特定河川工事 第17期
道川港名	塩冶赤川
施工箇所	出雲 市 白枝～古志 町 地内
図面名称	魚道構造図(3) 縮尺 1:50
検印 会社名	会社及び責任者
測量 調査	
設 計	

68 葉の内 17

魚道配筋図(1)

S=1:50

（上流側）

A － A

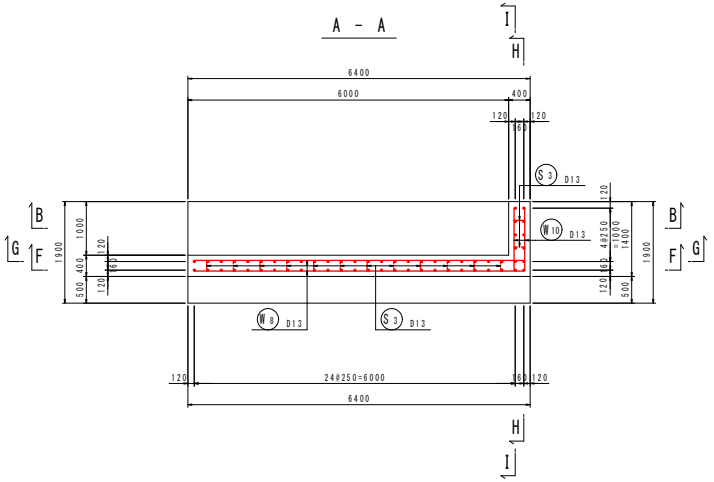

C － C

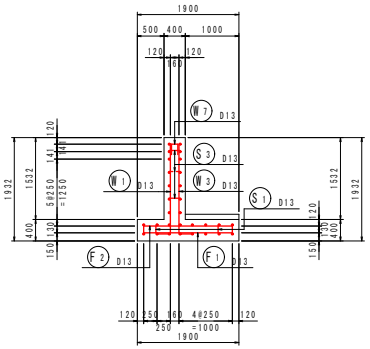

F － F

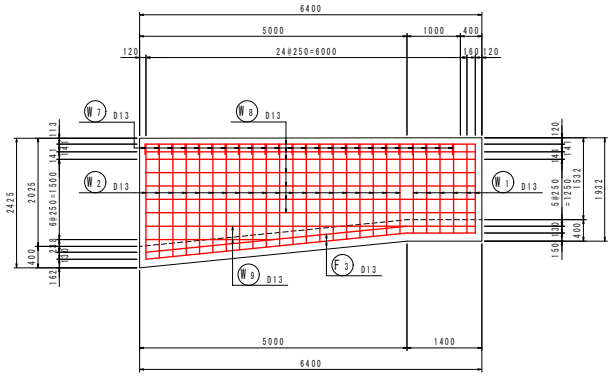

B － B

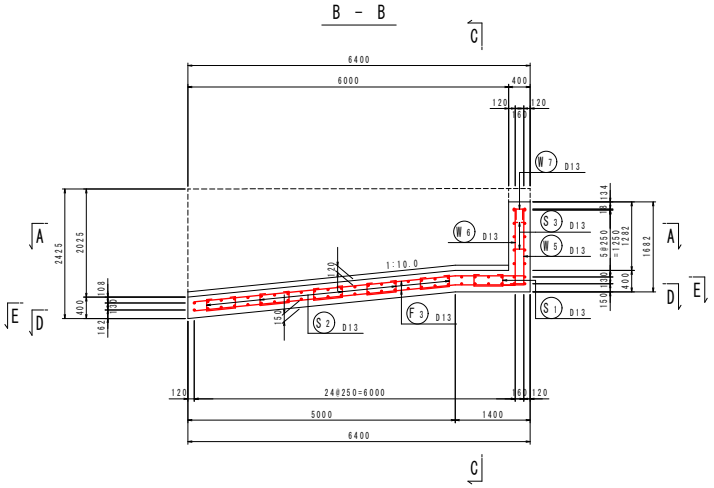

D － D

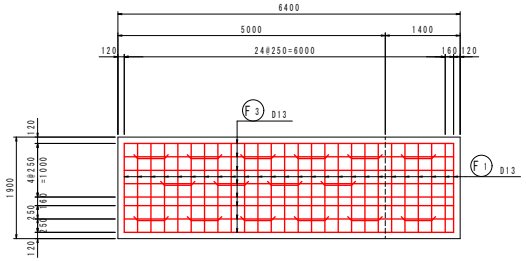

E － E

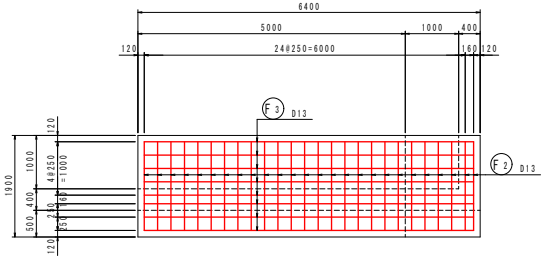

G － G

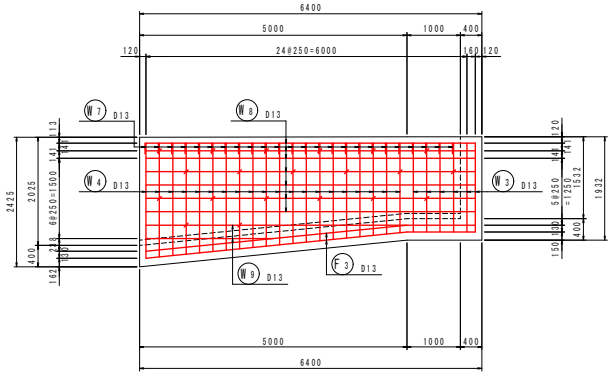

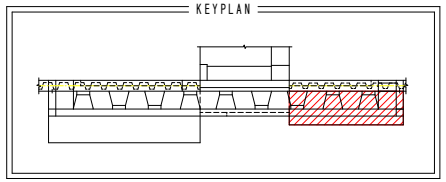

実　施

年　度	令和　4　年度
番　号	災　　号
工 事 名	大規模特定河川工事　第17期
道川港名	塩冶赤川
施工箇所	出雲 市 白枝～古志 町 地内
図面名称	魚道配筋図(1) 縮尺 1:50
検印 会社名	会社及び責任者
測　量 調　査	
設　計	
	68 葉の内 18

魚道配筋図(2)

S=1:50

（上流側）

H - H

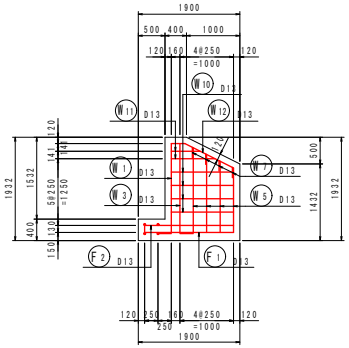

I - I

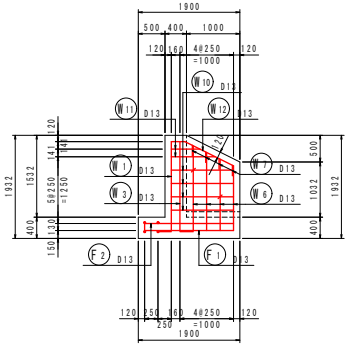

組　立　図　S=1:10

底版部

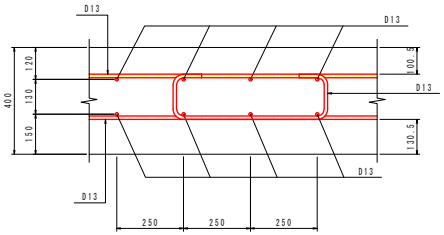

竪壁部

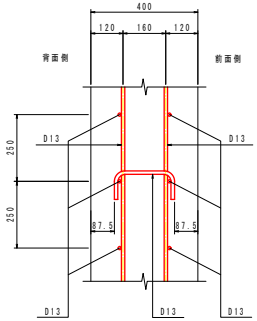

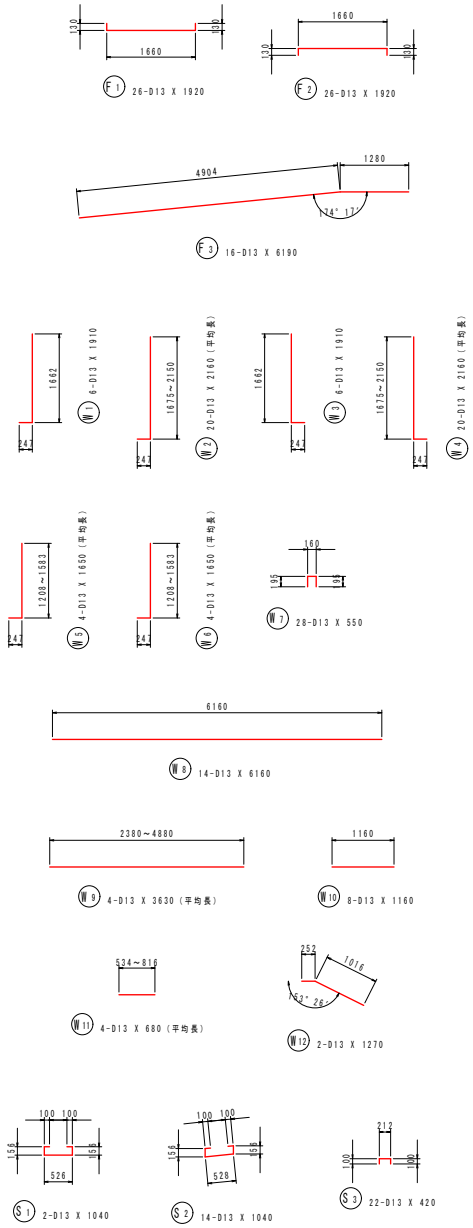

鉄筋質量表（SD345）

種別	径	長さ (mm)	本数	単位質量 (kg/m)	一本当り質量 (kg/本)	質量 (kg)	摘要
F 1	D13	1920	26	0.995	1.91	50	
F 2	D13	1920	26	0.995	1.91	50	
F 3	D13	6190	16	0.995	6.16	99	
						199	
W 1	D13	1910	6	0.995	1.90	11	
W 2	D13	2160	20	0.995	2.15	43	(平均長)
W 3	D13	1910	6	0.995	1.90	11	
W 4	D13	2160	20	0.995	2.15	43	(平均長)
W 5	D13	1650	4	0.995	1.64	7	(平均長)
W 6	D13	1650	4	0.995	1.64	7	(平均長)
W 7	D13	550	28	0.995	0.55	15	
W 8	D13	6160	14	0.995	6.13	86	
W 9	D13	3630	4	0.995	3.61	14	(平均長)
W10	D13	1160	8	0.995	1.15	9	
W11	D13	680	4	0.995	0.68	3	(平均長)
W12	D13	1270	2	0.995	1.26	3	
						252	
S 1	D13	1040	2	0.995	1.03	2	
S 2	D13	1040	14	0.995	1.03	14	
S 3	D13	420	22	0.995	0.42	9	
						25	
	合計	D13		476 kg			
	総質量			476 kg			

実　施

年　度	令和　4　年度
番　号	災　　号
工事名	大規模特定河川工事　第17期
道川港名	塩冶赤川
施工箇所	出雲 市 白枝～古志 町 地内
図面名称	魚道配筋図(2) 縮尺 図示
検印	会社名 会社及び責任者
測量 調査	
設　計	

68 葉の内 19

魚道配筋図(3) S=1:50

(下流側)

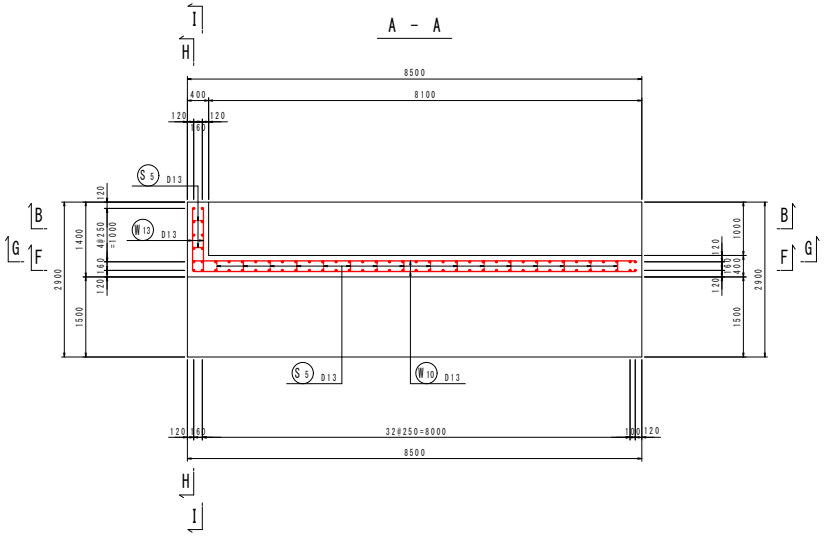

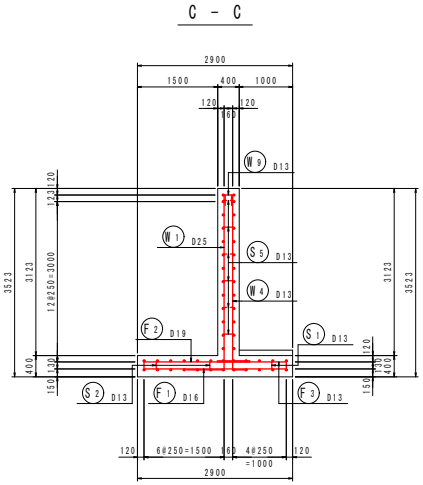

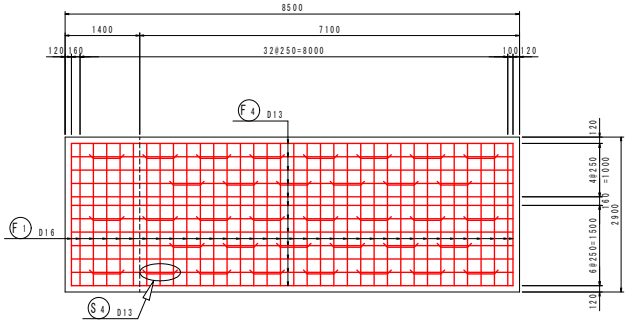

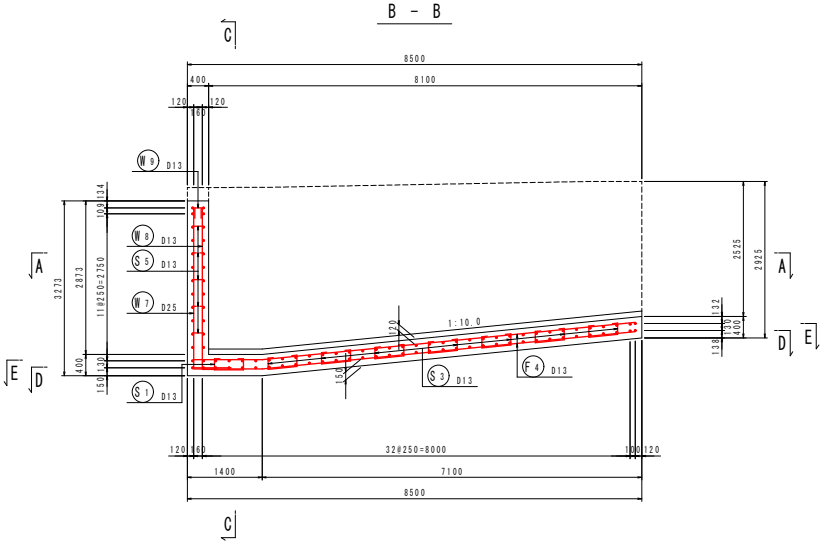

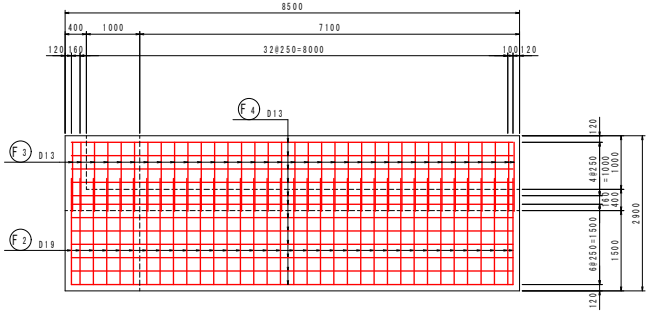

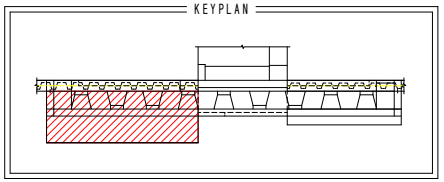

実 施

年 度	令和 4 年度
番 号	災 号
工 事 名	大規模特定河川工事 第17期
道川港名	塩冶赤川
施工箇所	出雲 市 白枝～古志 町 地内
図面名称	魚道配筋図(3) 縮尺 1:50
会社名 / 担当	会社及び責任者
測量 調査	
設 計	

68 葉の内 20

魚道配筋図(4) S=1:50

（下流側）

F - F

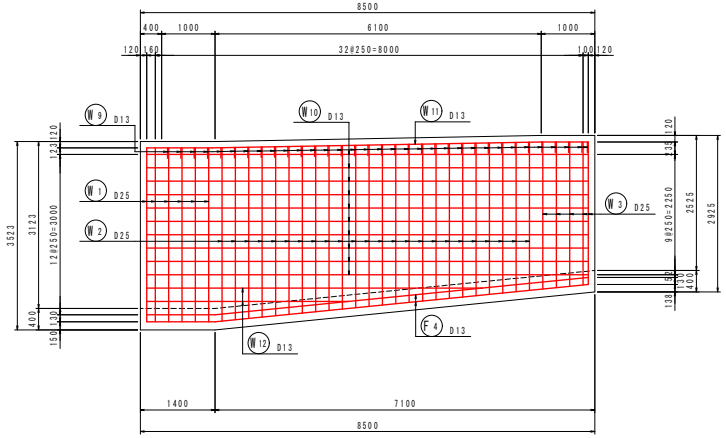

H - H

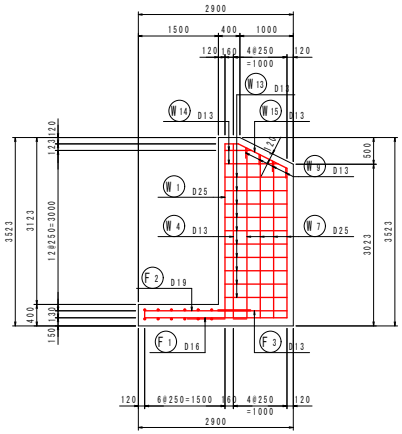

組 立 図 S=1:10

底版部

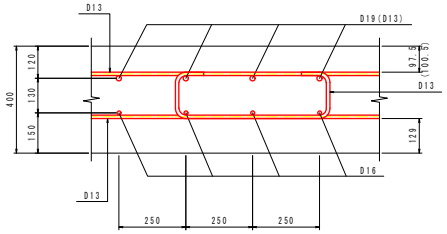

※( )内は前面側を示す

竪壁部

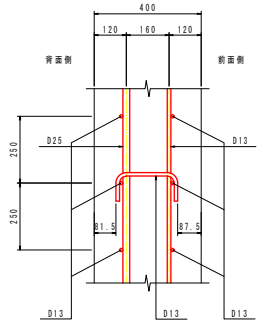

G - G

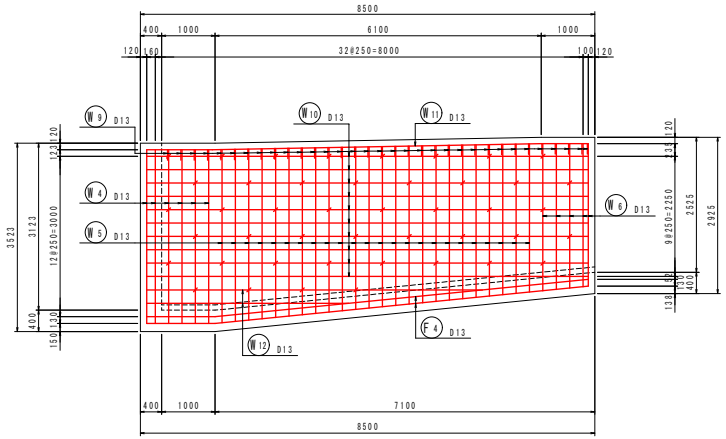

I - I

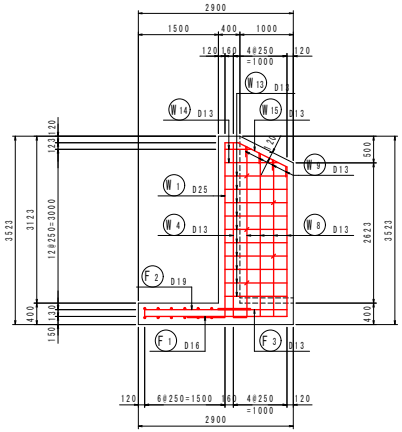

実 施 表示縮尺の 50% に縮小

年 度	令和 4 年度
番 号	災 号
工 事 名	大規模特定河川工事 第17期
道川港名	塩冶赤川
施工箇所	出雲 市 白枝～古志 町 地内
図面名称	魚道配筋図(4) 縮尺 図示
会社名 / 担当	会社及び責任者
測量 調査	
設 計	

68 葉の内 21

魚道配筋図(5) S=1:50

(下流側)

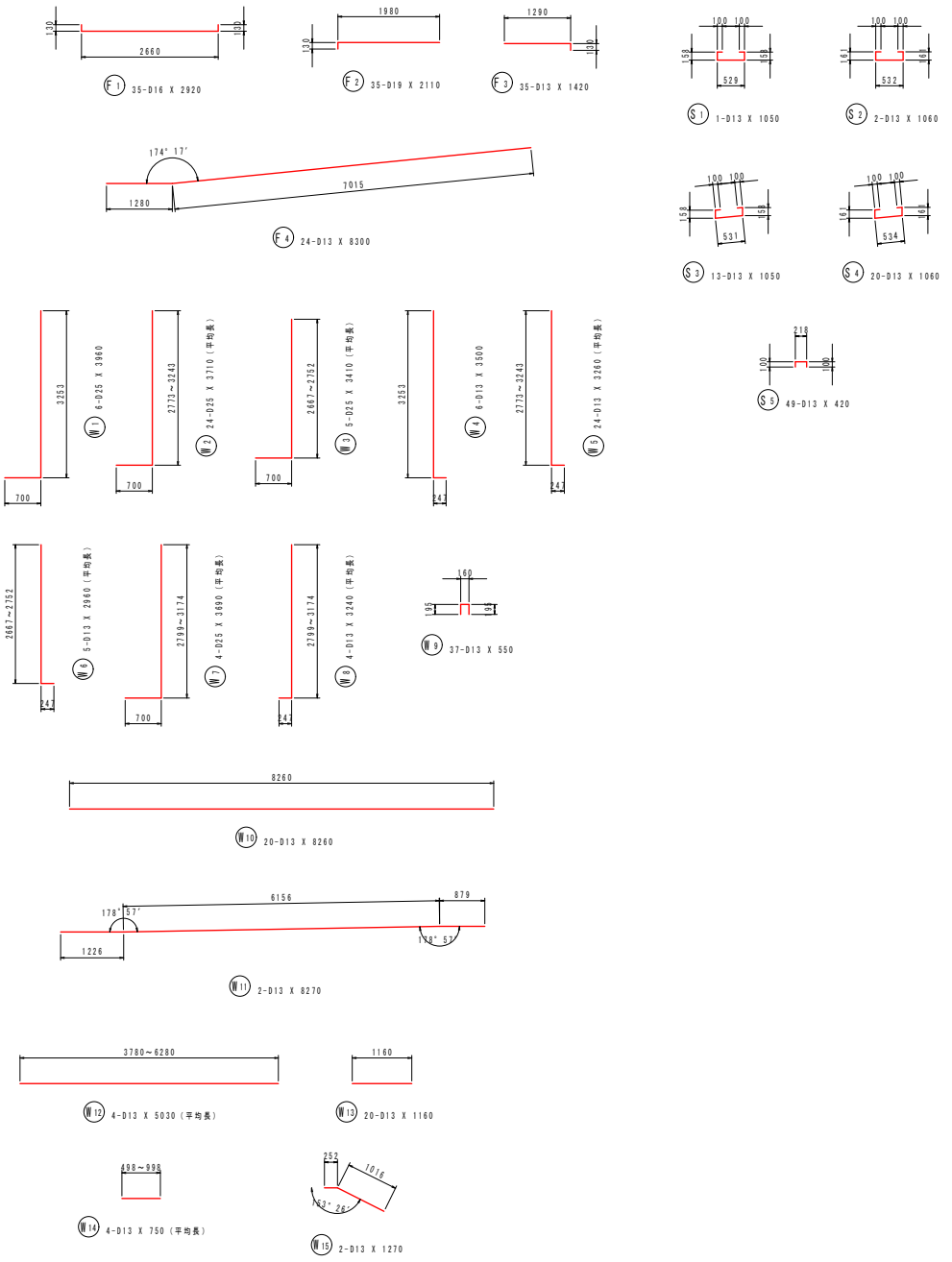

鉄筋質量表(SD345)

種別	径	長さ (mm)	本数	単位質量 (kg/m)	一本当り質量 (kg/本)	質量 (kg)	摘要
F 1	D16	2920	35	1.56	4.56	160	
F 2	D19	2110	35	2.25	4.75	166	
F 3	D13	1420	35	0.995	1.41	49	
F 4	D13	8300	24	0.995	8.26	198	
						573	
W 1	D25	3960	6	3.98	15.76	95	
W 2	D25	3710	24	3.98	14.77	354	(平均長)
W 3	D25	3410	5	3.98	13.57	68	(平均長)
W 4	D13	3500	6	0.995	3.48	21	
W 5	D13	3260	24	0.995	3.24	78	(平均長)
W 6	D13	2960	5	0.995	2.95	15	(平均長)
W 7	D25	3690	4	3.98	14.69	59	(平均長)
W 8	D13	3240	4	0.995	3.22	13	(平均長)
W 9	D13	550	37	0.995	0.55	20	
W10	D13	8260	20	0.995	8.22	164	
W11	D13	8270	2	0.995	8.23	16	
W12	D13	5030	4	0.995	5.00	20	(平均長)
W13	D13	1160	20	0.995	1.15	23	
W14	D13	750	4	0.995	0.75	3	(平均長)
W15	D13	1270	2	0.995	1.26	3	
						952	
S 1	D13	1050	1	0.995	1.04	1	
S 2	D13	1060	2	0.995	1.05	2	
S 3	D13	1050	13	0.995	1.04	14	
S 4	D13	1060	20	0.995	1.05	21	
S 5	D13	420	49	0.995	0.42	21	
						59	

合計	D25	576 kg
	D19	166 kg
	D16	160 kg
	D13	682 kg
総質量		1584 kg

実施 表示縮尺の 50% に縮小

年度	令和 4 年度
番号	災 号
工事名	大規模特定河川工事 第17期
道川港名	塩冶赤川
施工箇所	出雲市 白枝～古志町 地内
図面名称	魚道配筋図(5) 縮尺 1:50
検印 会社名	会社及び責任者
測量 調査	
設計	

68 葉の内 22

樋門工構造図 S=1:50

（川表翼壁構造図）

平面図

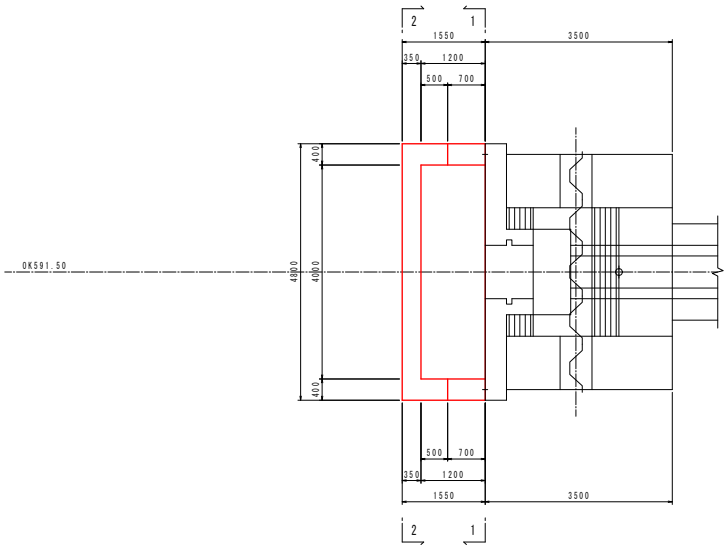

1 － 1

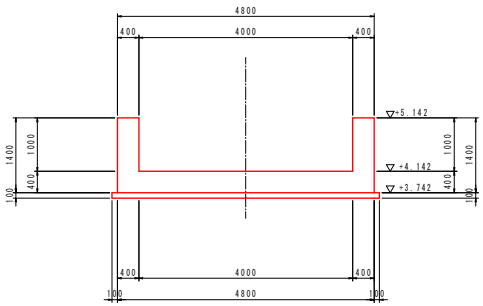

縦断図

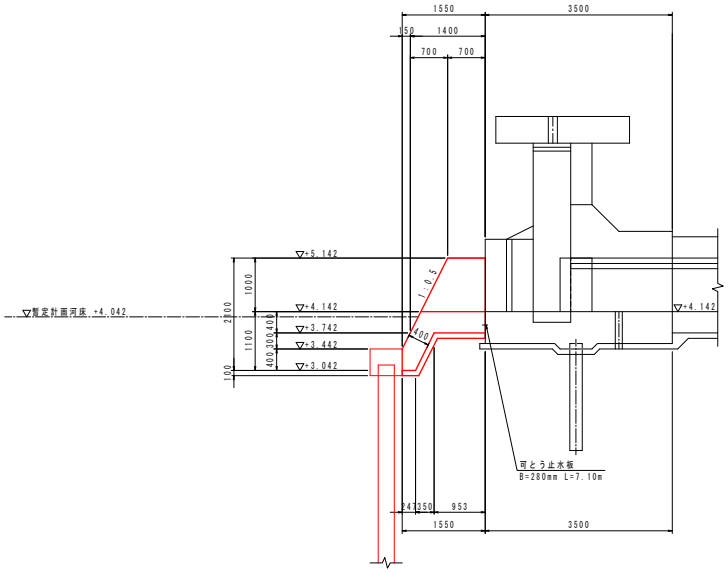

2 － 2

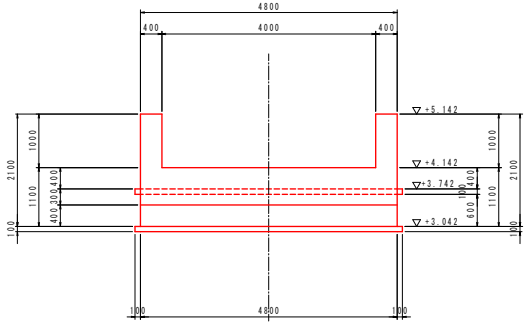

使用材料

コンクリート強度		
躯体コンクリート	σck= 24 N/mm²	
均しコンクリート	σck= 18 N/mm²	
鉄筋	SD345	

実施

年度	令和 4 年度
番号	災 号
工事名	大規模特定河川工事 第17期
道川港名	塩冶赤川
施工箇所	出雲 市 白枝～古志 町 地内
図面名称	樋門工構造図 縮尺 1:50
検印 会社名	会社及び責任者
測量 調査	
設計	

68 葉の内 23

樋門工配筋図(1)　S=1:50

（川表翼壁部）

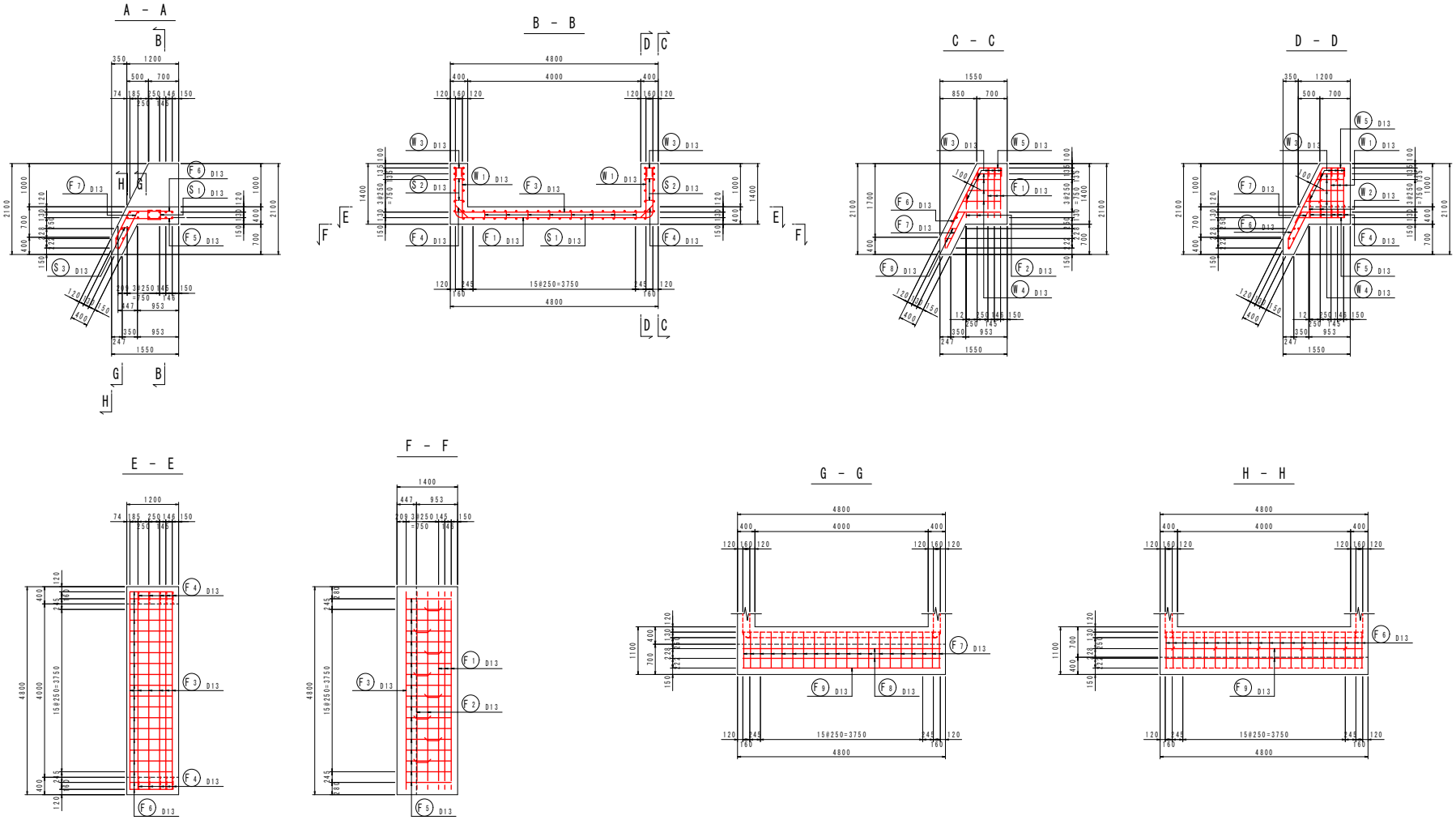

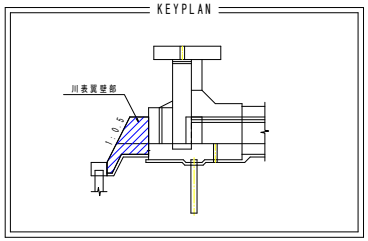

実　施

年　度	令和　4　年度
番　号	災　　号
工 事 名	大規模特定河川工事　第17期
道川港名	塩冶赤川
施工箇所	出雲 市 白枝～古志 町 地内
図面名称	樋門工配筋図(1) 縮尺 1:50
検印 会社名	会社及び責任者
測量 調査	
設　計	
	68 葉の内 24

樋門工配筋図(2)　S=1:50

（川表翼壁部）

組　立　図　S=1:10

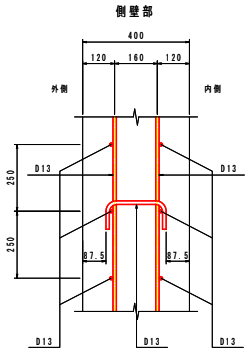

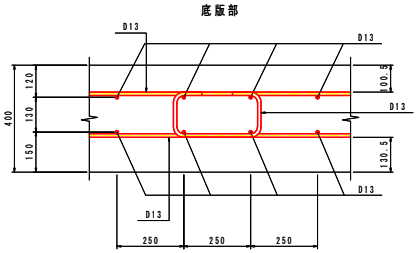

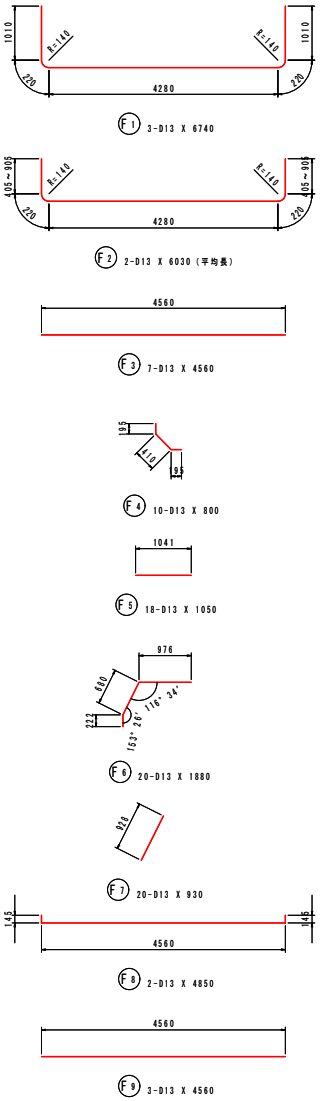

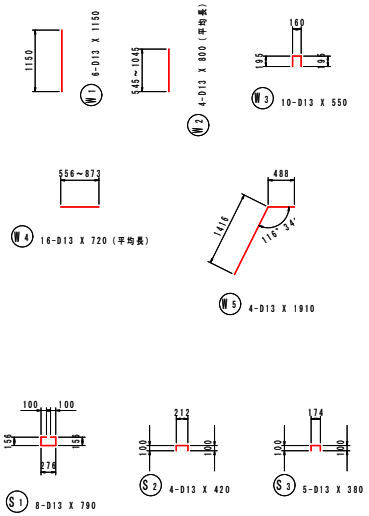

鉄筋質量表（SD345）

種別	径	長さ (mm)	本数	単位質量 (kg/m)	一本当り質量 (kg/本)	質量 (kg)	摘要
F1	D13	6740	3	0.995	6.71	20	
F2	D13	6030	2	0.995	6.00	12	(平均長)
F3	D13	4560	7	0.995	4.54	32	
F4	D13	800	10	0.995	0.80	8	
F5	D13	1050	18	0.995	1.04	19	
F6	D13	1880	20	0.995	1.87	37	
F7	D13	930	20	0.995	0.93	19	
F8	D13	4850	2	0.995	4.83	10	
F9	D13	4560	3	0.995	4.54	14	
						171	
W1	D13	1150	6	0.995	1.14	7	
W2	D13	800	4	0.995	0.80	3	(平均長)
W3	D13	550	10	0.995	0.55	6	
W4	D13	720	16	0.995	0.72	12	(平均長)
W5	D13	1910	4	0.995	1.90	8	
						36	
S1	D13	790	8	0.995	0.79	6	
S2	D13	420	4	0.995	0.42	2	
S3	D13	380	5	0.995	0.38	2	
						10	
	合計	D13			217 kg		
	総質量				217 kg		

実　施

年　度	令和　4　年度
番　号	災　　号
工事名	大規模特定河川工事　第17期
道川港名	塩冶赤川
施工箇所	出雲 市 白枝～古志 町 地内
図面名称	樋門工配筋図(2) 縮尺 図示
検印 会社名	会社及び責任者
測量 調査	
設　計	
	68 葉の内 25

スクリーン組立図

側面図 S=1:15

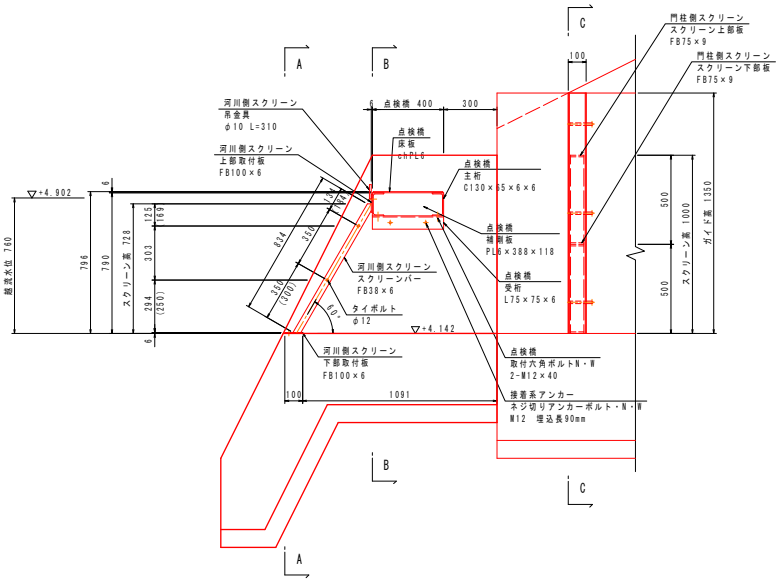

A－A S=1:15
（河川側スクリーン）

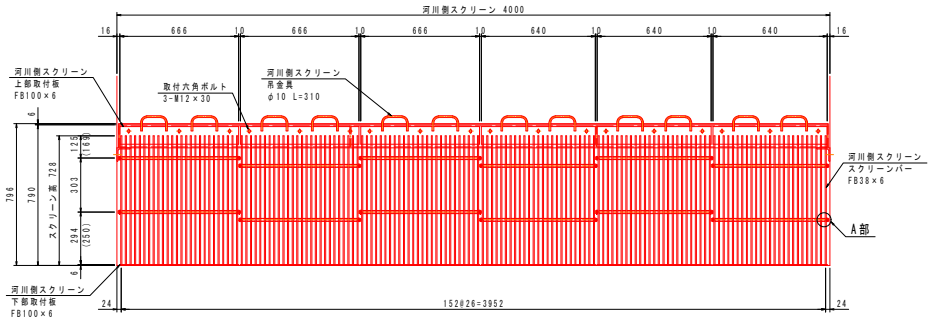

河川側スクリーン設計仕様	
形　　状	ステンレス製バースクリーン
設　置　数	1 面(6ピース構造)
有 効 寸 法	幅4.000m×高0.728m
傾　斜　角	60°
水　位　差	0.500 m
バーピッチ	26mm（有効目幅20mm）

門柱側スクリーン設計仕様	
形　　状	ステンレス製バースクリーン
設　置　数	1 面(2ピース構造)
有 効 寸 法	幅1.000m×高1.000m
傾　斜　角	90°
水　位　差	0.500 m
バーピッチ	59mm（有効目幅50mm）

B－B S=1:15
（点検橋）

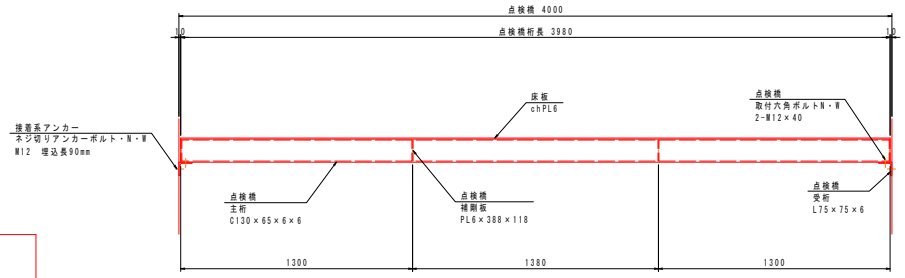

C－C S=1:15
（門柱側スクリーン）

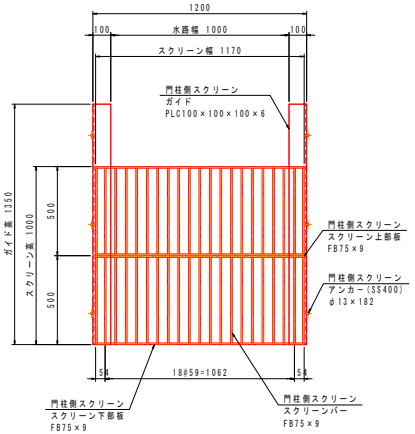

平面図 S=1:15

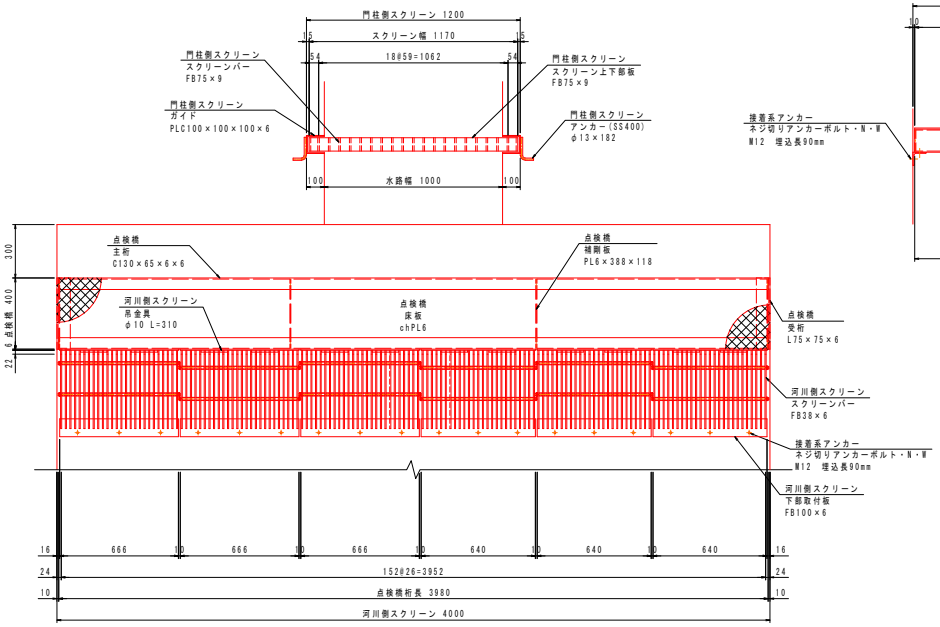

※注意事項
粘着系アンカー以外は、既設を再利用のこと。

スクリーンバー詳細図 S=1:5

（河川側）

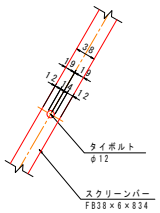

（門柱側）

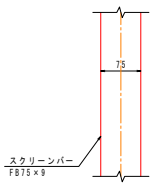

A部詳細図 S=1:2

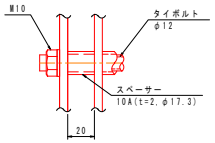

特記事項
1）特記無き材質はSUS304とする。
2）本図は、1組分を示す。必要数は、1組分。
3）ガイドは本体コンクリート打設時に設置すること。

実　施

年　度	令和　4　年度
番　号	災　号
工 事 名	大規模特定河川工事　第17期
道川港名	塩冶赤川
施工箇所	出雲市 白枝～古志町 地内
図面名称	スクリーン組立図 縮尺 図示
検印 会社名	会社及び責任者
測量 調査	
設　計	
	68 葉の内 26

矢板護岸割付図(1)

(OK558.78～OK619.5左岸)

凡例

実施	
未施工	

平面図 S=1:300

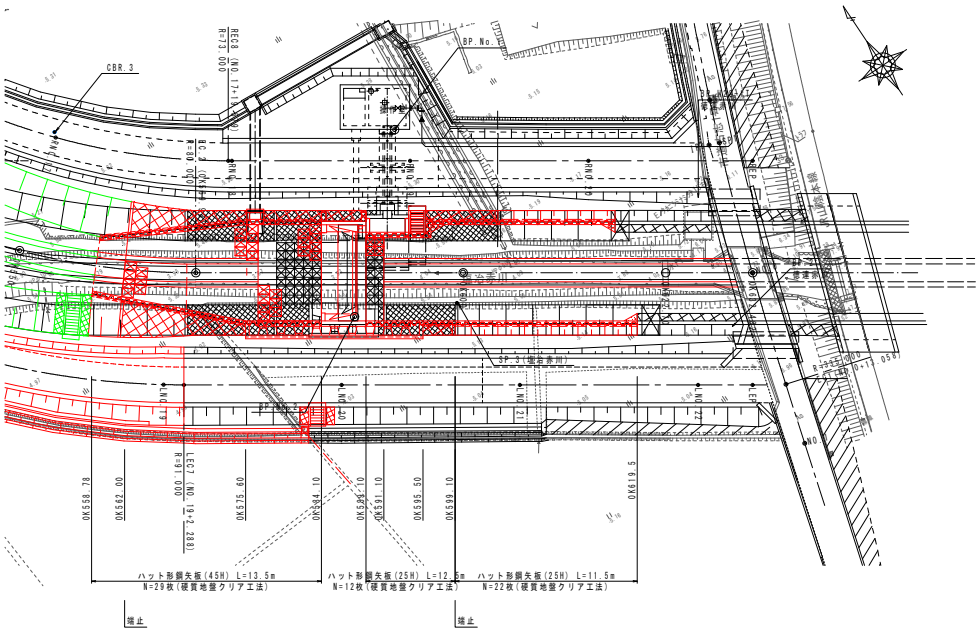

1号笠コンクリート 護岸矢板頭部詳細図 S=1:20

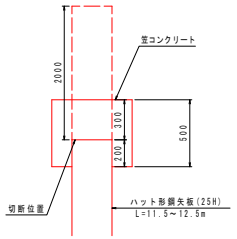

2号笠コンクリート 護岸矢板頭部詳細図 S=1:20

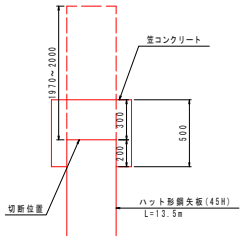

1号笠コンクリート加工図 S=1:20

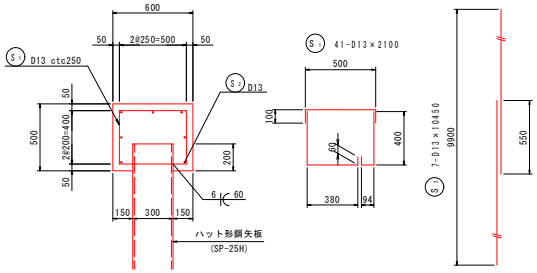

鉄筋表

記号	径	長さ	本数	単位質量	1本当り質量	質量	摘要
S 1	D13	2100	41	0.995	2.090	85.690	
S 2	〃	10450	7	〃	10.398	72.786	
						ΣW= 158.476 kg	

数量表 10m当り

名称	規格	単位	数量
コンクリート	σck=24N/mm2	m^3	3.00
型枠		m^2	16.30
鉄筋	SD345,D13	kg	158.5
目地材	t=10mm	m^2	0.30
溶接	フレア溶接	m	9.8

2号笠コンクリート加工図 S=1:20

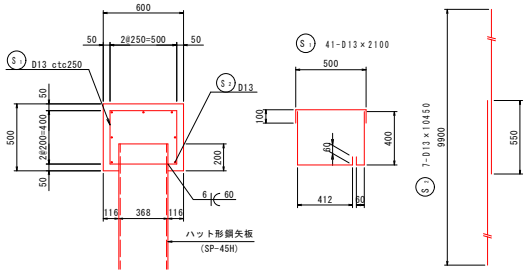

鉄筋表

記号	径	長さ	本数	単位質量	1本当り質量	質量	摘要
S 1	D13	2100	41	0.995	2.090	85.690	
S 2	〃	10450	7	〃	10.398	72.786	
						ΣW= 158.476 kg	

数量表 10m当り

名称	規格	単位	数量
コンクリート	σck=24N/mm2	m^3	3.00
型枠		m^2	16.30
鉄筋	SD345,D13	kg	158.5
目地材	t=10mm	m^2	0.30
溶接	フレア溶接	m	9.8

展開図 S=1:200

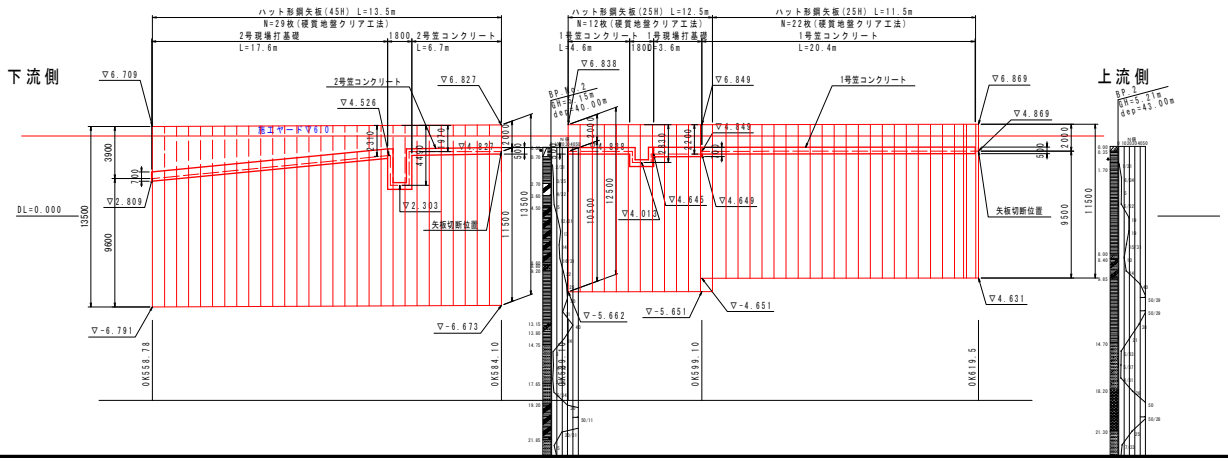

※ 笠コンクリートは鋼矢板に20cm以上の被りを確保すること。
ただし、不足分がある場合にはコンクリートを打ち増しして、20cm以上の被りを確保すること。

実施

年度	令和 4 年度
番号	災 号
工事名	大規模特定河川工事 第17期
道川港名	塩冶赤川
施工箇所	出雲 市 白枝～吉志 町 地内
図面名称	矢板護岸割付図(1) 縮尺 図示
検印	会社名 会社及び責任者
測量 調査	
設計	
	68 葉の内 27

矢板護岸割付図(2)

(0K558.78～0K617.00右岸)

凡例

実施	
未施工	

平面図 S=1:300

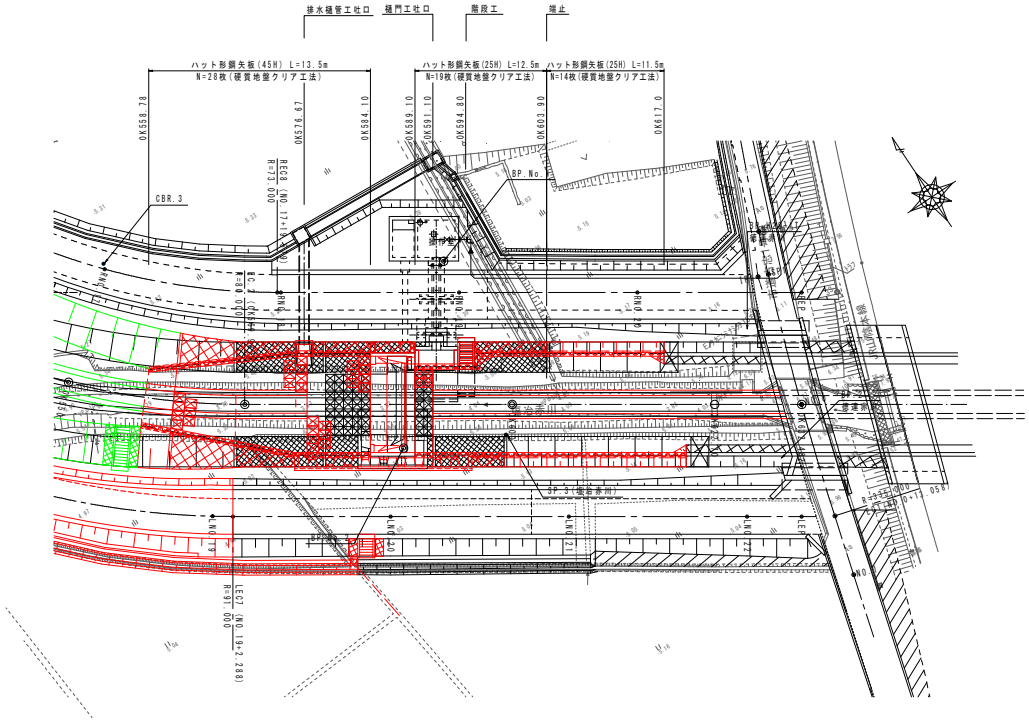
排水樋管工吐口
樋門工吐口
階段工
端止
ハット形鋼矢板(45H) L=13.5m
N=28枚(硬質地盤クリア工法)
ハット形鋼矢板(25H) L=12.5m
N=19枚(硬質地盤クリア工法)
ハット形鋼矢板(25H) L=11.5m
N=14枚(硬質地盤クリア工法)
0K558.78
0K576.67
0K584.10
0K589.10
0K591.10
0K594.80
0K603.90
0K617.0
CBR.3
BP.No.
塩冶橋
塩冶橋
塩冶橋

護岸工構造図(1)

左岸展開図 S=1:50

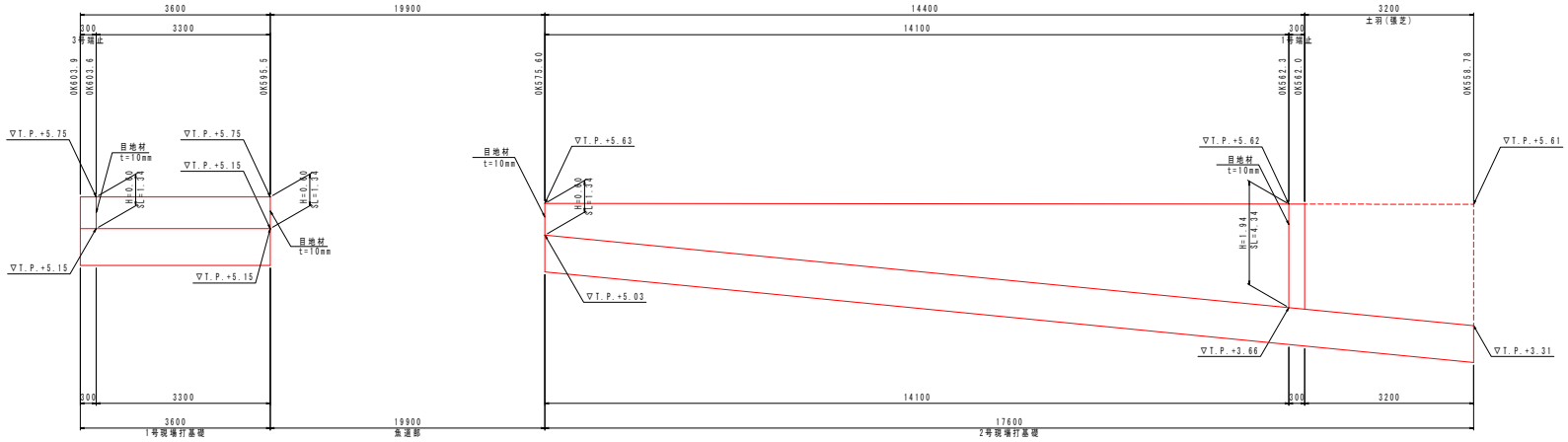

1号端止 S=1:50

断面図

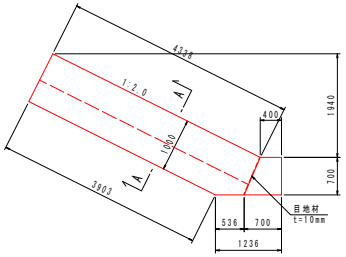

A－A

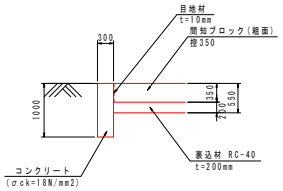

数量表　　1箇所当り

名称	規格	単位	数量
コンクリート	σck=18N/mm²	m³	1.293
型枠		m²	8.920
目地材	t=10mm	m²	1.746

断面図 S=1:50

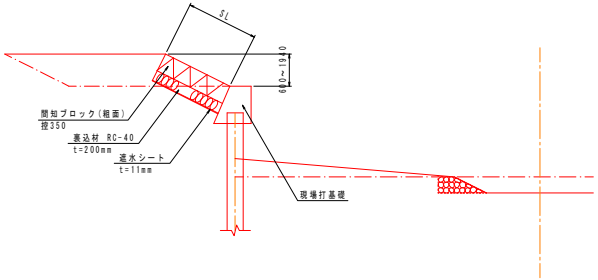

間知ブロック張(粗面)詳細図 S=1:20

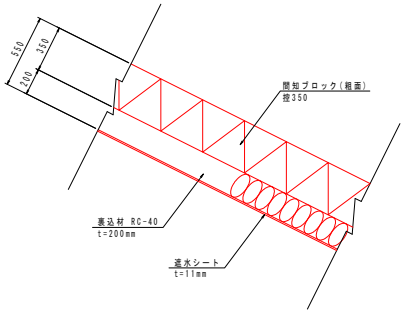

数量表　　10m2当り

名称	規格	単位	数量
間知ブロック	控35cm(粗面)	m²	10.000
コンクリート	σck=18N/mm2	m³	2.200
裏込材	RC-40	m³	2.000
目地板	t=10mm	m²	0.350
遮水シート	t=11mm	m²	10.000

3号端止 S=1:50

断面図

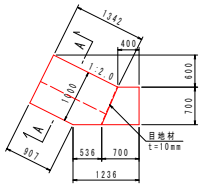

A－A

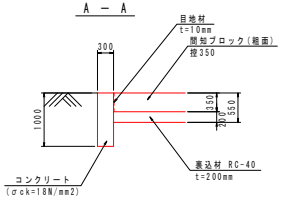

数量表　　1箇所当り

名称	規格	単位	数量
コンクリート	σck=18N/mm²	m³	0.393
型枠		m²	2.920
目地材	t=10mm	m²	0.698

実施

年度	令和 4 年度
番号	災 号
工事名	大規模特定河川工事 第17期
道川港名	塩冶赤川
施工箇所	出雲市 白枝～古志町 地内
図面名称	護岸工構造図(1) 縮尺 図示
検印 会社名	会社及び責任者
測量 調査	
設計	
	68 葉の内 29

護岸工構造図(2)

右岸展開図 S=1:50

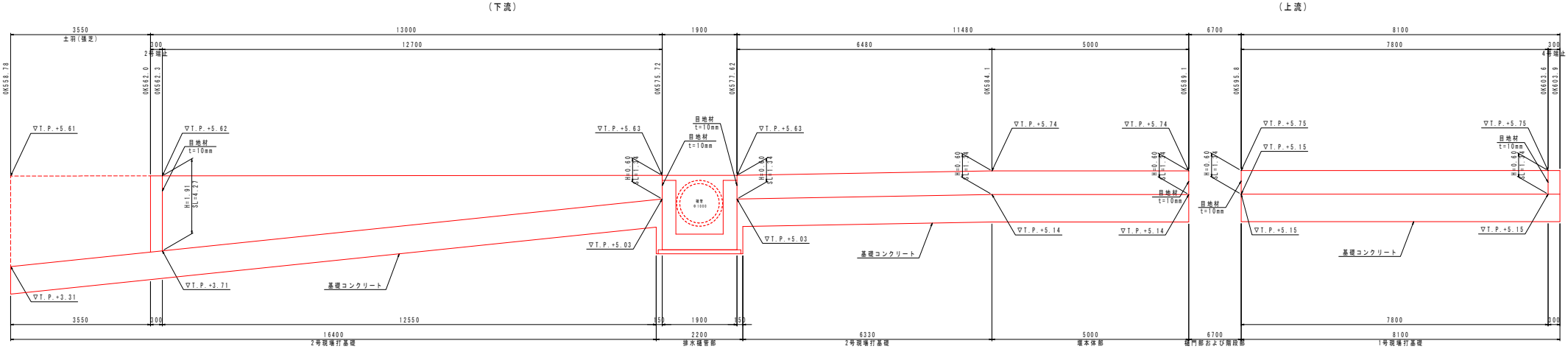

2号端止 S=1:50

断面図

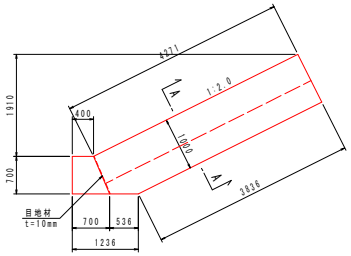

A－A

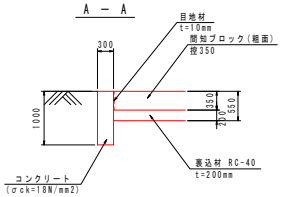

数量表　1箇所当り

名称	規格	単位	数量
コンクリート	σck=18N/mm²	m³	1.272
型枠		m²	8.780
目地材	t=10mm	m²	1.723

断面図 S=1:50

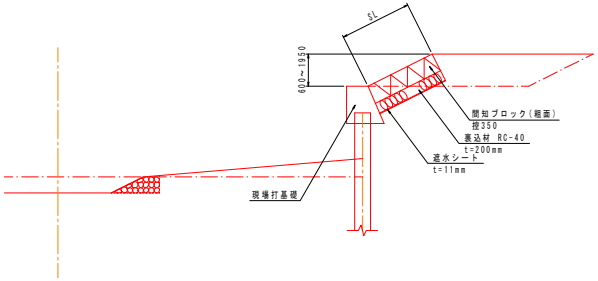

4号端止 S=1:50

断面図

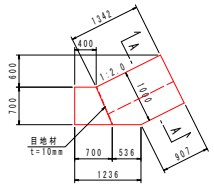

A－A

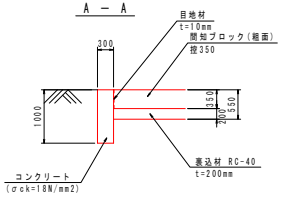

数量表　1箇所当り

名称	規格	単位	数量
コンクリート	σck=18N/mm²	m³	0.393
型枠		m²	2.920
目地材	t=10mm	m²	0.698

間知ブロック張(粗面)詳細図 S=1:20

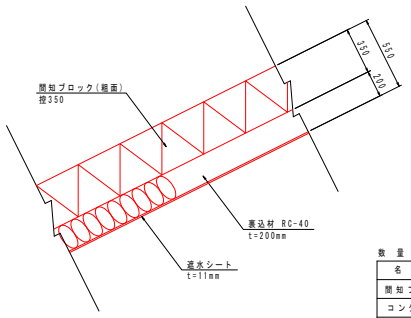

数量表　10m2当り

名称	規格	単位	数量
間知ブロック	控35cm(粗面)	m²	10.000
コンクリート	σck=18N/mm2	m³	2.200
裏込材	RC-40	m³	2.000
目地板	t=10mm	m²	0.350
遮水シート	t=11mm	m²	10.000

実施 表示縮尺の 50% に縮小

年度	令和 4 年度
番号	災 号
工事名	大規模特定河川工事 第17期
道川港名	塩冶赤川
施工箇所	出雲 市 白枝～古志 町 地内
図面名称	護岸工構造図(2) 縮尺 図示
検印 会社名	会社及び責任者
測量 調査	
設計	

68 葉の内 30

護岸工構造図(3)

1号現場打基礎 S=1:20

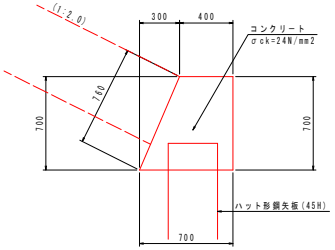

数量表 10m当り

名称	規格	単位	数量
コンクリート	σck=24N/mm2	m³	3.85
型枠		m²	14.60
鉄筋	SD345,D13	kg	138.2
目地材	t=10mm	m²	0.39

2号現場打基礎 S=1:20

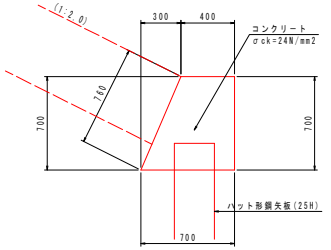

数量表 10m当り

名称	規格	単位	数量
コンクリート	σck=24N/mm2	m³	3.85
型枠		m²	14.60
鉄筋	SD345,D13	kg	138.2
目地材	t=10mm	m²	0.39

1号現場打基礎配筋図 S=1:20

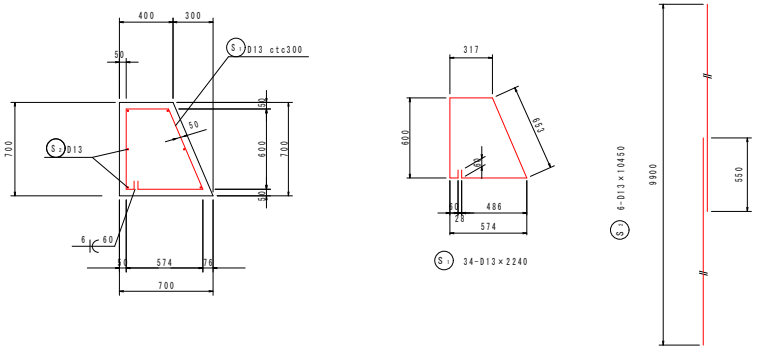

鉄筋表 (10m当り)

記号	径	長さ	本数	単位質量	1本当り質量	質量	摘要
S 1	D13	2240	34	0.995	2.229	75.786	
S 2	〃	10450	6	〃	10.398	62.388	
						ΣW= 138.174 kg	

2号現場打基礎配筋図 S=1:20

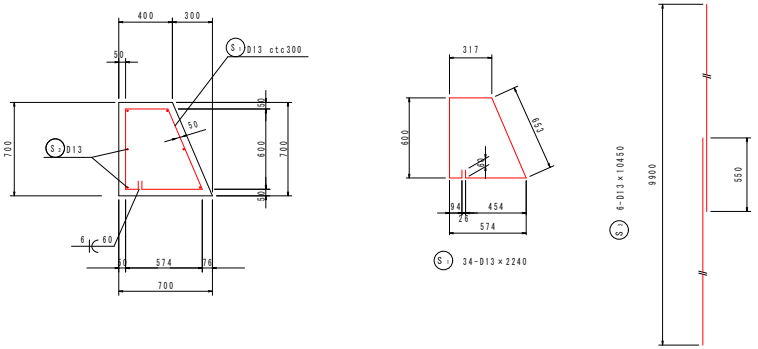

鉄筋表 (10m当り)

記号	径	長さ	本数	単位質量	1本当り質量	質量	摘要
S 1	D13	2240	34	0.995	2.229	75.786	
S 2	〃	10450	6	〃	10.398	62.388	
						ΣW= 138.174 kg	

実施 表示縮尺の 50% に縮小

年度	令和 4 年度
番号	災 号
工事名	大規模特定河川工事 第17期
道川港名	塩冶赤川
施工箇所	出雲市 白枝～古志町 地内
図面名称	護岸工構造図(3) 縮尺 1:20
検印 会社名	会社及び責任者
測量 調査	
設計	

68 葉の内 31

護岸工構造図(4)

捨　石　S=1:30

平面図

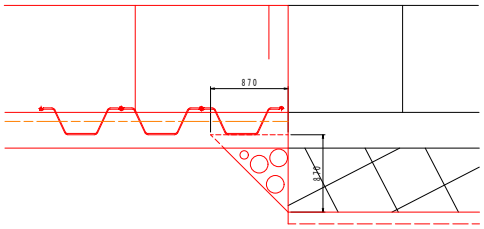

断面図

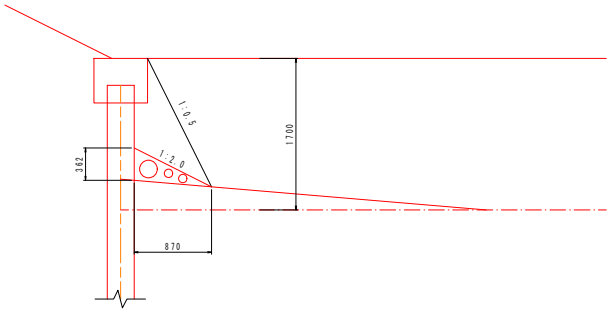

数　量　表　　1箇所当り

名　　称	規　　格	単位	数　　量
捨　　石	割栗石φ50～150mm	m^3	0.046
表 面 均 し		m^2	0.378

実　施

年　　度	令和　4　年度
番　　号	災　　号
工 事 名	大規模特定河川工事　第17期
道川港名	塩冶赤川
施工箇所	出雲 市 白枝～古志 町 地内
図面名称	護岸工構造図(4) 縮尺 1:30
検印 会社名	会社及び責任者
測量 調査	
設　　計	
	68 葉の内 32

緩傾斜落差工護床ブロック配置図(参考図)(1)

S=1:100

凡例

実施	
未施工	

護床工ブロック平面配置図

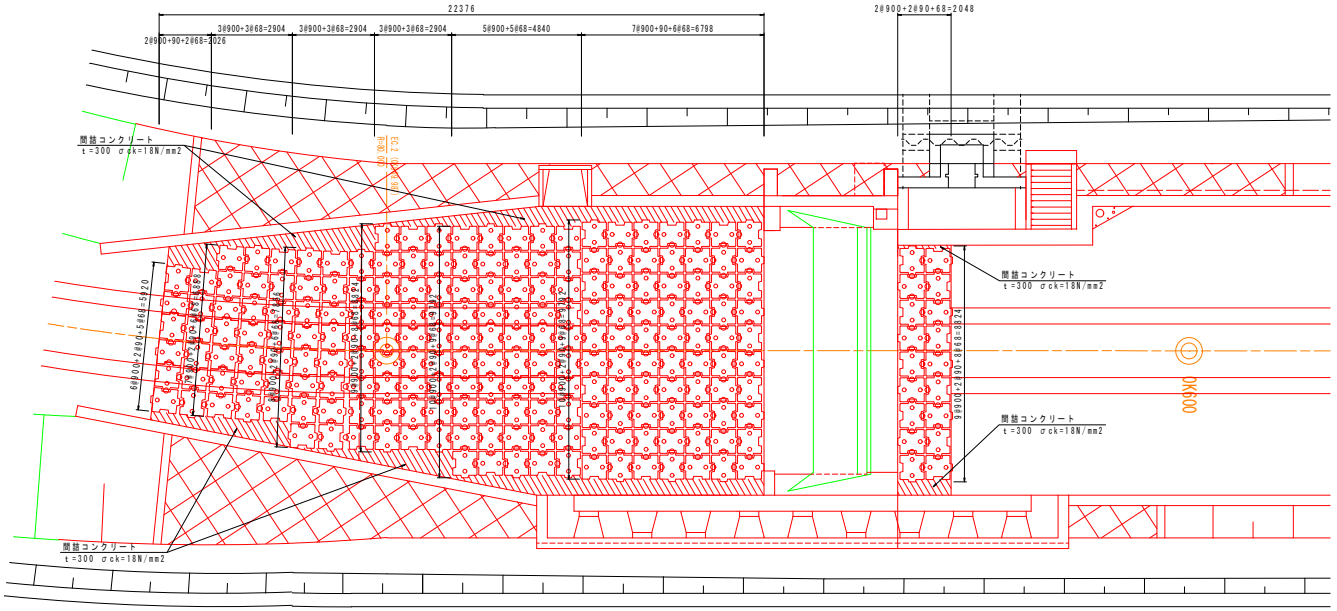

横　断　図

OK562.00

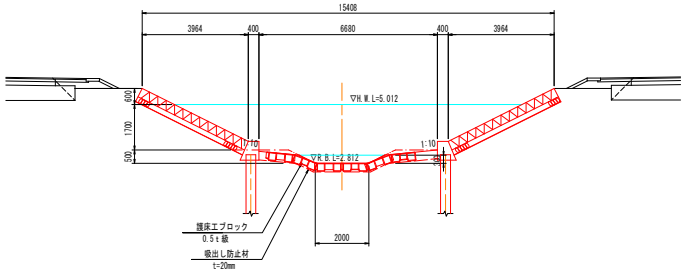

OK577.00

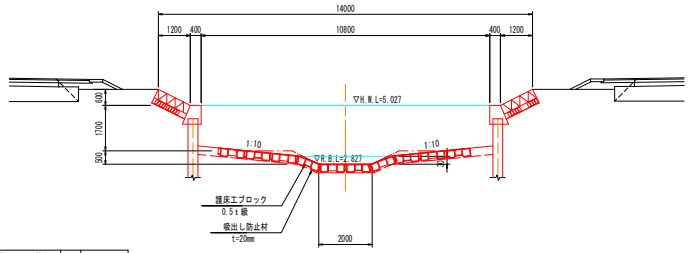

OK584.10

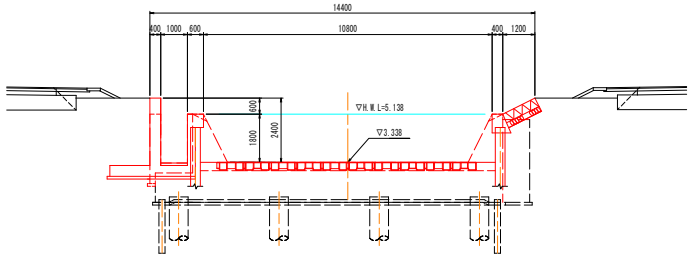

数量表

名　称	規　格	単位	数　量
護床ブロック(既設)	平型0.5t　標準	個	48
連結金具(既設)	16mm	個	76
護床ブロック(新設)	平型0.5t　標準	個	166
護床ブロック(新設)	平型0.5t　端部	個	8
連結金具(新設)	16mm	個	317

縦　断　図

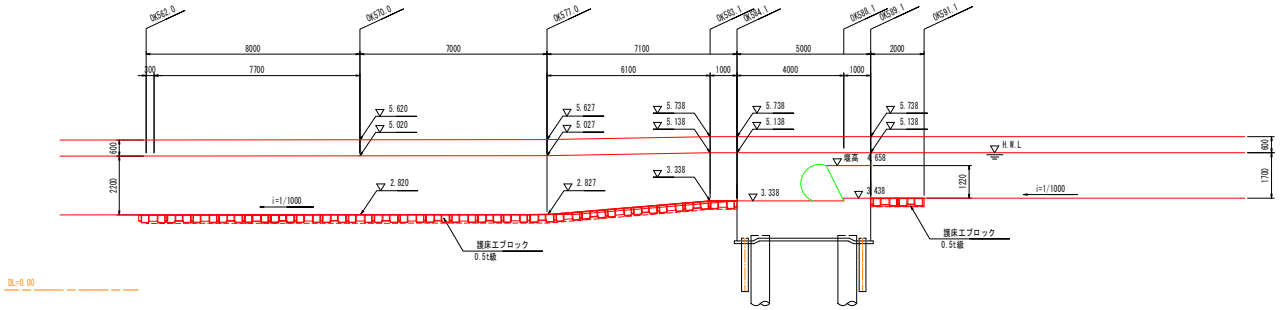

実　施

年　度	令和　4　年度
番　号	災　号
工事名	大規模特定河川工事　第17期
道川港名	塩冶赤川
施工箇所	出雲市 白枝～古志町 地内
図面名称	緩傾斜落差工護床ブロック配置図(参考図)(1)　縮尺 1:100
検印	会社名 / 会社及び責任者
測量 調査	
設　計	
	68　葉の内　33

緩傾斜落差工護床ブロック配置図(参考図)(2)

S=1:100

横断図

0K589.10

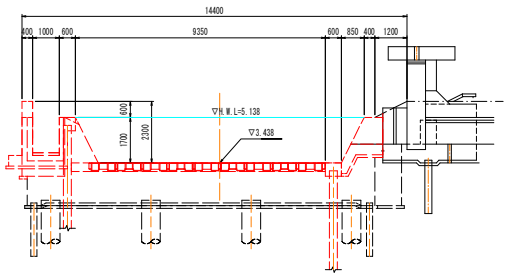

0K591.10

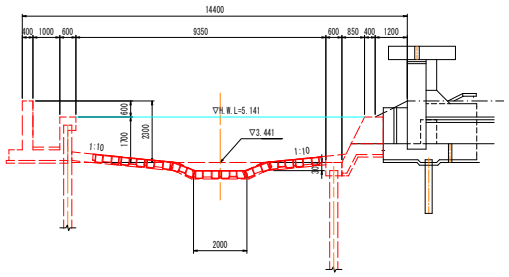

実 施

年 度	令和 4 年度
番 号	災 号
工 事 名	大規模特定河川工事 第17期
道川港名	塩冶赤川
施工箇所	出雲 市 白枝～古志 町 地内
図面名称	緩傾斜落差工護床ブロック配置図(参考図)(2) 縮尺 1:100
検印 会社名	会社及び責任者
測量 調査	
設 計	
	68 葉の内 34

護床ブロック0.5t平型　単体図（参考図）S=1:20

標　準　型

平面図

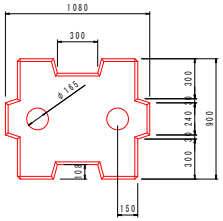

側面図

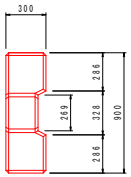

正面図

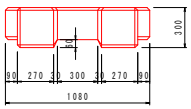

端　部　型

平面図

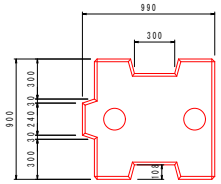

側面図

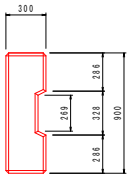

正面図

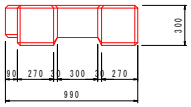

■数量表

規格	種類	質　量（ｔ）	ｺﾝｸﾘｰﾄ体積（ｍ3）	型枠面積（ｍ2）	吊筋質量（ｋｇ）
0.5t平型	標準型	0.44	0.195	2.19	1.47
	端部型	0.43	0.190	2.14	1.47

吊込用鉄筋詳細図

標　準　型

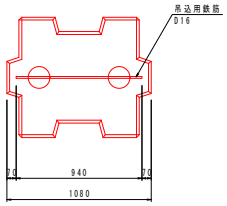

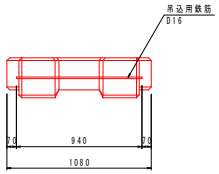

端　部　型

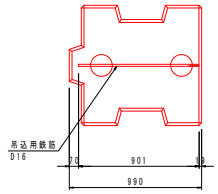

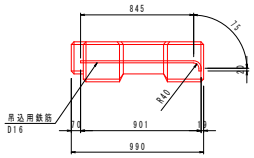

■吊鉄筋数量表

鉄筋の種類	径（ｍｍ）	鉄筋長（ｍ）	単位質量（kg/m）	質　量（ｋｇ）
異形	16	0.94	1.56	1.47

実　施　表示縮尺の 50% に縮小

年　度	令和　4　年度
番　号	災　　号
工事名	大規模特定河川工事　第17期
道川港名	塩冶赤川
施工箇所	出雲 市 白枝～古志 町 地内
図面名称	護床ブロック0.5t平型 単体図（参考図）縮尺 1:20
検印 会社名	会社及び責任者
測量 調査	
設　計	
	68 葉の内 35

護床ブロック 0.5t平型　側面連結詳細図（参考図）

0.5t平型　敷設図（かみ合わせ配列） S=1:10

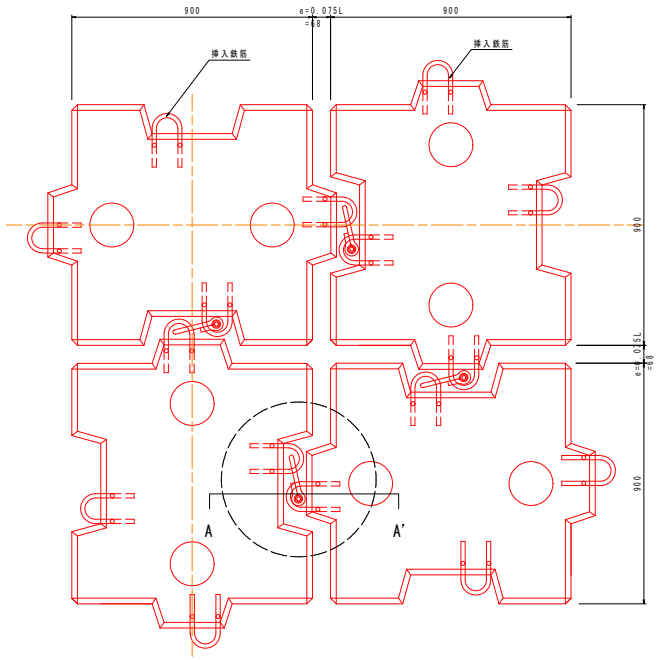

※突型は挿入鉄筋の取付位置が変わる

点線部詳細図 S=1:5

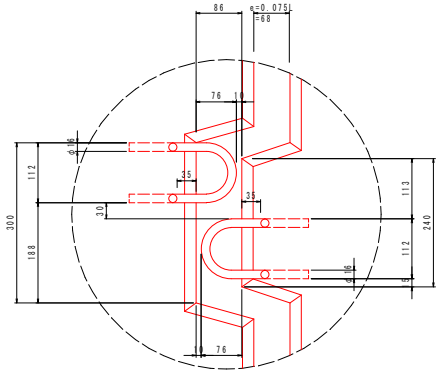

挿入鉄筋詳細図 S=1:10

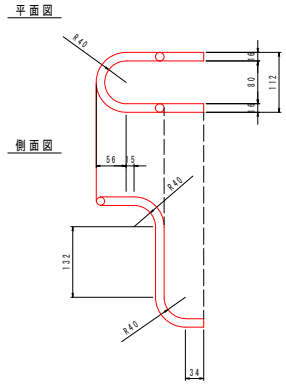

〈数量表〉

鉄筋の種別	径φ（mm）	1本の長さ（m）	本数（本）	総長（m）	単位質量（kg/m）	質量（kg）
丸　鋼	16	0.814	4	3.256	1.58	5.14

A-A' 断面詳細図 S=1:5

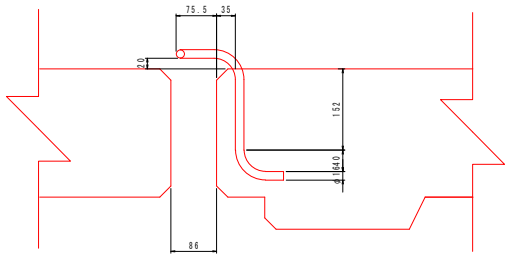

連結金具詳細図 S=1:5

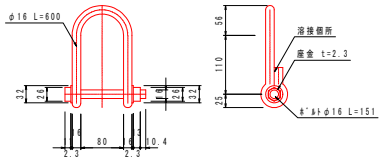

実　施

年　度	令和　4　年度
番　号	災　　号
工事名	大規模特定河川工事　第17期
道川港名	塩冶赤川
施工箇所	出雲 市 白枝～古志 町 地内
図面名称	護床ブロック0.5t平型 側面連結詳細図（参考図） 縮尺 図示
検印 会社名	会社及び責任者
測量 調査	
設　計	
	68 黨の内 36

排水樋管一般図

平面図 S=1:50
(0K576.67右岸)

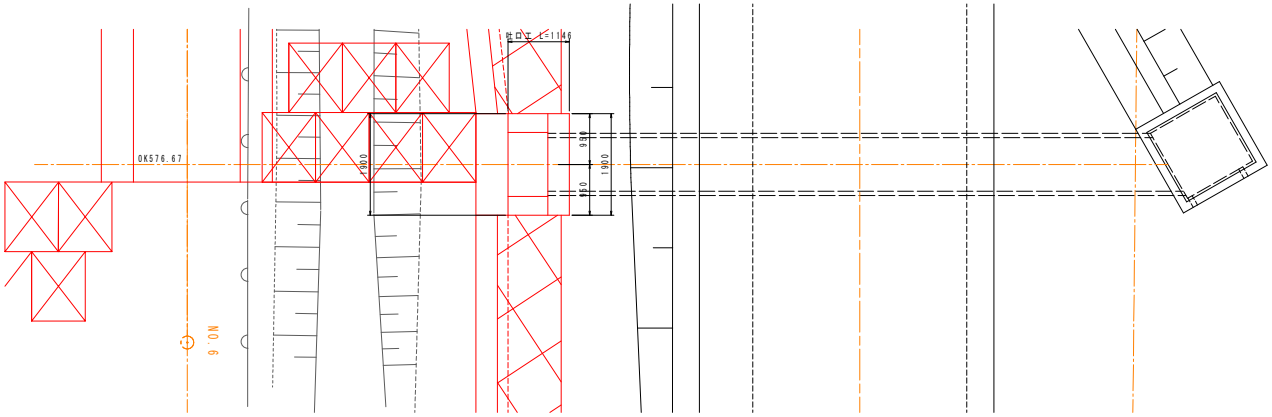

断面図 S=1:20

P1-RC-2-D1000

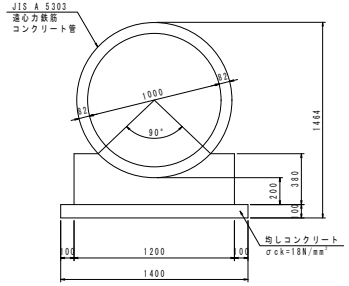

側面図 S=1:50
(0K576.67右岸)

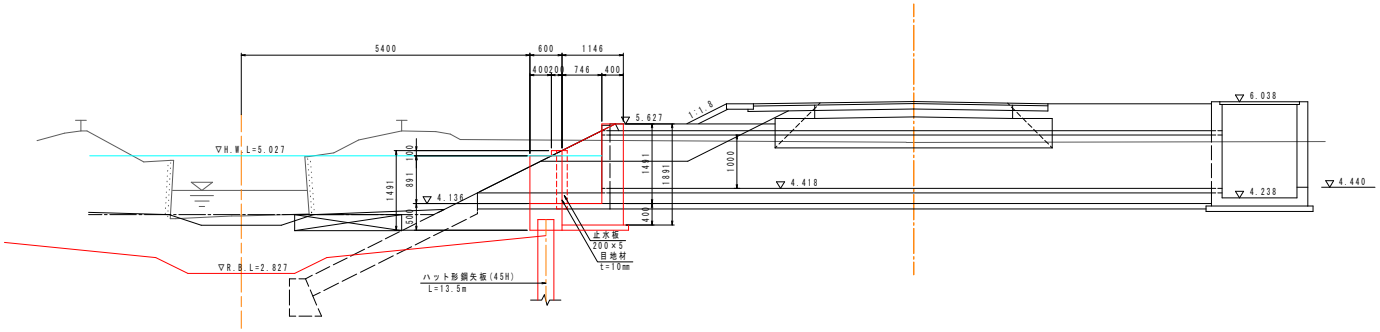

正面図 S=1:50

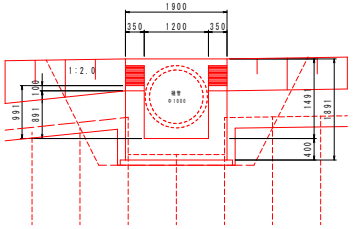

実施

年度	令和 4 年度
番号	災 号
工事名	大規模特定河川工事 第17期
道川港名	塩冶赤川
施工箇所	出雲 市 白枝～古志 町 地内
図面名称	排水樋管一般図 縮尺 図示
検印 会社名	会社及び責任者
測量 調査	
設計	
	68 葉の内 37

排水樋管構造図

吐口工 S=1:20

正面図

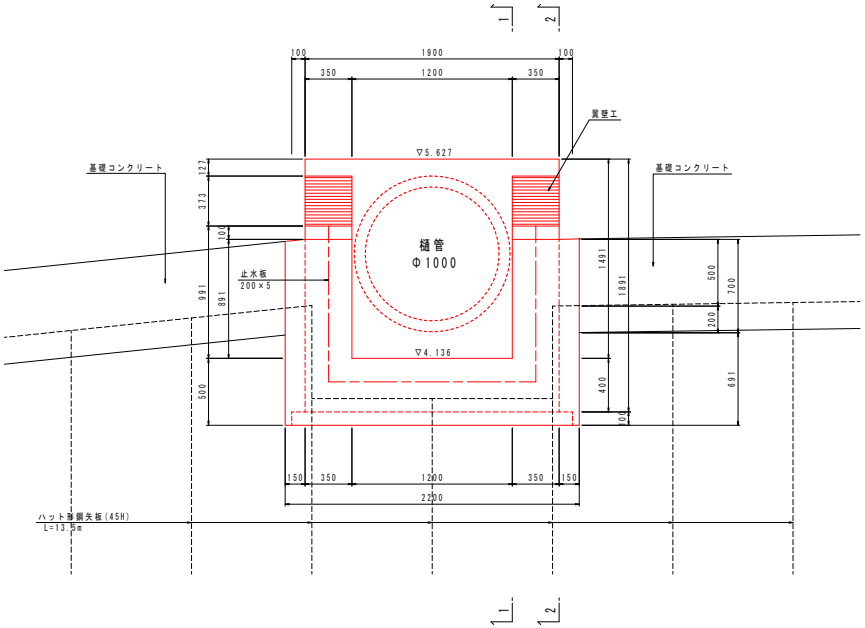

1 - 1

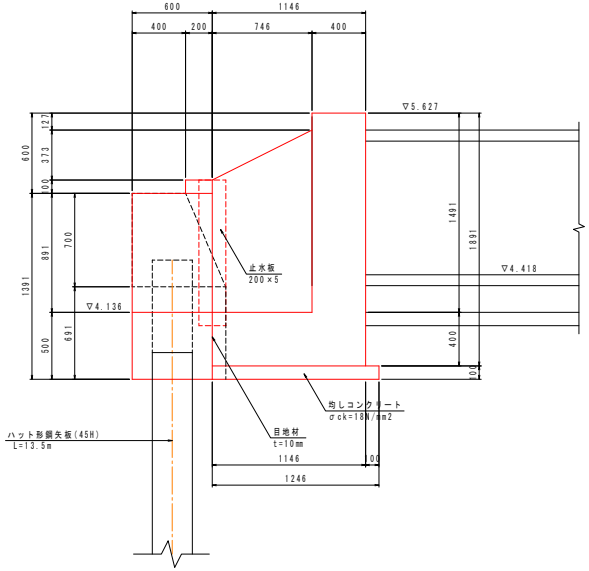

平面図

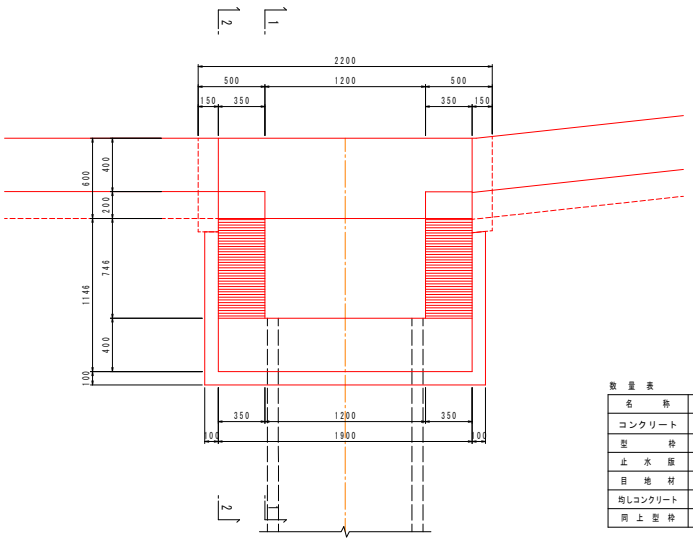

2 - 2

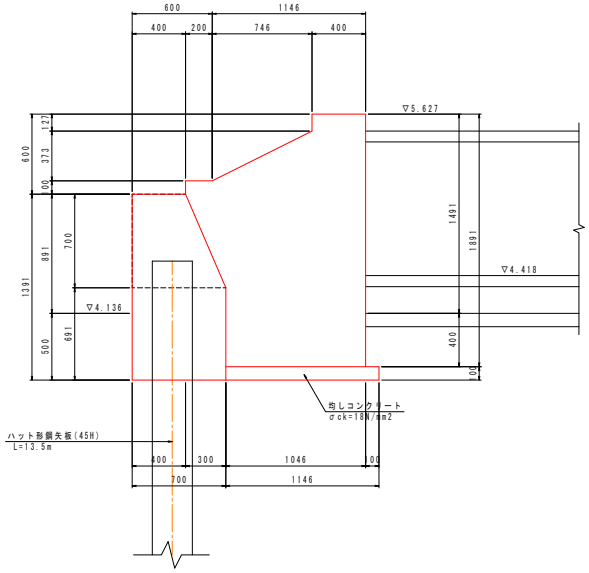

数量表　　1箇所当り

名称	規格	単位	数量
コンクリート	σck=18N/mm²	m³	2.216
型枠		m²	11.177
止水版	t=200	m	3.732
目地材		m²	1.427
均しコンクリート	σck=18N/mm²	m³	0.260
同上型枠		m²	0.439

実施 表示縮尺の 50% に縮小

年度	令和 4 年度
番号	災 号
工事名	大規模特定河川工事 第17期
道川港名	塩冶赤川
施工箇所	出雲市 白枝～古志町 地内
図面名称	排水樋管一般図 縮尺 1:20
会社名 / 担当	会社及び責任者
測量 調査	
設計	
	68 葉の内 38

排水樋管吐口配筋図

S=1:20

正面図

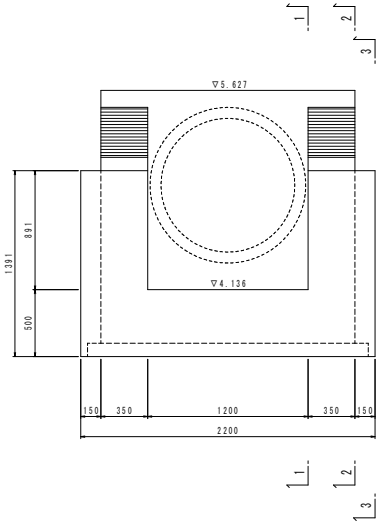

1 － 1

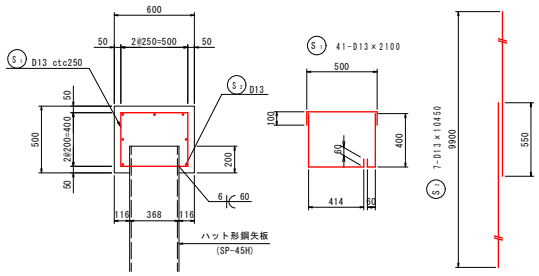

鉄筋表

記号	径	長さ	本数	単位質量	1本当り質量	質量	摘要
S 1	D13	2100	41	0.995	2.090	85.690	
S 2	〃	10450	7	〃	10.398	72.786	
ΣW= 158.476 kg							

数量表　10m当り

名称	規格	単位	数量
コンクリート	σck=24N/mm2	m^3	3.00
型枠		m^2	16.30
鉄筋	SD345,D13	kg	158.5
目地材	t=10mm	m^2	0.30
溶接	フレア溶接	m	9.8

2 － 2

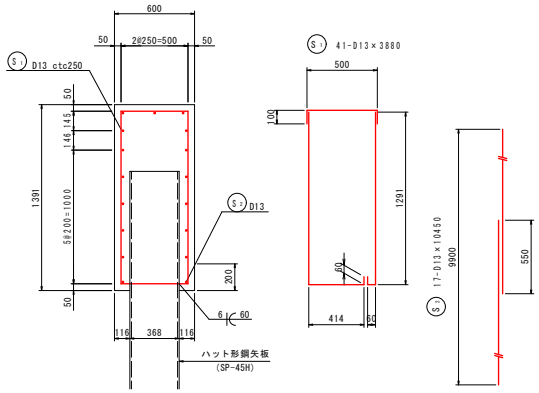

鉄筋表

記号	径	長さ	本数	単位質量	1本当り質量	質量	摘要
S 1	D13	3880	41	0.995	3.861	158.301	
S 2	〃	10450	17	〃	10.398	176.766	
ΣW= 335.067 kg							

数量表　10m当り

名称	規格	単位	数量
コンクリート	σck=24N/mm2	m^3	8.35
型枠		m^2	34.65
鉄筋	SD345,D13	kg	335.1
目地材	t=10mm	m^2	0.83
溶接	フレア溶接	m	9.8

3 － 3

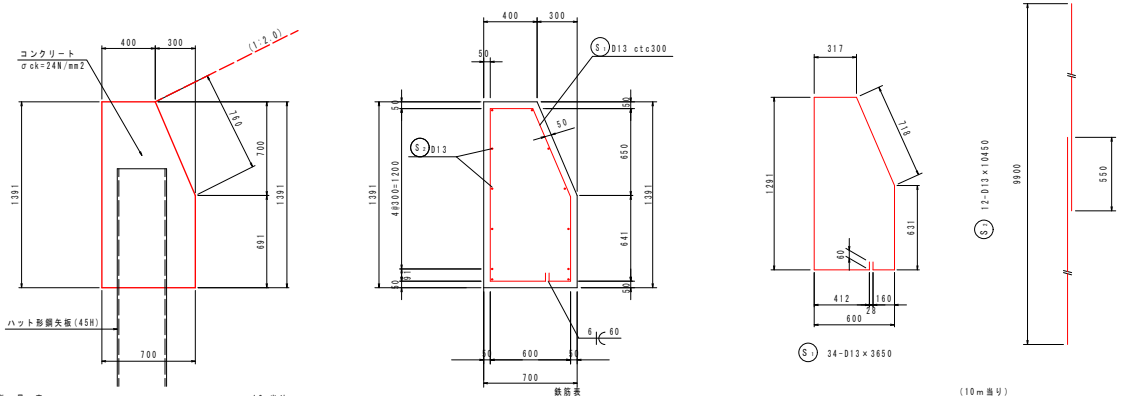

数量表　10m当り

名称	規格	単位	数量
コンクリート	σck=24N/mm2	m^3	8.69
型枠		m^2	36.29
鉄筋	SD345,D13	kg	248.3
目地材	t=10mm	m^2	0.87
溶接	フレア溶接	m	9.8

鉄筋表　(10m当り)

記号	径	長さ	本数	単位質量	1本当り質量	質量	摘要
S 1	D13	3650	34	0.995	3.632	123.488	
S 2	〃	10450	12	〃	10.398	124.776	
ΣW= 248.264 kg							

実施

年度	令和 4 年度
番号	災 号
工事名	大規模特定河川工事 第17期
道川港名	塩冶赤川
施工箇所	出雲市 白枝～古志町 地内
図面名称	排水樋管吐口配筋図 縮尺 1:20
検印	会社名 会社及び責任者
測量 調査	
設計	
	68 葉の内 39

1号階段構造図 S=1:50

OK583.6(川裏)

平面図

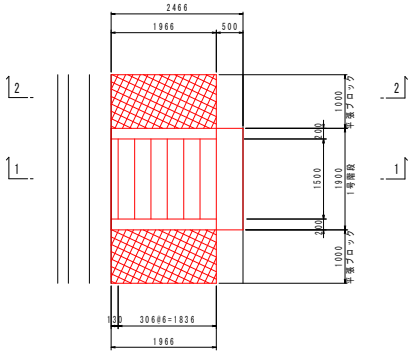

1 － 1

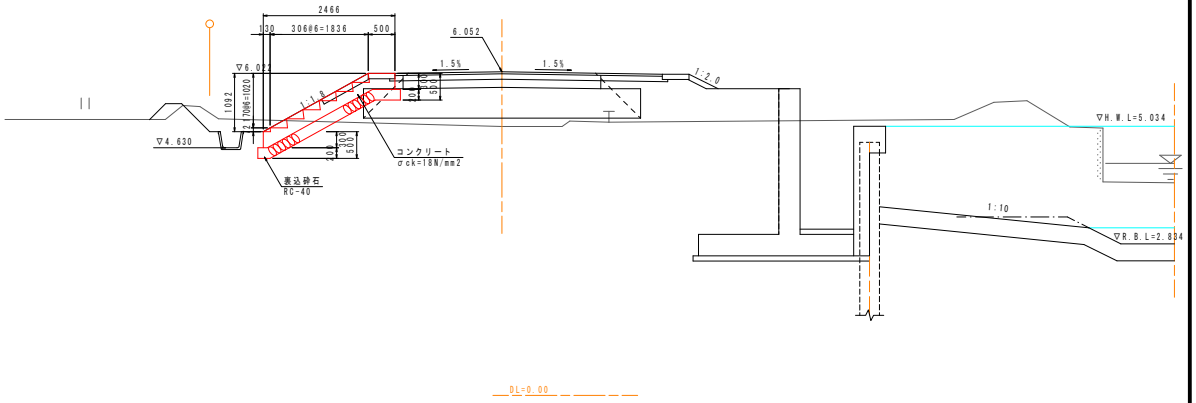

2 － 2

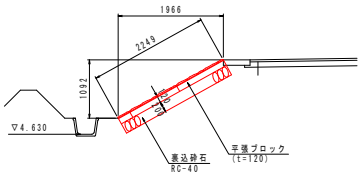

階段工詳細図

横断図

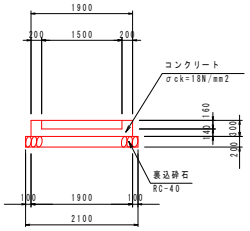

縦断図

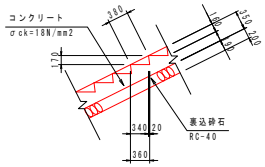

数量表　　1箇所当り

名称	規格	単位	数量
コンクリート	σck=18N/mm²	m³	0.980
型枠		m²	2.538
地覆コンクリート	σck=18N/mm²	m³	0.330
地覆型枠		m²	3.540
裏込砕石	RC-40	m³	1.239

平張ブロック工 S=1:30

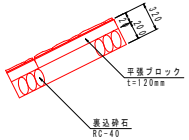

数量表　　10.0m2当り

名称	規格	単位	数量
平張ブロック	t=120mm	m²	10.000
裏込砕石	RC-40, t=200mm	m³	2.000

実施

年度	令和 4 年度
番号	災 号
工事名	大規模特定河川工事 第17期
道川港名	塩冶赤川
施工箇所	出雲 市 白枝～古志 町 地内
図面名称	1号階段構造図 縮尺 1:50
検印	会社名 会社及び責任者
測量 調査	
設計	
	68 葉の内 40

2号階段構造図　S=1:50

OK594.8(川表)

平面図

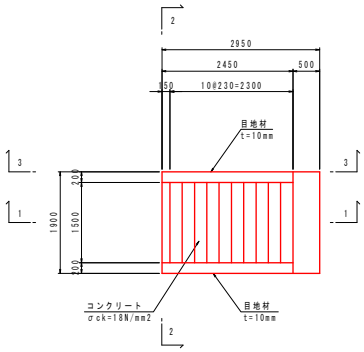

2 - 2

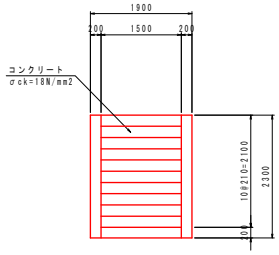

1 - 1

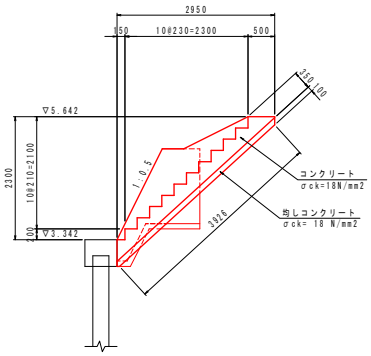

3 - 3

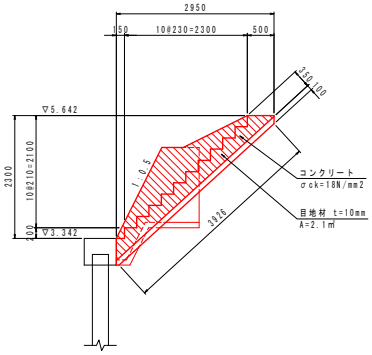

数　量　表　　1箇所当り

名　称	規　格	単位	数　量
コンクリート	σck=18N/mm²	m³	1.535
型枠		m²	3.450
地覆コンクリート	σck=18N/mm²	m³	0.858
地覆型枠		m²	9.336
均しコンクリート	σck=18N/mm²	m³	7.459
均し型枠		m²	0.291
目地材	t=10mm	m²	2.100

実　施

年　度	令和　4　年度
番　号	災　号
工事名	大規模特定河川工事　第17期
道川港名	塩冶赤川
施工箇所	出雲 市 白枝～古志 町 地内
図面名称	2号階段構造図 縮尺 1:50
検印 会社名	会社及び責任者
測量 調査	
設　計	
	68 葉の内 41

左岸市道縦断面図

（都市安全交付金（広域河川）工事第10期施工図より）

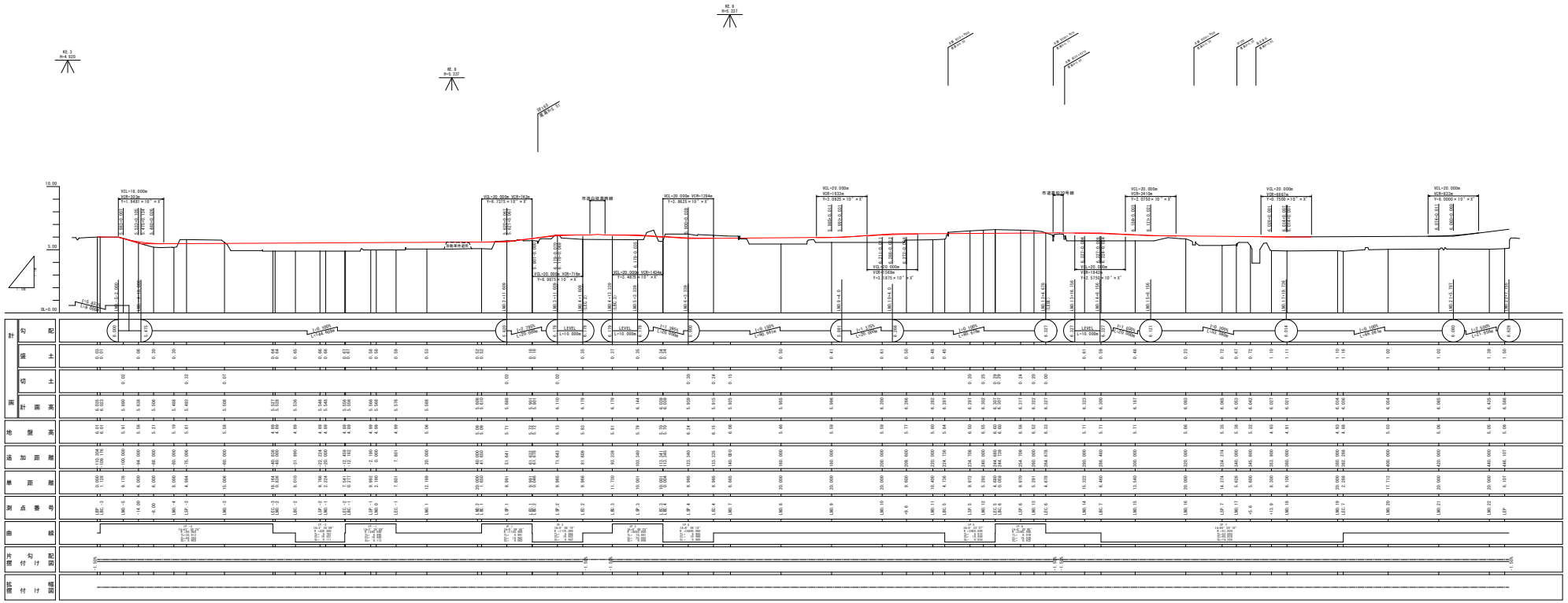

実施

年度	令和 4 年度
事業	道 路
工事名	大規模特定河川工事 第17期
道路路線名	堀池西川
施工箇所	自至 兵庫県 左岸一長田 地内
図面名称	左岸市道縦断面図
	縦尺 設計
	作成
	検査
	検印
	決裁

左岸側市道標準断面図

LNO.17+13.9付近 S=1:50

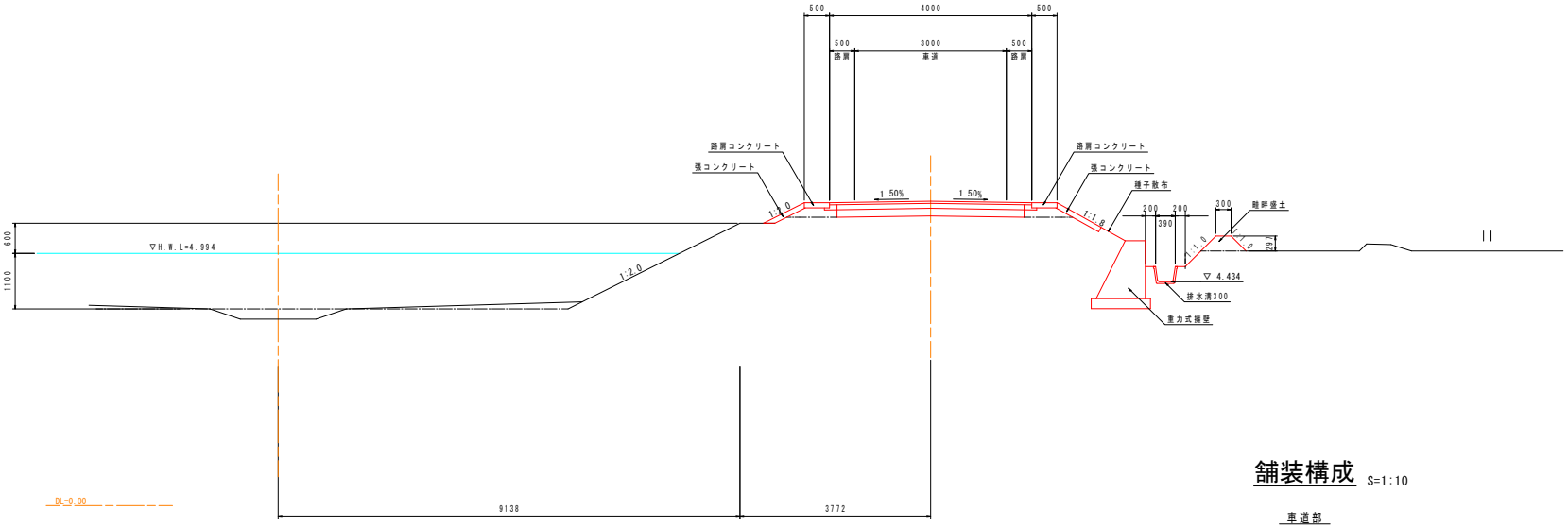

舗装構成 S=1:10

車道部

交通量区分　N2
設計CBR　4%

No.13+15.70～No.19+2.288

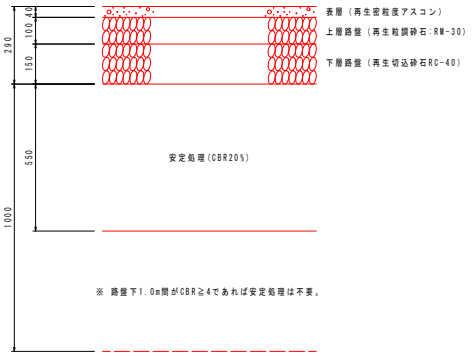

実 施

年　度	令和　4　年度
番　号	災　号
工 事 名	大規模特定河川工事　第17期
道川港名	塩冶赤川
施工箇所	出雲 市 白枝～古志 町 地内
図面名称	左岸側市道標準断面図 縮尺 図示
検印 会社名	会社及び責任者
測量 調査	
設　計	
	68 葉の内 43

左岸市道横断面図

S=1:100　防災安全交付金（広域河川）工事第10期完工図より

LNO.19

PH=5.105
GH=4.93
FH=6.034

D=26.100

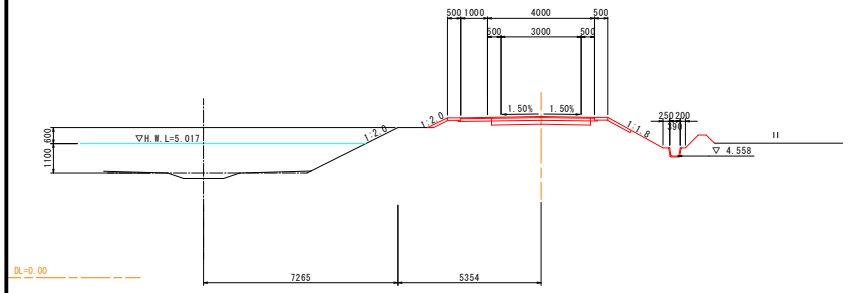

LNO.17+13.900

PH=5.115
GH=4.93
FH=6.027

D=8.300

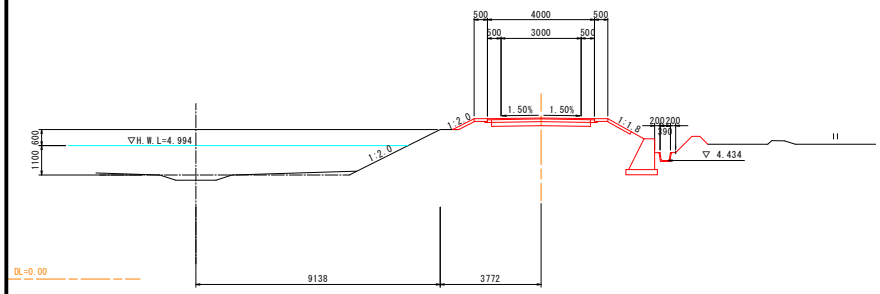

LEC.7

PH=5.107
GH=4.88
FH=6.036

D=2.288

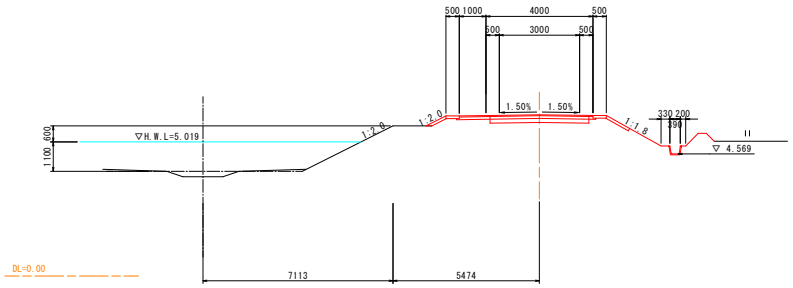

実　施

年　度	令和　4　年度
番　号	災　　号
工 事 名	大規模特定河川工事　第17期
道川港名	塩冶赤川
施工箇所	出雲 市 白枝～古志 町 地内
図面名称	左岸側市道横断面図 縮尺 1:100
検印 会社名	会社及び責任者
測量 調査	
設　計	
	68 葉の内 44

付帯工構造図

防災安全交付金（広域河川）工事第10期完工図より

排水溝300×300 S=1:20

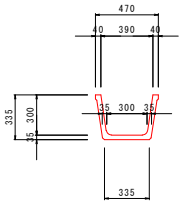

数 量 表　　10.0m当り

名　称	規　格	単位	数　量
排 水 溝	300×300	m	10.0

重力式擁壁

展 開 図 SH=1:100 SV=1:50

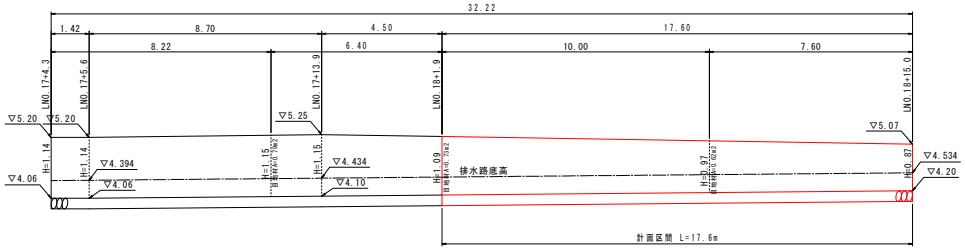

寸法及び数量表

測　点	H	B	コンクリート	型　枠	基礎砕石
LNO.17+2.6	1.14	0.97	0.78	2.41	1.17
LNO.17+5.6	1.14	0.97	0.78	2.41	1.17
LNO.17+13.9	1.15	0.98	0.79	2.44	1.18
LNO.18+1.9	1.09	0.95	0.73	2.30	1.15
LNO.18+15.0	0.87	0.84	0.54	1.84	1.04

標準断面図 S=1:50

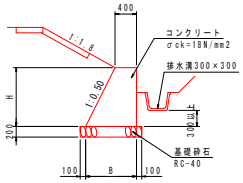

管敷設断面 S=1:10

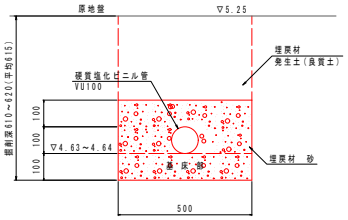

数 量 表　　10.0m当り

名　称	規　格	単位	数　量
床掘	土砂	m^3	3.1
埋戻	砂・W<1.0m	m^3	1.4
	良質土・W<1.0m	m^3	1.6
基面整正		m^2	5.0
硬質塩化ビニル管	φ100	m	10.0

集水桝B500-L500-H500 S=1:20

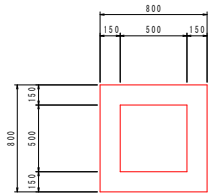

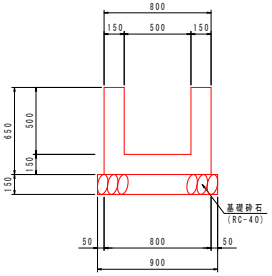

数 量 表　　1箇所当り

名　称	規　格	単位	数　量
コンクリート	σck=18N/mm2	m^3	0.291
型　枠		m^2	3.380
基 礎 砕 石	RC-40 t=15cm	m^2	0.81

路肩コンクリート S=1:20

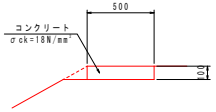

数 量 表　　10.0m当り

名　称	規　格	単位	数　量
コンクリート	σck=18N/mm²	m^3	0.50
型　枠		m^2	1.00
目　地　材	t=10mm	m^2	0.05

張コンクリート S=1:20

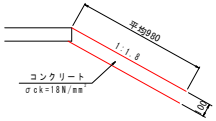

数 量 表　　10.0m当り

名　称	規　格	単位	数　量
コンクリート	σck=18N/mm²	m^3	0.98
目　地　材	t=10mm	m^2	0.10

実 施

年　度	令和　4　年度
番　号	災　号
工 事 名	大規模特定河川工事　第17期
道川港名	塩冶赤川
施工箇所	出雲市 白枝～古志町 地内
図面名称	付帯工構造図 縮尺 図示
検印	会社名 会社及び責任者
測量 調査	
設　計	
	68 葉の内 45

撤去工平面図

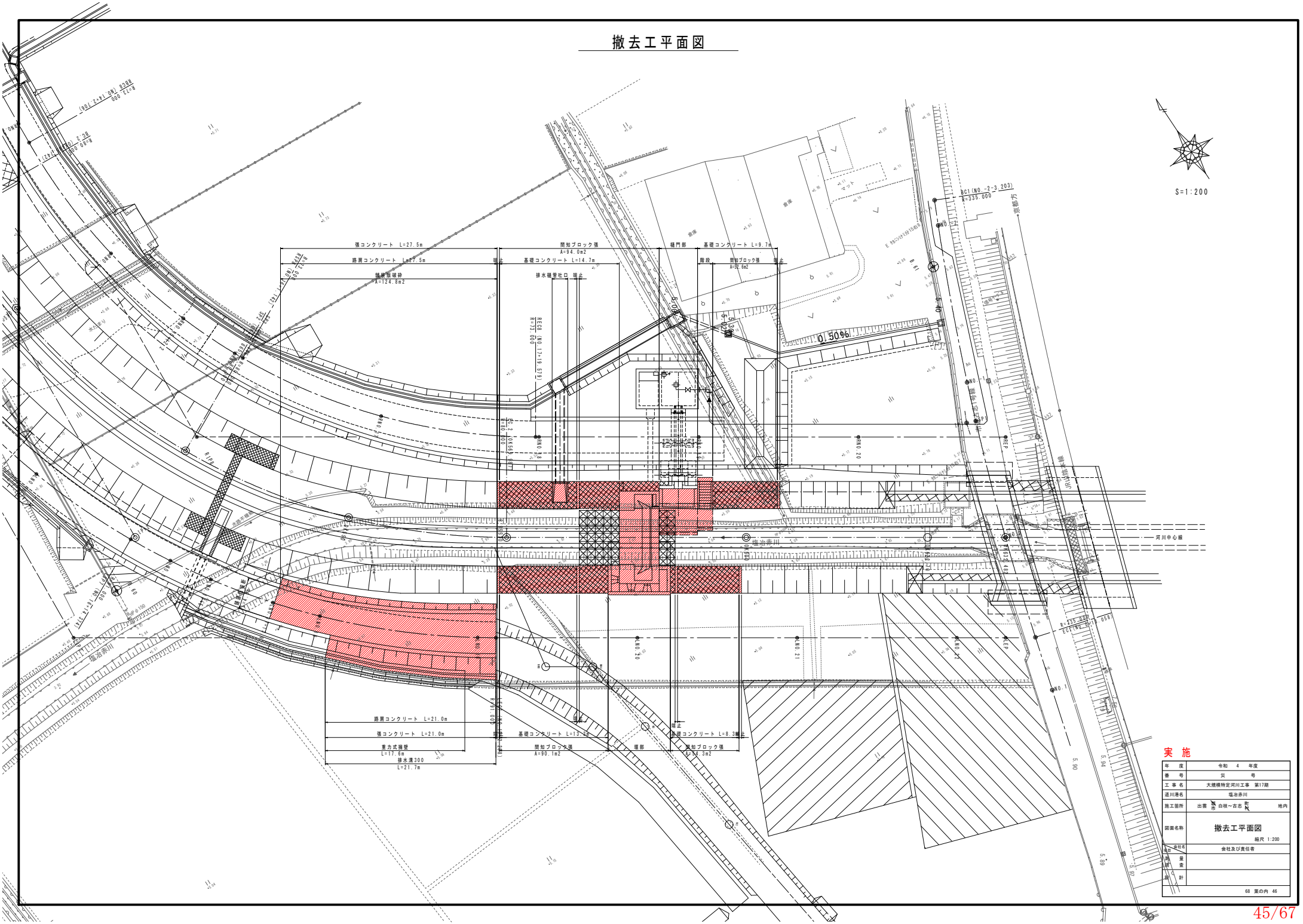
S=1:200
張コンクリート L=27.5m
路肩コンクリート L=27.5m
間知ブロック張
A=94.0m2
基礎コンクリート L=14.7m
樋門部
基礎コンクリート L=9.7m
階段
間知ブロック張
A=50.6m2
排水樋管吐口 撤去
0.50%
河川中心線
塩冶赤川
路肩コンクリート L=21.0m
張コンクリート L=21.0m
重力式擁壁
L=17.6m
排水溝300
L=21.7m
基礎コンクリート L=13.4m
間知ブロック張
A=90.1m2
堰部
基礎コンクリート L=8.3m
間知ブロック張
A=54.3m2
実 施
年 度 令和 4 年度
番 号 災
工 事 名 大規模特定河川工事 第17期
道川港名 塩冶赤川
施工箇所 出雲市 白枝～古志町地内
図面名称 撤去工平面図
縮尺 1:200
会社名 会社及び責任者
68 葉の内 46

撤 去 工 図 (1)　S=1:50
(堰部)

平 面 図

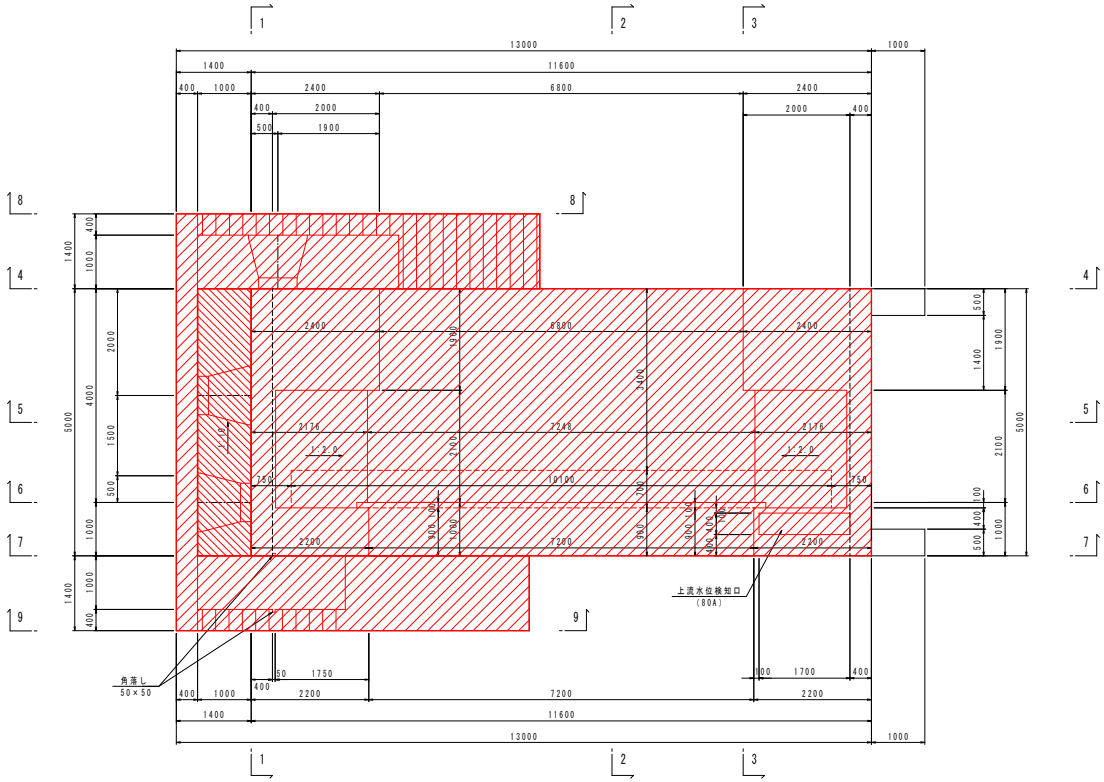

1 - 1

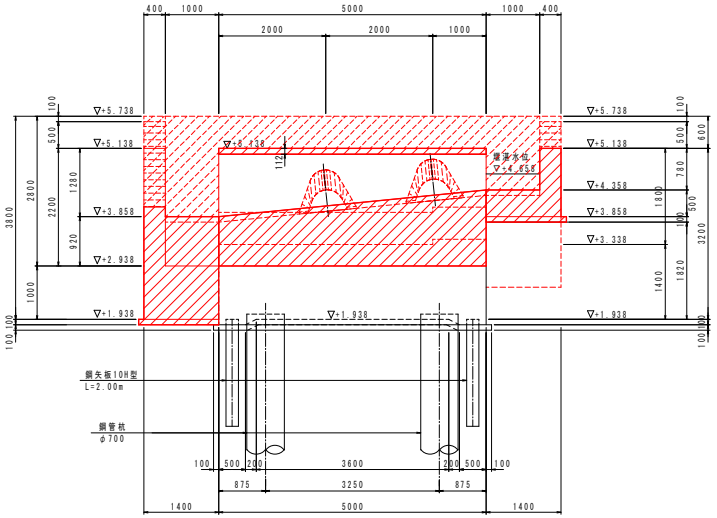

※ハーフコーンは再利用のこと

2 - 2

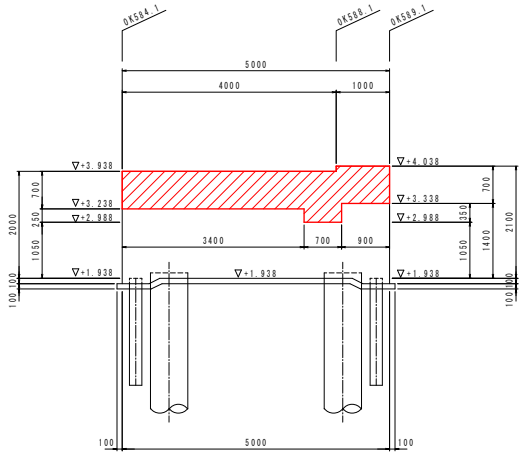

3 - 3

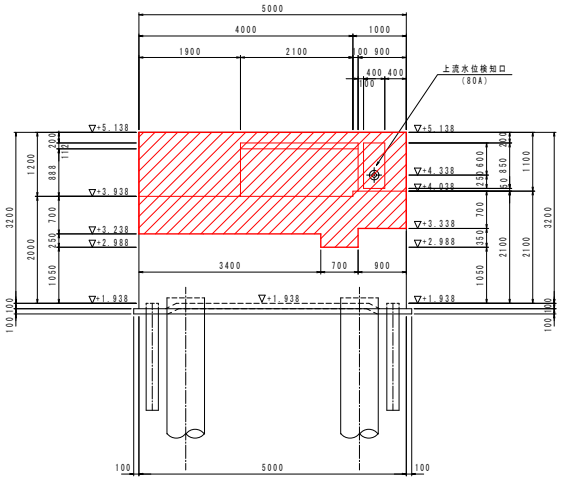

※ ゴム堰設置部のはつり出した鉄筋は500mm以上残して切断のこと。

実 施

年 度	令和 4 年度
番 号	災 号
工 事 名	大規模特定河川工事 第17期
道川港名	塩冶赤川
施工箇所	出雲 市 白枝～古志 町 地内
図面名称	堰撤去工図(1) 縮尺 1:50
検印	会社名 / 会社及び責任者
測量 調査	
設 計	

68 葉の内 47

撤 去 工 図 (2)　S=1:50

(堰部)

4 － 4(下流面図)

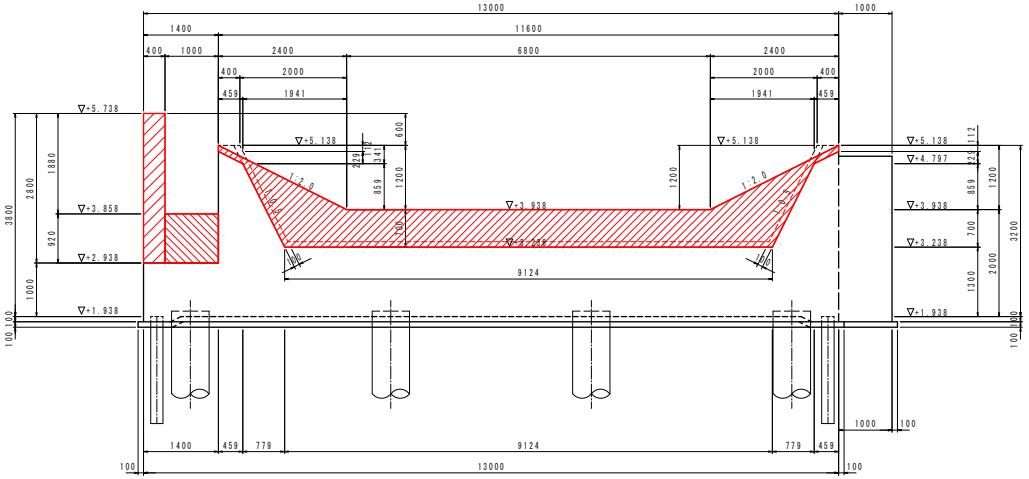

5 － 5(ゴム堰設置断面図)

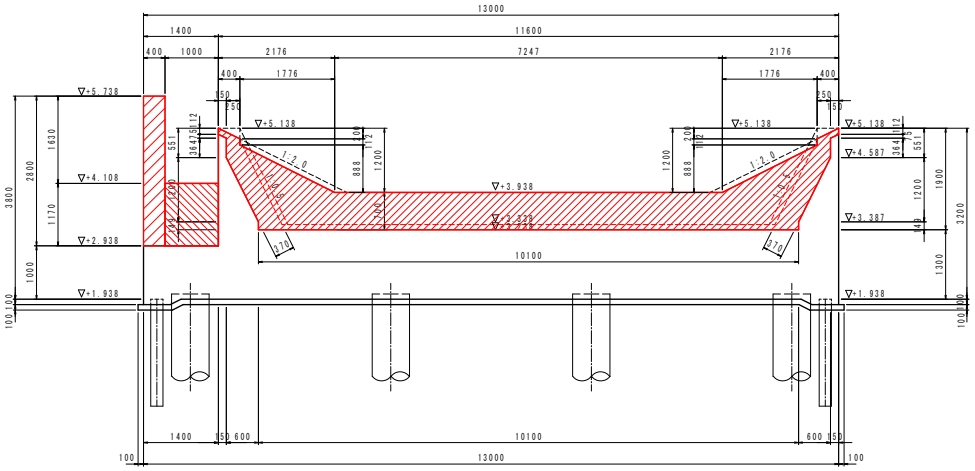

※ ゴム堰設置部のはつり出した鉄筋は500mm以上残して切断のこと。

実 施

年　度	令和　4　年度
番　号	災　　号
工 事 名	大規模特定河川工事　第17期
道川港名	塩冶赤川
施工箇所	出雲 市 白枝～古志 町 地内
図面名称	堰撤去工図(2) 縮尺 1:50
検印 会社名	会社及び責任者
測量 調査	
設　計	
	68 葉の内 48

撤 去 工 図 (3)　S=1:50
(堰部)

6 － 6(ゴム堰設置断面図)

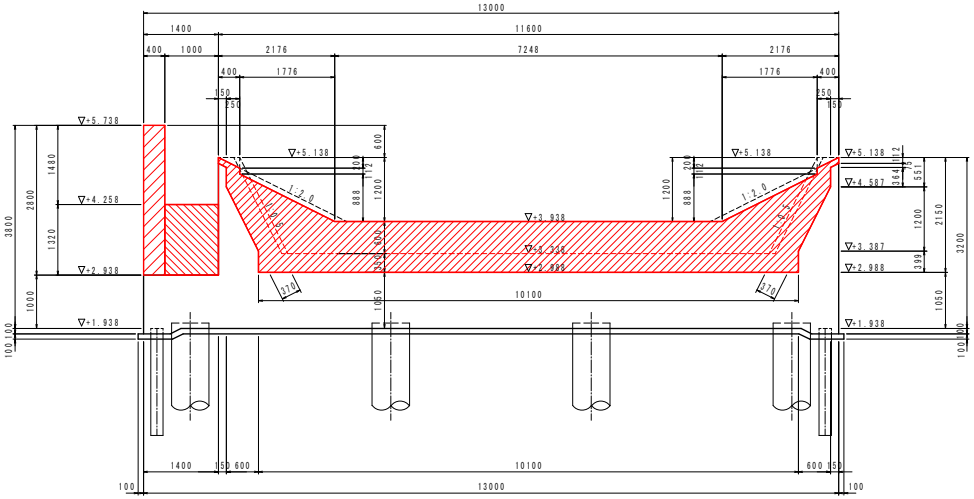

8 － 8(魚道下流面図)

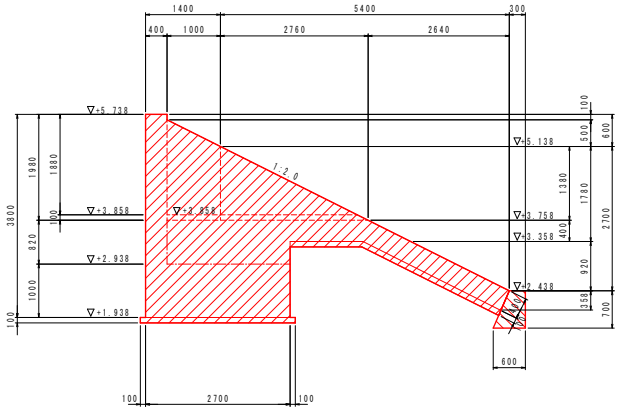

7 － 7(上流面図)

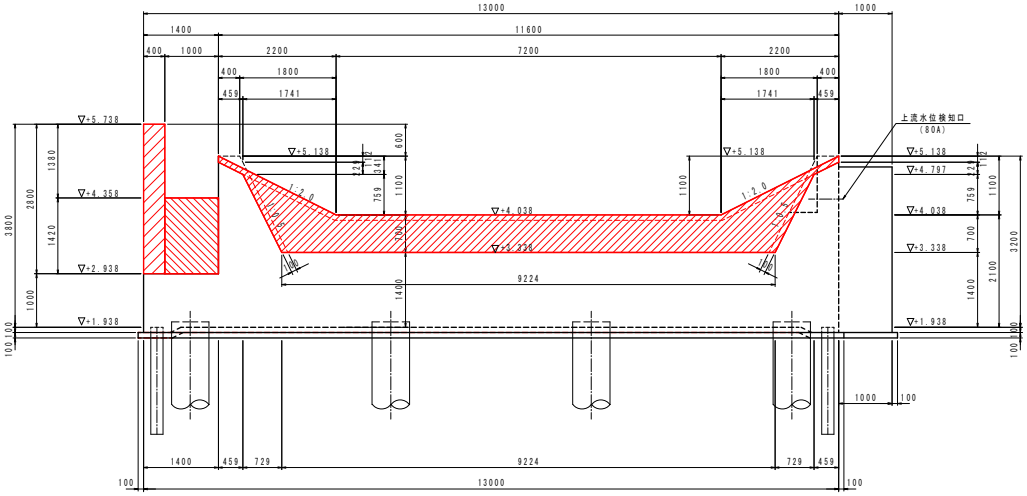

9 － 9(魚道上流面図)

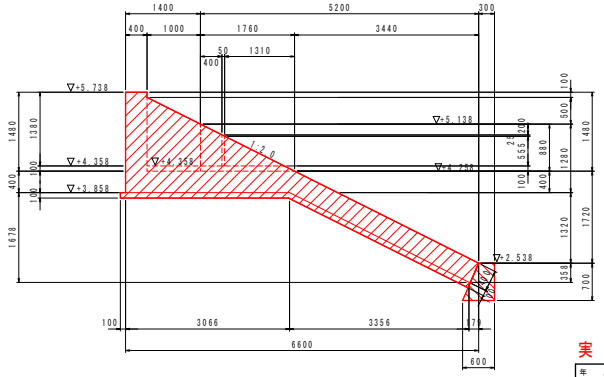

※ ゴム堰設置部のはつり出した鉄筋は500mm以上残して切断のこと。

実 施

年　度	令和　4　年度
番　号	災　号
工 事 名	大規模特定河川工事　第17期
道川港名	塩冶赤川
施工箇所	出雲 市 白枝～古志 町 地内
図面名称	堰撤去工図(3) 縮尺 1:50
協議 会社名	会社及び責任者
測量 調査	
設　計	
	68 葉の内 49

撤 去 工 図 (4)　S=1:50
(樋門部)

平面図

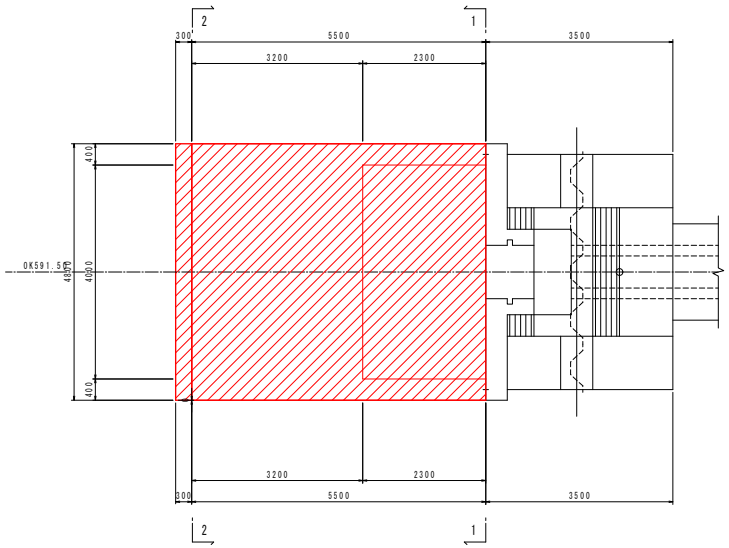

1 - 1

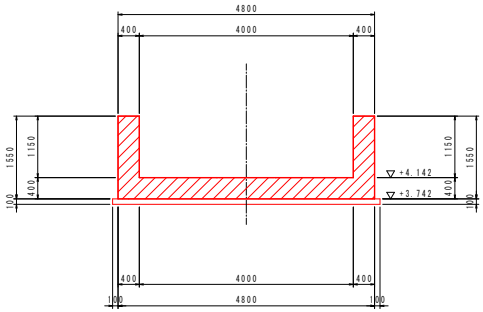

縦断図

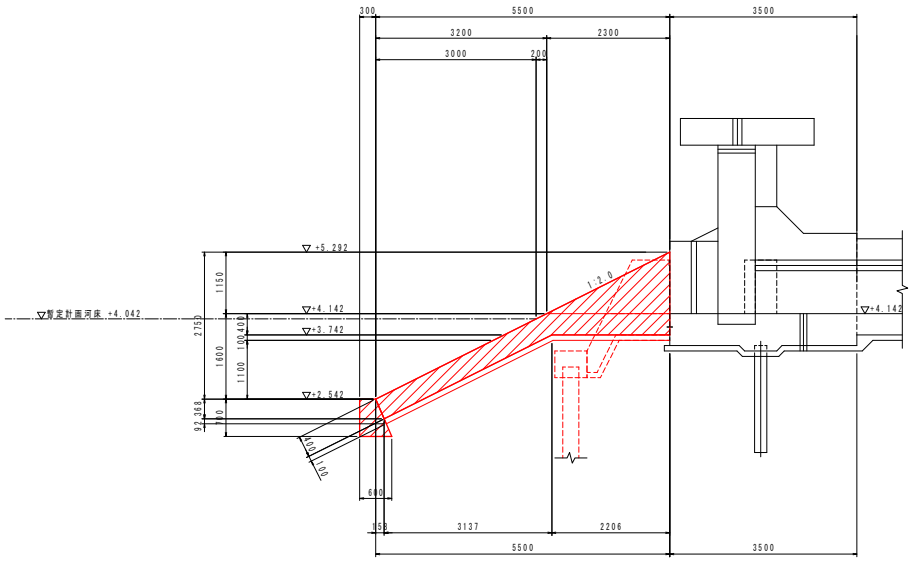

2 - 2

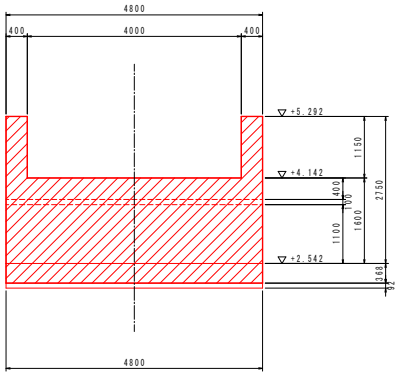

実 施

年　度	令和　4　年度
番　号	災　　号
工 事 名	大規模特定河川工事　第17期
道川港名	塩冶赤川
施工箇所	出雲 市 白枝～古志 町 地内
図面名称	堰撤去工図(4) 縮尺 1:50
検印 会社名	会社及び責任者
測量 調査	
設　計	
	68 葉の内 50

撤 去 工 図 (5)

防災安全交付金（広域河川）工事第10期完工図より

間知ブロック張

左岸展開図 S=1:50

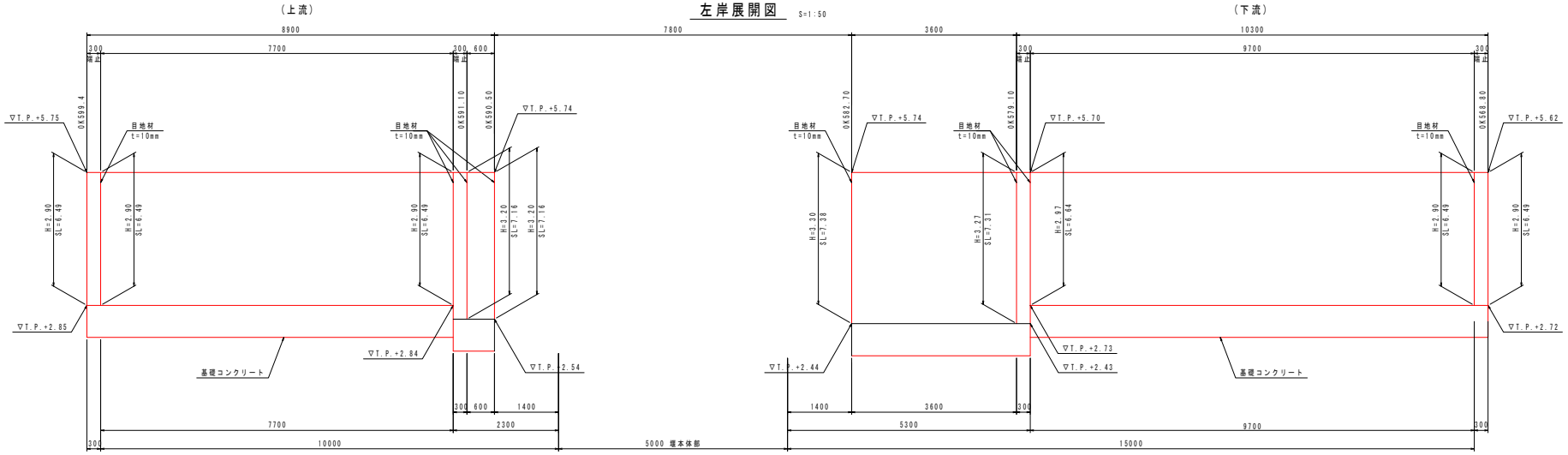

断 面 図 S=1:50

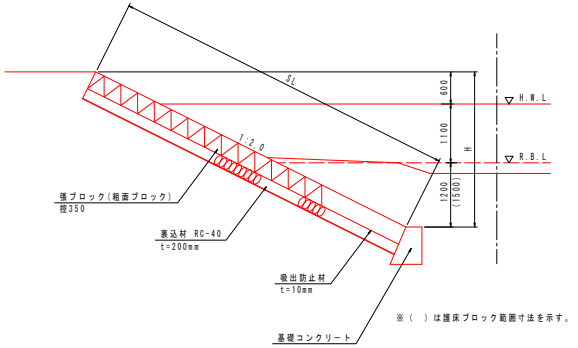

張ブロック(粗面ブロック)詳細図 S=1:20

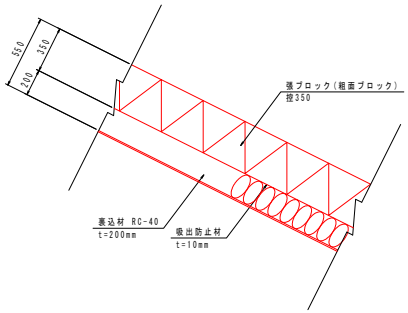

基礎コンクリート詳細図 S=1:20

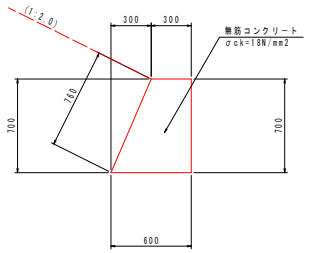

端止 S=1:50
OK599.4,OK568.8左岸付近

断 面 図

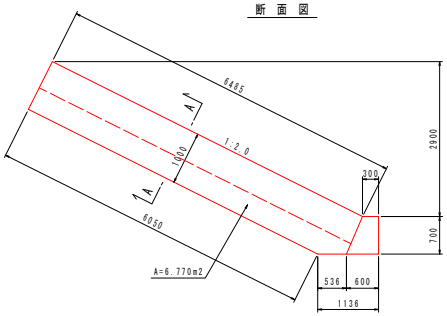

A － A

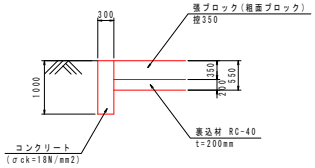

端止 S=1:50
OK591.1,OK579.1左岸付近

断 面 図

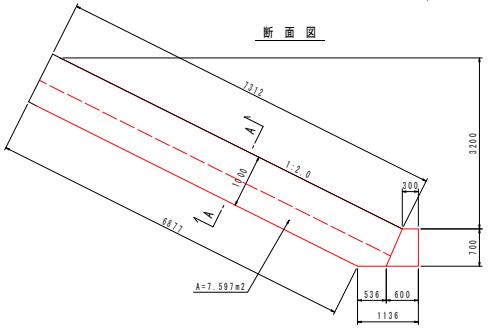

A － A

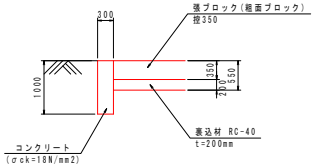

実 施

年 度	令和 4 年度
番 号	災 号
工 事 名	大規模特定河川工事 第17期
道川港名	塩冶赤川
施工箇所	出雲市 白枝～古志町 地内
図面名称	堰撤去工図(5) 縮尺 図示
検印 会社名	会社及び責任者
測量 調査	
設 計	
	68 葉の内 51

撤 去 工 図 (6)

防災安全交付金（広域河川）工事第10期完工図より

間知ブロック張

右岸展開図 S=1:50

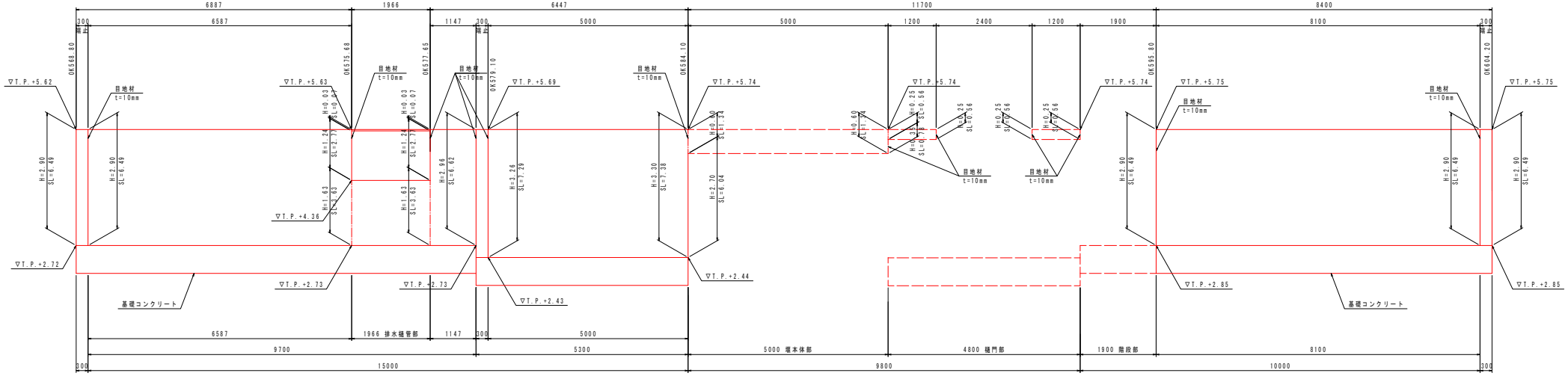

断 面 図 S=1:50

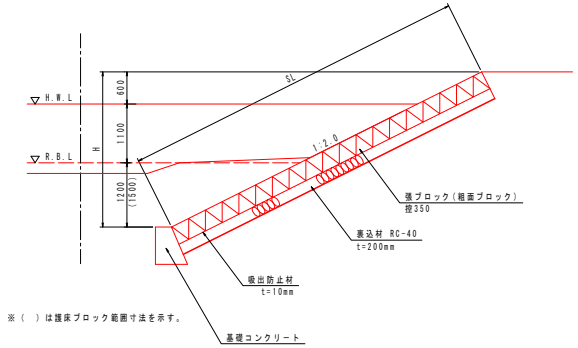

※（ ）は護床ブロック範囲寸法を示す。

張ブロック(粗面ブロック)詳細図 S=1:20

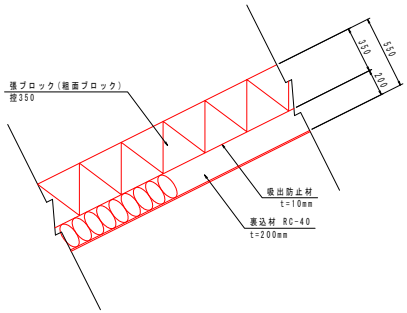

基礎コンクリート詳細図 S=1:20

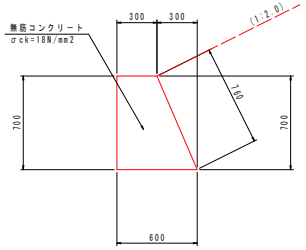

端止 S=1:50
OK568.8,OK604.2右岸付近

断 面 図

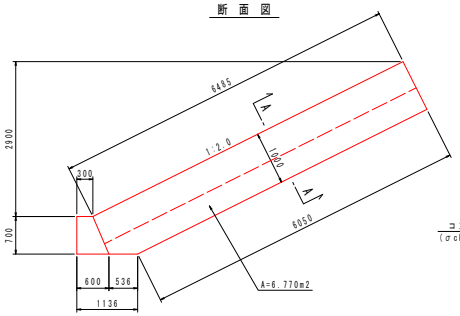

A － A

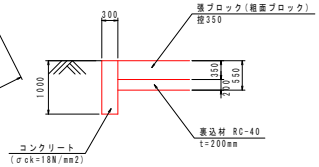

端止 S=1:50
OK579.1右岸付近

断 面 図

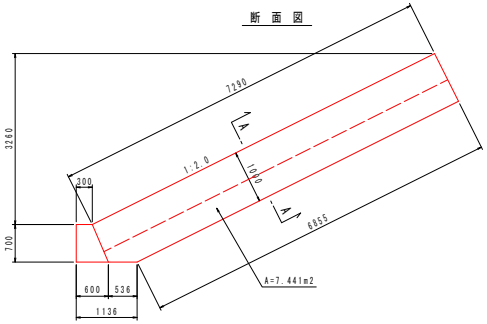

A － A

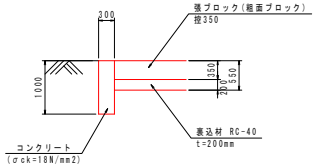

実 施

年 度	令和 4 年度
番 号	災 号
工 事 名	大規模特定河川工事 第17期
道川港名	塩冶赤川
施工箇所	出雲 市 白枝～古志 町 地内
図面名称	堰撤去工図(6) 縮尺 図示
検印	会社名 / 会社及び責任者
測量 調査	
設 計	
	68 葉の内 52

撤 去 工 図 (7)

防災安全交付金（広域河川）工事第10期完工図より

階段工

平 面 図

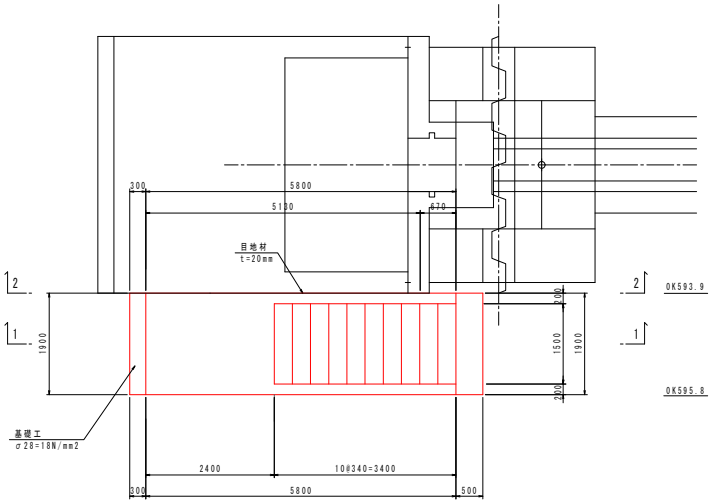

1 － 1

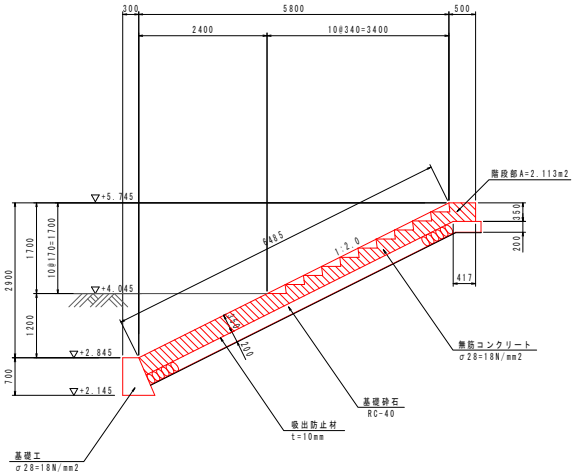

2 － 2

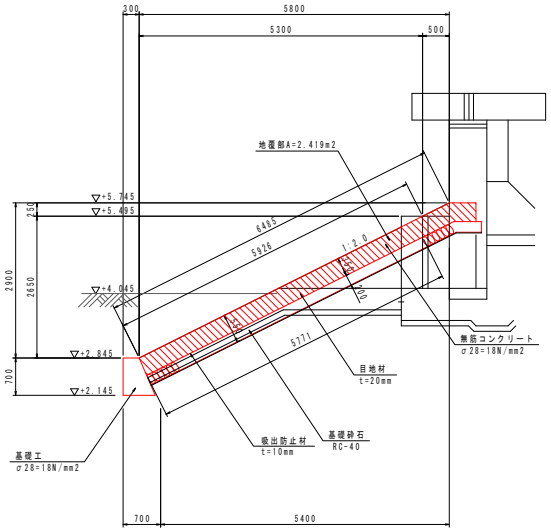

階段工詳細図

横 断 図

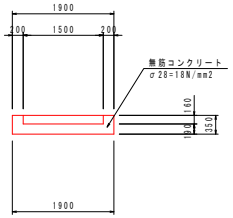

縦 断 図

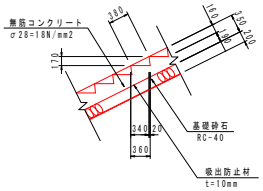

基礎工詳細図

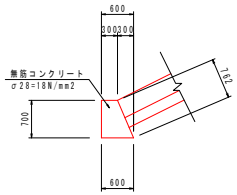

実 施

年 度	令和 4 年度
番 号	災 号
工 事 名	大規模特定河川工事 第17期
道川港名	塩冶赤川
施工箇所	出雲 市 白枝～古志 町 地内
図面名称	堰撤去工図(7) 縮尺 図示
検印 会社名	会社及び責任者
測量 調査	
設 計	
	68 葉の内 53

撤 去 工 図 (8)

防災安全交付金（広域河川）工事第10期完工図より

吐 口 工 S=1:30

平 面 図

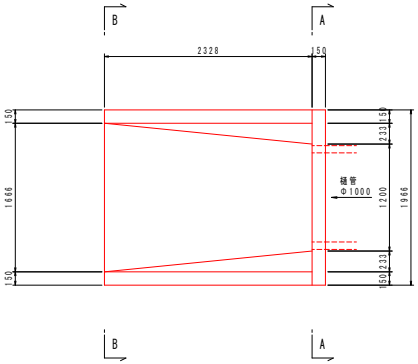

A － A

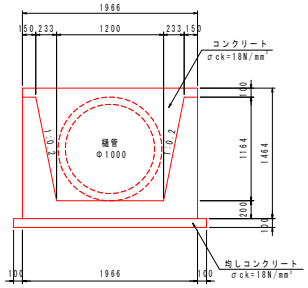

側 面 図

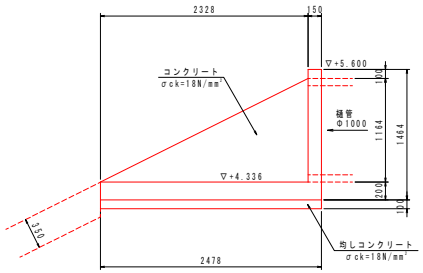

B － B

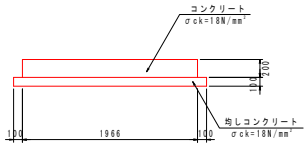

重力式擁壁

展 開 図 SH=1:100 SV=1:50

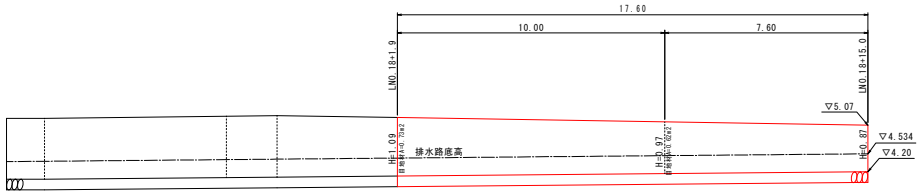

寸法及び数量表

測 点	H	B	コンクリート	型 枠	基礎砕石
LNO.18+1.9	1.09	0.95	0.73	2.30	1.15
LNO.18+15.0	0.87	0.84	0.54	1.84	1.04

標準断面図 S=1:50

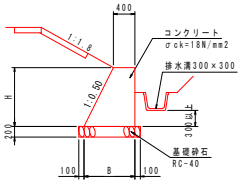

舗装構成 S=1:10

車道部

交通量区分 N2
設計CBR 4%

No.13+15.70～No.19+2.288

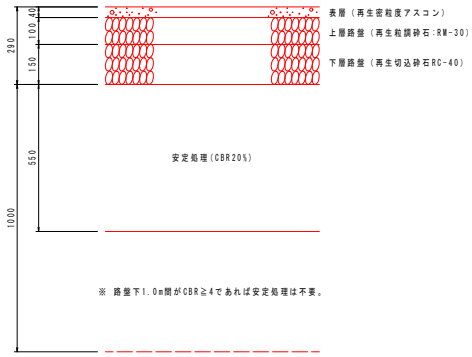

※ 路盤下1.0m間がCBR≧4であれば安定処理は不要。

排水溝300×300 S=1:20

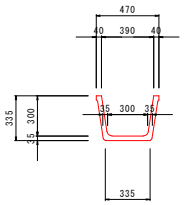

路肩コンクリート S=1:20

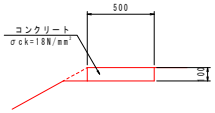

張コンクリート S=1:20

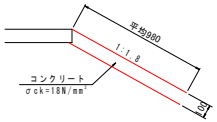

実 施

年 度	令和 4 年度
番 号	災 号
工 事 名	大規模特定河川工事 第17期
道川港名	塩冶赤川
施工箇所	出雲 市 白枝～古志 町 地内
図面名称	堰撤去工図(8) 縮尺 図示
検印 会社名	会社及び責任者
測量 調査	
設 計	
	68 葉の内 54

仮設計画図

S=1:200

迂回路設計条件

標準断面

対象車両は乗用車程度
設計速度 V=20km相当
道路幅員 W=4.5m(4.0m×0.25m×2)

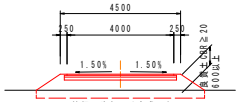

※拡幅、片勾配は考慮しない。
計画交通量 N1
(15台未満・大型車／日・一方向)
設計期間 2年 信頼度90%
設計CBR=3.0% TA≧6cm

舗装構成

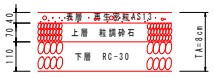

IP1		IP2	
IA=	45-00-00	IA=	49-23-54
R=	30.000	R=	30.000
CL=	23.562	CL=	25.865
SL=	2.472	SL=	3.021
TL=	12.426	TL=	13.798

実 施

年度	令和 4 年度
番号	災 号
工事名	大規模特定河川工事 第17期
河川港名	塩冶赤川
施工箇所	出雲 市 白枝～古志 町 地内
図面名称	仮設計画図 (参考図) 縮尺 1:200
担当	会社及び責任者
測量	
調査	
設計	

68 葉の内 55

迂回路縦断面図

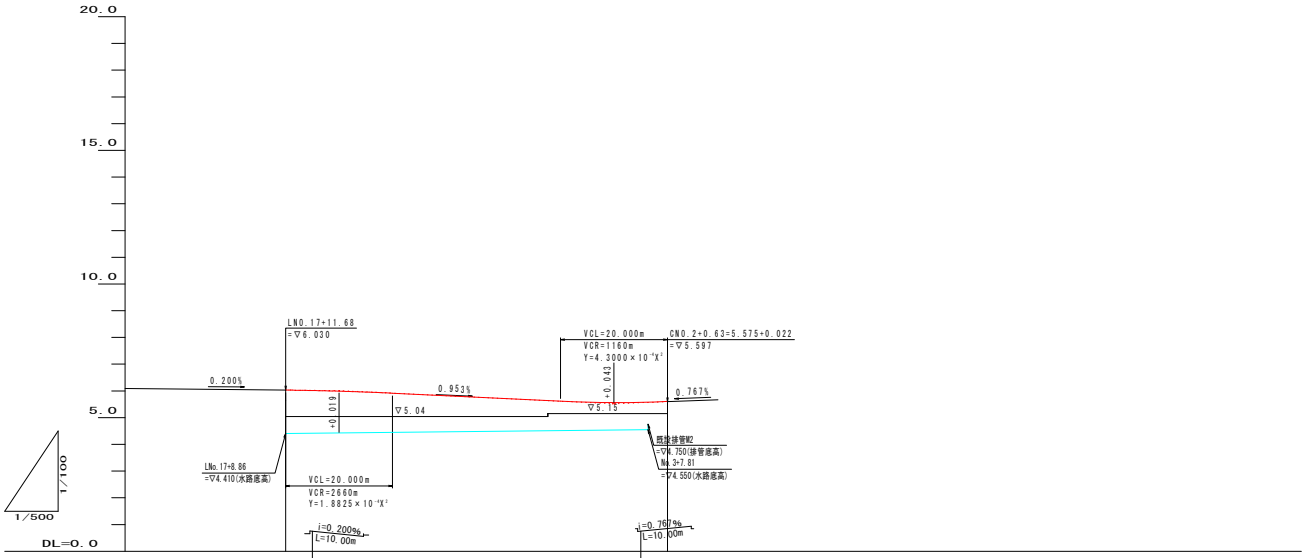

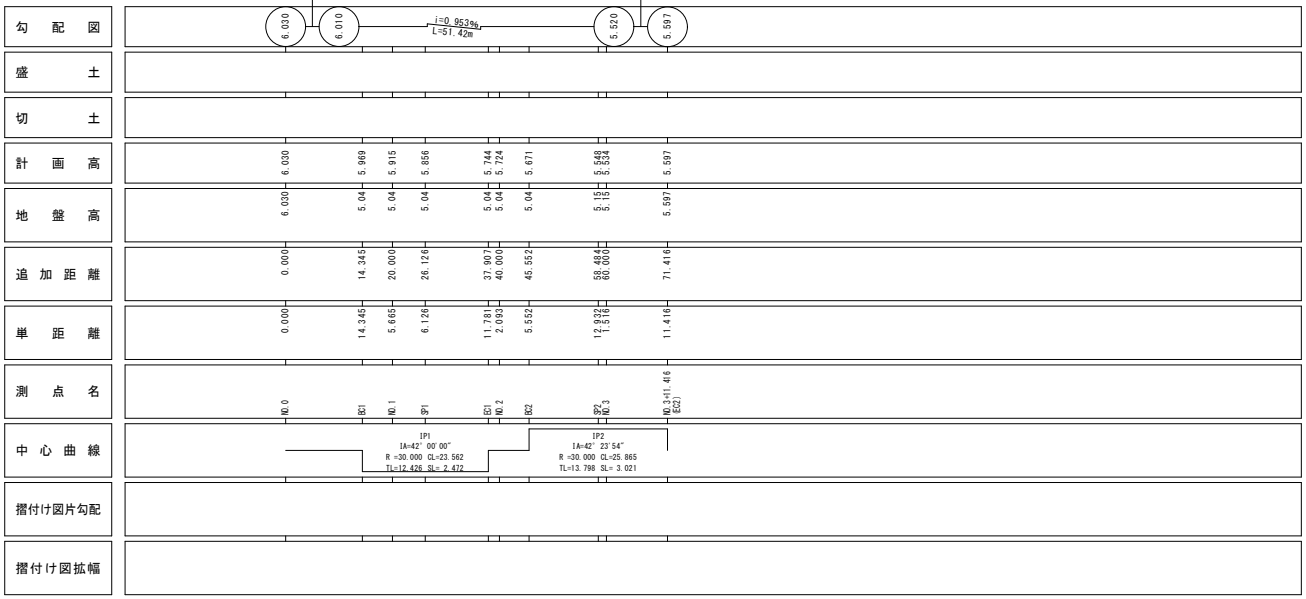

実施

年度	令和 4 年度
番号	災 号
工事名	大規模特定河川工事 第17期
道川港名	塩冶赤川
施工箇所	出雲 市 白枝～古志 町 地内
図面名称	迂回路縦断面図 縮尺 図示
会社名 / 担当	会社及び責任者
測量 調査	
設計	

68 葉の内 56

迂回路横断面図(1)

NO. 1
D = 5.665
GH= 5.04
FH= 5.915

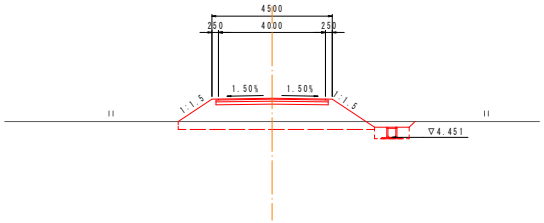

DL=0.00

NO. 2
D = 2.093
GH= 5.04
FH= 5.724

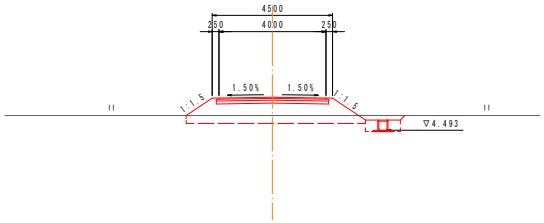

DL=0.00

BC1
D =14.345
GH= 5.04
FH= 5.969

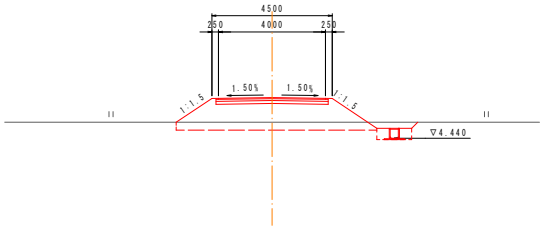

DL=0.00

EC1
D =11.781
GH= 5.04
FH= 5.744

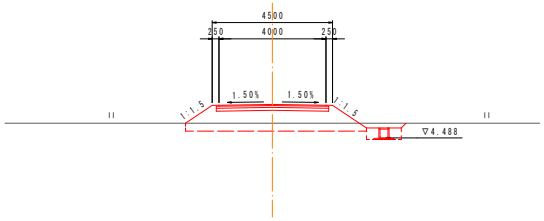

DL=0.00

NO. 0
D = 0.000
GH= 6.030
FH= 6.030

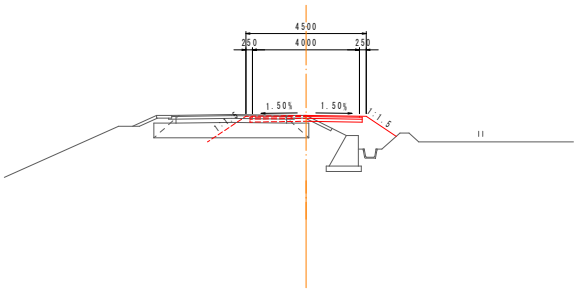

DL=0.00

SP1
D = 6.126
GH= 5.04
FH= 5.856

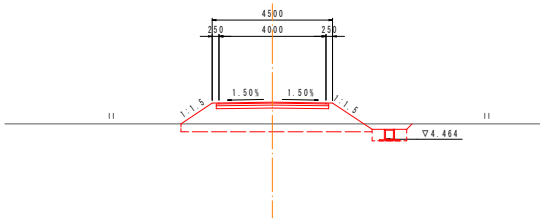

DL=0.00

実 施

年 度	令和 4 年度
番 号	災 号
工 事 名	大規模特定河川工事 第17期
道川港名	塩冶赤川
施工箇所	出雲 市 白枝～古志 町 地内
図面名称	迂回路横断面図(1) 縮尺 1:100
会社名 / 担当	会社及び責任者
測量 調査	
設 計	

68 葉の内 57

迂回路横断面図(2)

NO. 3
D = 1.516
GH= 5.15
FH= 5.534

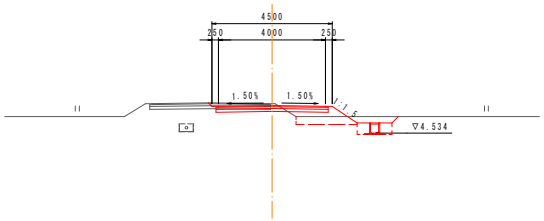

DL=0.00

SP2
D =12.932
GH= 5.15
FH= 5.548

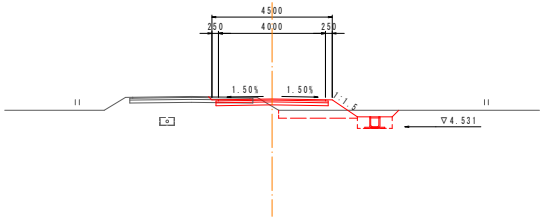

DL=0.00

BC2
D = 5.552
GH= 5.04
FH= 5.671

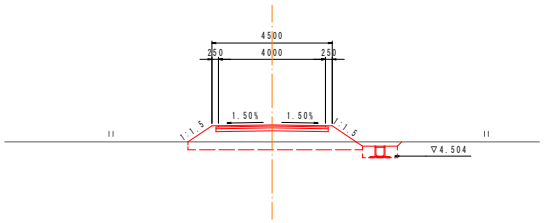

DL=0.00

EC2(NO. 3+11.416)
D =11.416
GH= 5.597
FH= 5.597

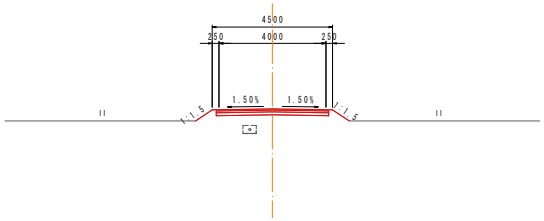

DL=0.00

実 施

年 度	令和 4 年度
番 号	災 号
工 事 名	大規模特定河川工事 第17期
道川港名	塩冶赤川
施工箇所	出雲 市 白枝～古志 町 地内
図面名称	迂回路横断面図(2) 縮尺 1:100
会社名 / 担当	会社及び責任者
測量 調査	
設 計	
	68 葉の内 58

仮設構造図

角型U字溝 S=1:10

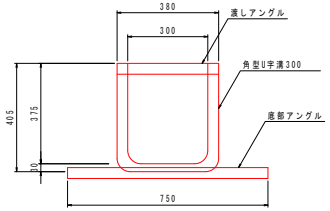

数 量 表　　10.0m当り

名　称	規　格	単位	数　量
角型U字溝	300	m	10.0

1号集水桝 S=1:20

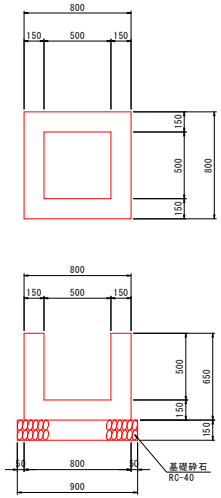

数 量 表　　1箇所当り

名　称	規　格	単位	数　量
コンクリート	σck=18N/mm2	m^3	0.291
型　枠		m^2	3.380
基礎砕石	RC-40 t=150mm	m^2	0.810

鋳鉄製防護蓋標準図 S=1:10

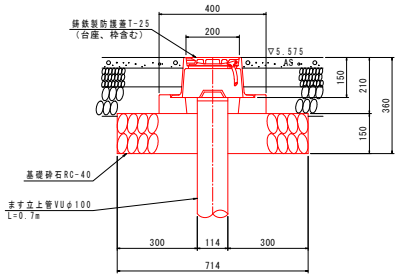

数 量 表　　1枚当り

名　称	規　格	単位	数　量
鋳鉄製防護蓋	T-25 φ150	枚	1.0

高密度ポリエチレン管 S=1:10
ダブル管・φ300

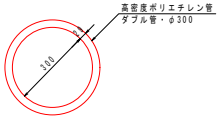

数 量 表　　10.0m当り

名　称	規　格	単位	数　量
高密度ポリエチレン管	ダブル管・φ300	m	10.0

塩ビマスφ100 90L標準図

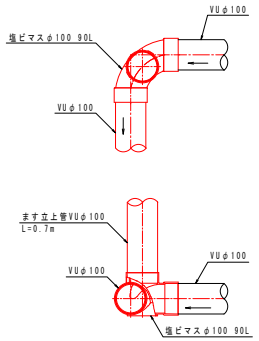

数 量 表　　1箇所当り

名　称	規　格	単位	数　量
塩ビマス	φ100 90L	個	1.0

高密度ポリエチレン管 S=1:20
ダブル管・φ1200

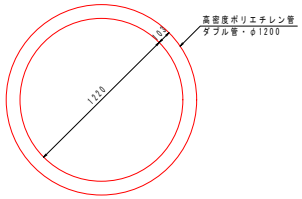

数 量 表　　10.0m当り

名　称	規　格	単位	数　量
高密度ポリエチレン管	ダブル管・φ1200	m	10.0

管敷設断面

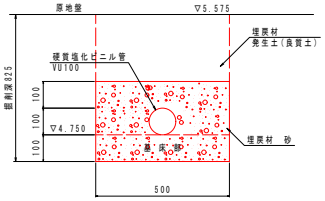

数 量 表　　10.0m当り

名　称	規　格	単位	数　量
床掘	土砂	m^3	4.1
埋戻	砂・W<1.0m	m^3	1.4
	良質土・W<1.0m	m^3	2.6
基面整正		m^2	5.0
硬質塩化ビニル管	φ100	m	10.0

実　施

年　度	令和　4　年度
番　号	災　号
工事名	大規模特定河川工事　第17期
道川港名	塩冶赤川
施工箇所	出雲 市 白枝～古志 町 地内
図面名称	仮設構造図 (参考図) 縮尺 図示
会社名 / 担当	会社及び責任者
測量 調査	
設　計	

68 葉の内 59

仮締切工詳細図

S=1:100

平　面　図

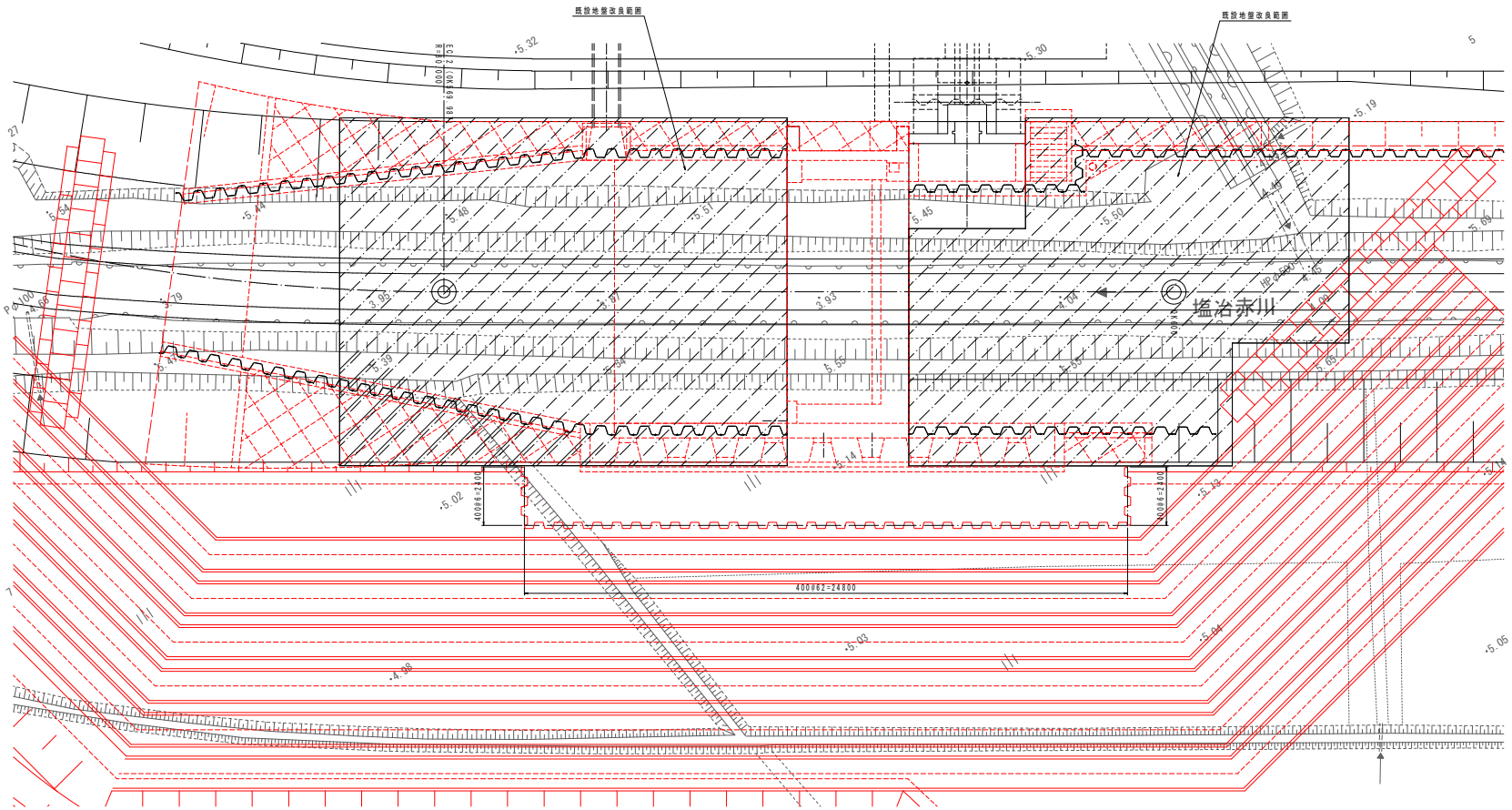

横　断　図

(0k591.5)

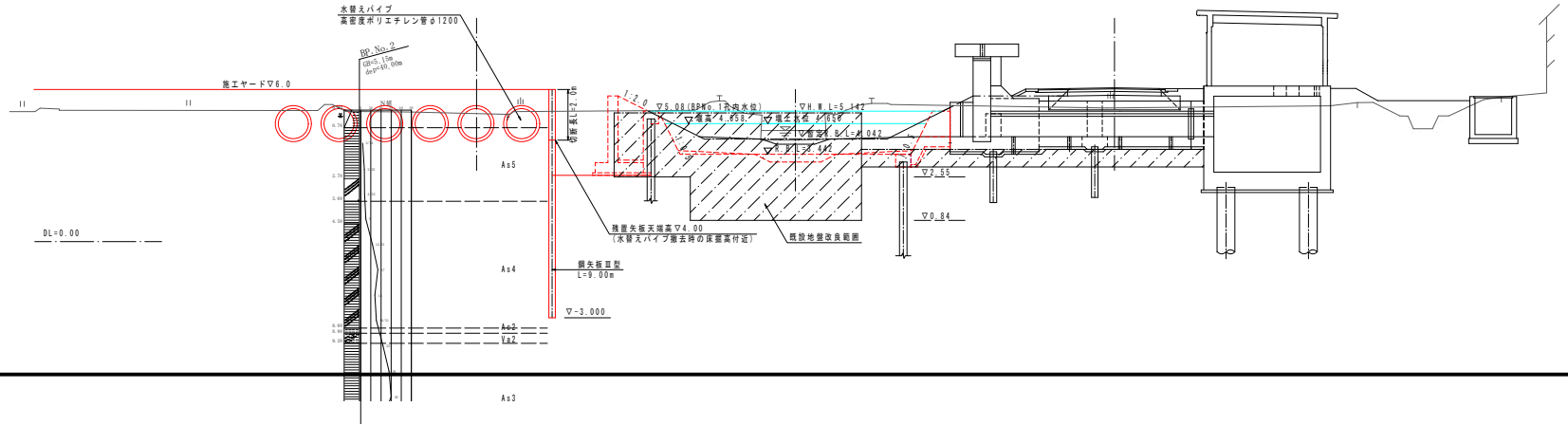

実　施

年　度	令和　4　年度
番　号	災　号
工 事 名	大規模特定河川工事　第17期
道川港名	塩冶赤川
施工箇所	出雲市 白枝～古志町 地内
図面名称	仮締切工詳細図 縮尺 1:100
検印 会社名	会社及び責任者
測量 調査	
設　計	
	68 葉の内 60

施工計画図(案)-1

平面図

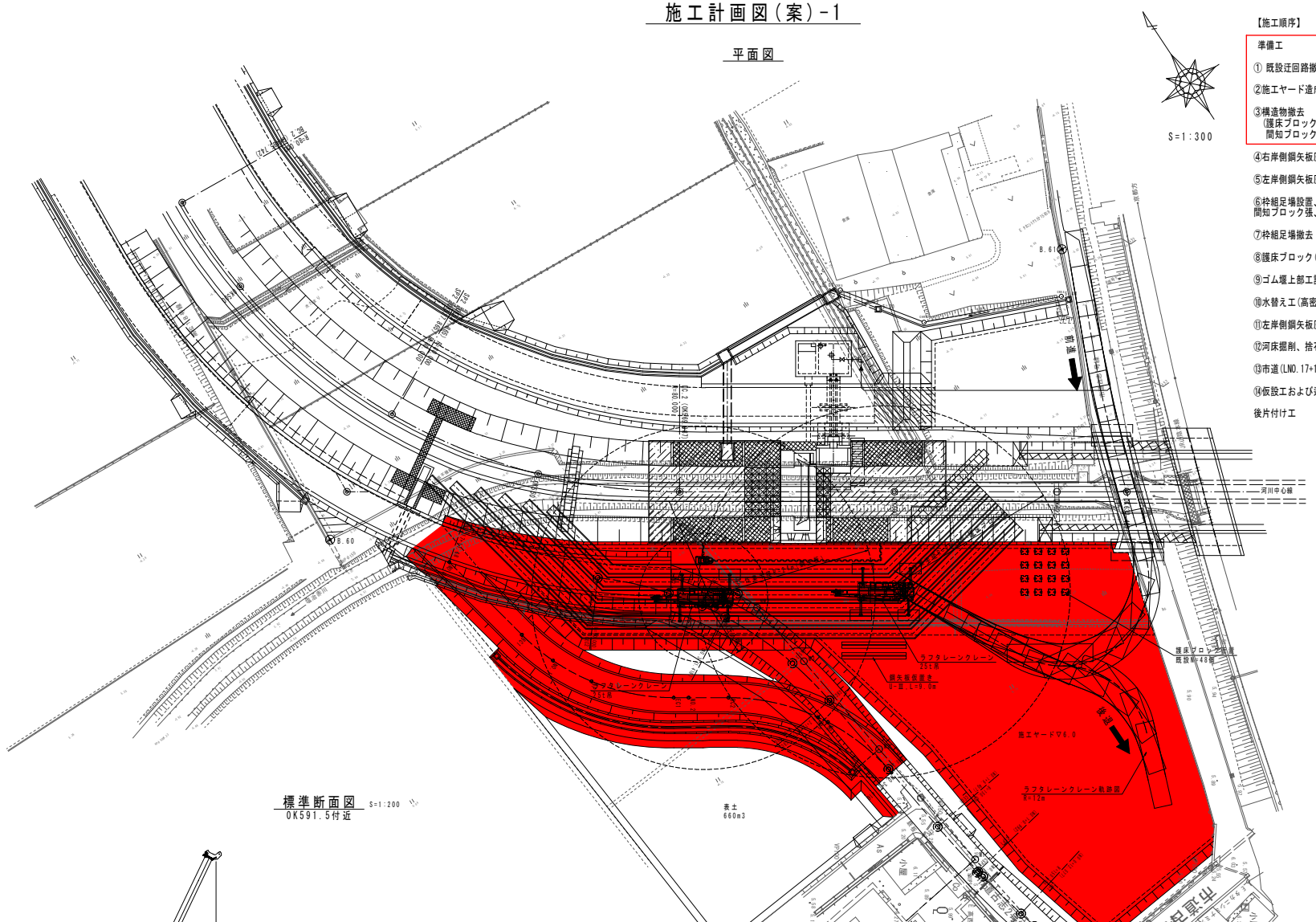

標準断面図 S=1:200

OK591.5付近

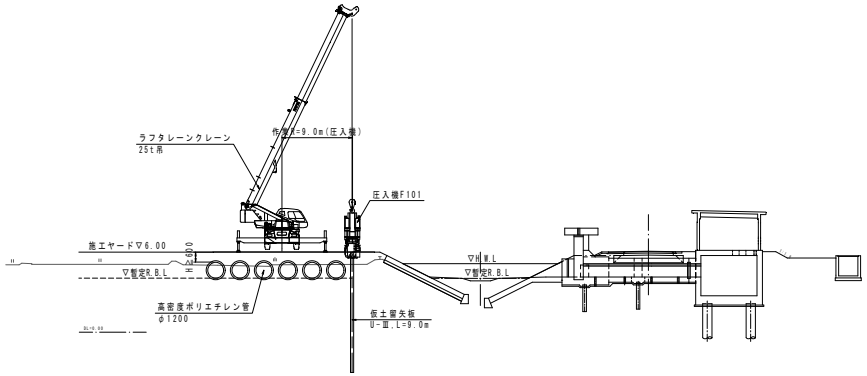

【施工順序】

準備工

① 既設迂回路撤去(CNO.2～CEC2)、迂回路工設置、汚水管移設(M2)

②施工ヤード造成＋仮土留矢板設置(油圧圧入)＋水替え工(高密度ﾎﾟﾘｴﾁﾚﾝ管φ1200)

③構造物撤去
(護床ブロック・ゴム堰上部工・堰本体はつり・樋門工吐口・排水樋管吐口・階段工・間知ブロック張・端止)

④右岸側鋼矢板圧入(硬質地盤クリア工法・OK558.8～OK617.0区間)

⑤左岸側鋼矢板圧入(硬質地盤クリア工法・OK558.8～OK559.1区間)、河床掘削、矢板切断

⑥枠組足場設置、笠コンクリート、堰本体工、魚道工、樋門吐口、排水樋管吐口、階段工、間知ブロック張、端止

⑦枠組足場撤去

⑧護床ブロック(0.5t用)設置

⑨ゴム堰上部工設置、操作室工

⑩水替え工(高密度ﾎﾟﾘｴﾁﾚﾝ管φ1200)撤去、仮設土留矢板切断(上端より2m切断し残置)

⑪左岸側鋼矢板圧入(硬質地盤クリア工法・OK599.1～OK620.3区間)、矢板切断

⑫河床掘削、捨石、笠コンクリート

⑬市道(LNO.17+13.9～LEP,RNO.18.5～REP)

⑭仮設工および迂回路工撤去、借地復旧(表土埋戻・市道古志2号線舗装・汚水管)

後片付け工

矢板圧入機吊下げ時性能表

ラフタレーンクレーン25t吊 荷重		
F101	5.80	ton
反力架台	1.30	ton
主巻フック	0.22	ton
補助フック	0.06	ton
合計	7.38	ton
クレーン能力(最大張出6.5m)		
作業半径	9.0	m
ブーム長	16.4	m
定格総荷重	9.2	ton

矢板吊下げ時性能表

ラフタレーンクレーン25t吊 荷重		
U-Ⅲ型:9.0m	0.54	ton
主巻フック	0.22	ton
補助フック	0.06	ton
合計	0.82	ton
クレーン能力(最大張出6.5m)		
作業半径	24.0	m
ブーム長	39.00	m
定格総荷重	1.35	ton

護床ブロック吊下げ時性能表

ラフタレーンクレーン25t吊 荷重		
護床ブロック0.5t級	0.50	ton
主巻フック	0.22	ton
補助フック	0.06	ton
合計	0.78	ton
クレーン能力(最大張出6.5m)		
作業半径	26.0	m
ブーム長	30.5	m
定格総荷重	1.1	ton

実 施

年 度	令和 4 年度
番 号	災 号
工 事 名	大規模特定河川工事 第17期
道川港名	塩冶赤川
施工箇所	出雲 市 白枝～古志 町 地内
図面名称	施工計画図(案)-1 (参考図) 縮尺 図示
検印	会社名 会社及び責任者
測量 調査	
設 計	
	68 葉の内 61

施工計画図(案)-2

平面図

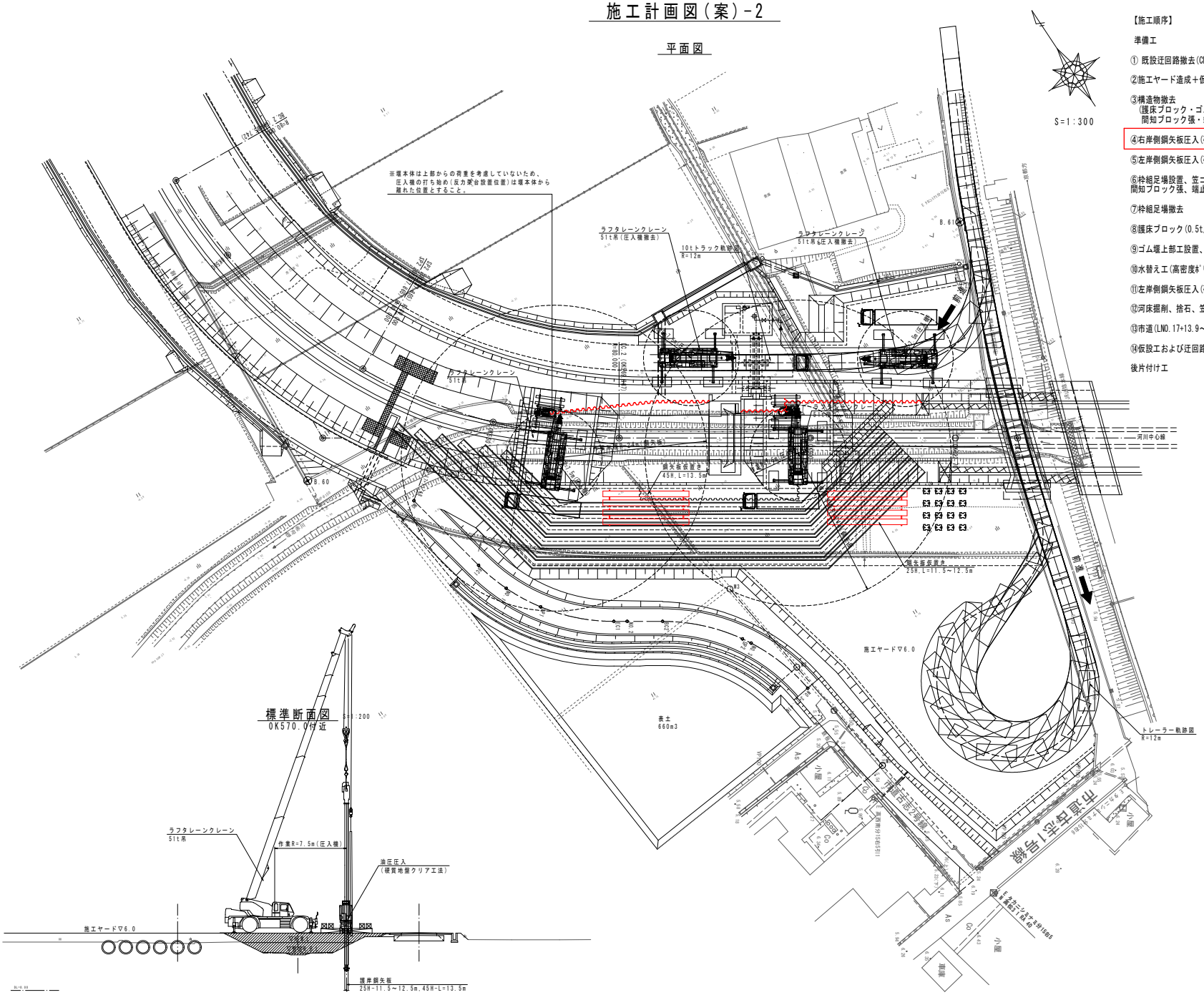

【施工順序】

準備工

① 既設迂回路撤去(CNO.2～CEC2)、迂回路工設置、汚水管移設(M2)

②施工ヤード造成＋仮土留矢板設置(油圧圧入)＋水替え工(高密度ﾎﾟﾘｴﾁﾚﾝ管φ1200)

③構造物撤去
(護床ブロック・ゴム堰上部工・堰本体はつり・樋門工吐口・排水樋管吐口・階段工・間知ブロック張・端止)

④右岸側鋼矢板圧入(硬質地盤クリア工法・OK558.8～OK617.0区間)

⑤左岸側鋼矢板圧入(硬質地盤クリア工法・OK558.8～OK559.1区間)、河床掘削、矢板切断

⑥枠組足場設置、笠コンクリート、堰本体工、魚道工、樋門吐口、排水樋管吐口、階段工、間知ブロック張、端止

⑦枠組足場撤去

⑧護床ブロック(0.5t用)設置

⑨ゴム堰上部工設置、操作室工

⑩水替え工(高密度ﾎﾟﾘｴﾁﾚﾝ管φ1200)撤去、仮設土留矢板切断(上端より2m切断し残置)

⑪左岸側鋼矢板圧入(硬質地盤クリア工法・OK599.1～OK620.3区間)、矢板切断

⑫河床掘削、捨石、笠コンクリート

⑬市道(LNO.17+13.9～LEP,RNO.18.5～REP)

⑭仮設工および迂回路工撤去、借地復旧(表土埋戻・市道古志2号線舗装・汚水管)

後片付け工

矢板圧入機吊下げ時性能表

ラフタレーンクレーン51t吊 荷重		
F301	14.88	ton
反力架台	2.00	ton
主巻フック	0.32	ton
補助フック	0.12	ton
合計	17.32	ton
クレーン能力(最大張出7.6m)		
作業半径	7.5	m
ブーム長	16.60	m
定格総荷重	19.60	ton

矢板吊下げ時性能表

ラフタレーンクレーン51t吊 荷重		
45H:13.5m	1.98	ton
主巻フック	0.32	ton
補助フック	0.12	ton
合計	2.42	ton
クレーン能力(最大張出7.6m)		
作業半径	24.0	m
ブーム長	39.00	m
定格総荷重	2.60	ton

矢板圧入(硬質地盤)時性能表

ラフタレーンクレーン51t吊 荷重		
パイルオーガ(13m用)	7.95	ton
45H:13.5m	1.98	ton
主巻フック	0.32	ton
補助フック	0.12	ton
合計	10.37	ton
クレーン能力(最大張出7.6m)		
作業半径	7.5	m
ブーム長	29.80	m
定格総荷重	12.00	ton

※クレーン据付場所の条件次第で、ホースリールを取り外すこと。

実 施

年 度	令和 4 年度
番 号	災 号
工 事 名	大規模特定河川工事 第17期
道川港名	塩冶赤川
施工箇所	出雲 市 白枝～古志 町 地内
図面名称	施工計画図(案)-2 (参考図) 縮尺 図示
検印	会社名 会社及び責任者
測量 調査	
設 計	
	68 葉の内 62

施工計画図(案)-3

平面図

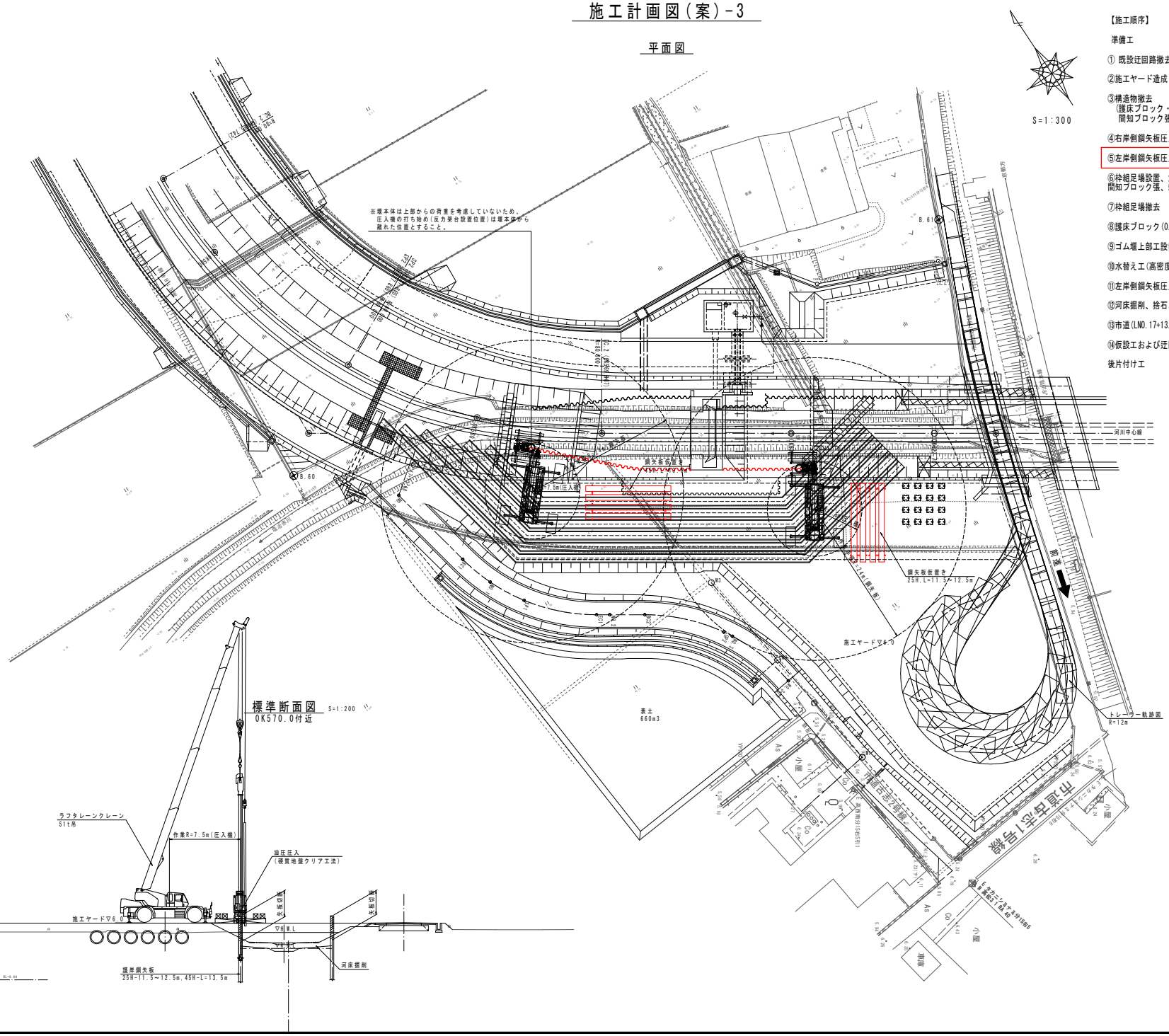

【施工順序】

準備工

① 既設迂回路撤去(CNO.2～CEC2)、迂回路工設置、汚水管移設(M2)

②施工ヤード造成＋仮土留矢板設置(油圧圧入)＋水替え工(高密度ﾎﾟﾘｴﾁﾚﾝ管φ1200)

③構造物撤去
(護床ブロック・ゴム堰上部工・堰本体はつり・樋門工吐口・排水樋管吐口・階段工・間知ブロック張・端止)

④右岸側鋼矢板圧入(硬質地盤クリア工法・0K558.8～0K617.0区間)

⑤左岸側鋼矢板圧入(硬質地盤クリア工法・0K558.8～0K559.1区間)、河床掘削、矢板切断

⑥枠組足場設置、笠コンクリート、堰本体工、魚道工、樋門吐口、排水樋管吐口、階段工、間知ブロック張、端止

⑦枠組足場撤去

⑧護床ブロック(0.5t用)設置

⑨ゴム堰上部工設置、操作室工

⑩水替え工(高密度ﾎﾟﾘｴﾁﾚﾝ管φ1200)撤去、仮設土留矢板切断(上端より2m切断し残置)

⑪左岸側鋼矢板圧入(硬質地盤クリア工法・0K599.1～0K620.3区間)、矢板切断

⑫河床掘削、捨石、笠コンクリート

⑬市道(LNO.17+13.9～LEP,RNO.18.5～REP)

⑭仮設工および迂回路工撤去、借地復旧(表土埋戻・市道古志2号線舗装・汚水管)

後片付け工

矢板圧入機吊下げ時性能表

ラフタレーンクレーン51t吊 荷重		
F301	14.88	ton
反力架台	2.00	ton
主巻フック	0.32	ton
補助フック	0.12	ton
合計	17.32	ton
クレーン能力(最大張出7.6m)		
作業半径	7.5	m
ブーム長	16.60	m
定格総荷重	19.60	ton

矢板吊下げ時性能表

ラフタレーンクレーン51t吊 荷重		
45H:13.5m	1.98	ton
主巻フック	0.32	ton
補助フック	0.12	ton
合計	2.42	ton
クレーン能力(最大張出7.6m)		
作業半径	24.0	m
ブーム長	39.00	m
定格総荷重	2.60	ton

矢板圧入(硬質地盤)時性能表

ラフタレーンクレーン51t吊 荷重		
パイルオーガ(13m用)	7.95	ton
45H:13.5m	1.98	ton
主巻フック	0.32	ton
補助フック	0.12	ton
合計	10.37	ton
クレーン能力(最大張出7.6m)		
作業半径	7.5	m
ブーム長	29.80	m
定格総荷重	12.00	ton

※クレーン据付場所の条件次第で、ホースリールを取り外すこと。

実 施

年 度	令和 4 年度
番 号	災
工 事 名	大規模特定河川工事 第17期
道川港名	塩冶赤川
施工箇所	出雲 市 白枝～古志 町 地内
図面名称	施工計画図(案)-3 (参考図) 縮尺 図示
検印	会社名 会社及び責任者
測量 調査	
設 計	
	68 葉の内 63

施工計画図(案)-4

平面図

S=1:300

【施工順序】

準備工

① 既設迂回路撤去(CNO.2～CEC2)、迂回路工設置、汚水管移設(M2)

②施工ヤード造成＋仮土留矢板設置(油圧圧入)＋水替え工(高密度ﾎﾟﾘｴﾁﾚﾝ管φ1200)

③構造物撤去
(護床ブロック・ゴム堰上部工・堰本体はつり・樋門工吐口・排水樋管吐口・階段工・間知ブロック張・端止)

④右岸側鋼矢板圧入(硬質地盤クリア工法・OK558.8～OK617.0区間)

⑤左岸側鋼矢板圧入(硬質地盤クリア工法・OK558.8～OK559.1区間)、河床掘削、矢板切断

⑥枠組足場設置、笠コンクリート、堰本体工、魚道工、樋門吐口、排水樋管吐口、階段工、間知ブロック張、端止

⑦枠組足場撤去

⑧護床ブロック(0.5t用)設置

⑨ゴム堰上部工設置、操作室工

⑩水替え工(高密度ﾎﾟﾘｴﾁﾚﾝ管φ1200)撤去、仮設土留矢板切断(上端より2m切断し残置)

⑪左岸側鋼矢板圧入(硬質地盤クリア工法・OK599.1～OK620.3区間)、矢板切断

⑫河床掘削、捨石、笠コンクリート

⑬市道(LNO.17+13.9～LEP,RNO.18.5～REP)

⑭仮設工および迂回路工撤去、借地復旧(表土埋戻・市道古志2号線舗装・汚水管)

後片付け工

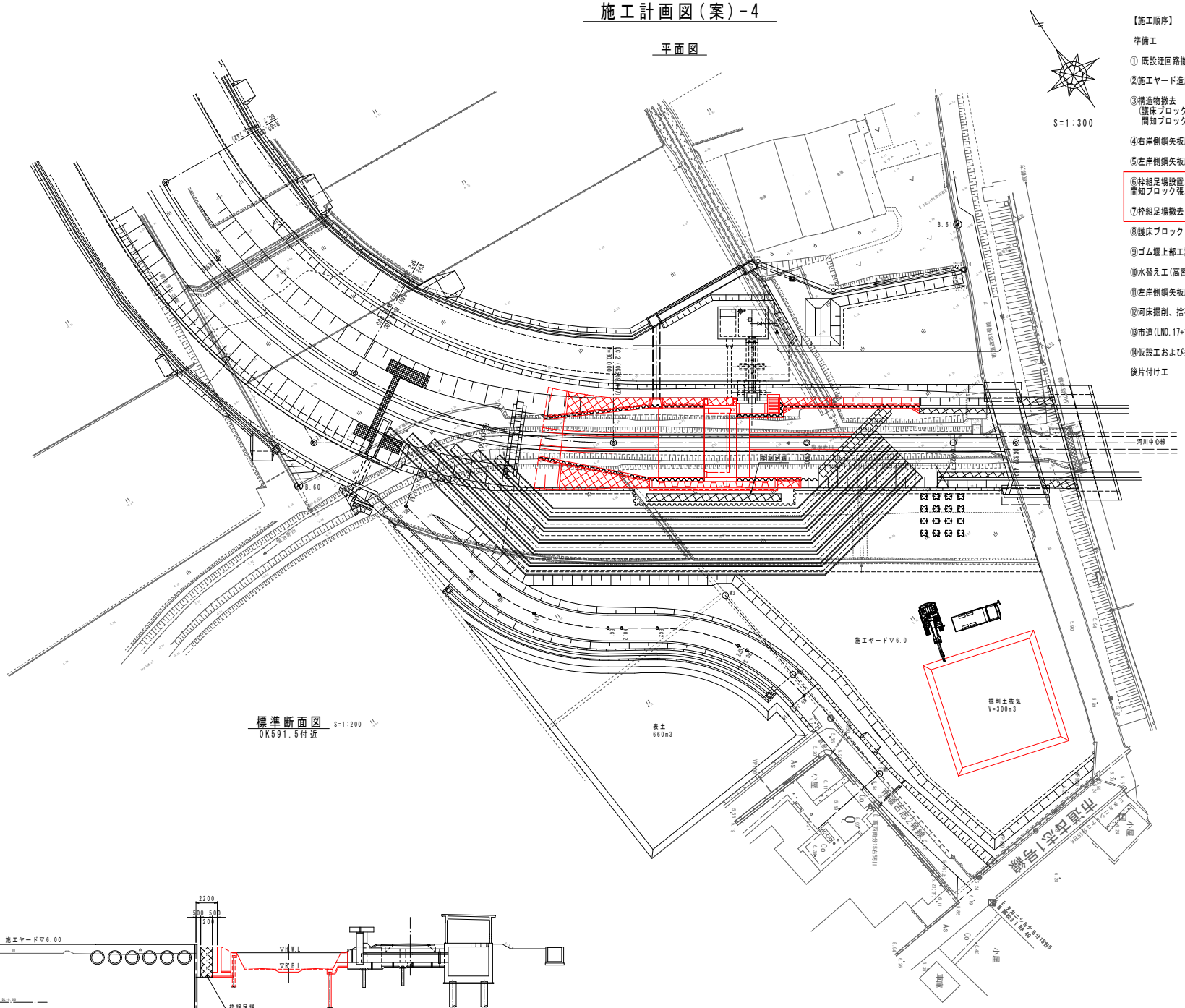

標準断面図

OK591.5付近 S=1:200

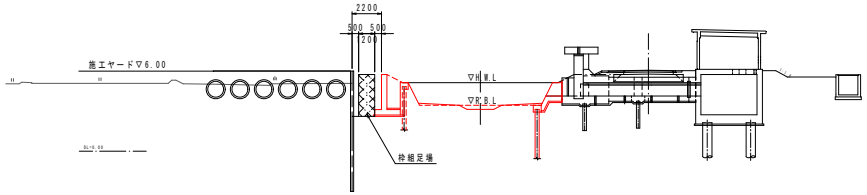

実 施

年度	令和 4 年度
番号	災
工事名	大規模特定河川工事 第17期
道川港名	塩冶赤川
施工箇所	出雲市 白枝～古志町 地内
図面名称	施工計画図(案)-4 (参考図) 縮尺 図示
検印	会社名 / 会社及び責任者
測量 調査	
設計	
	68 葉の内 64

施工計画図(案)-5

平面図

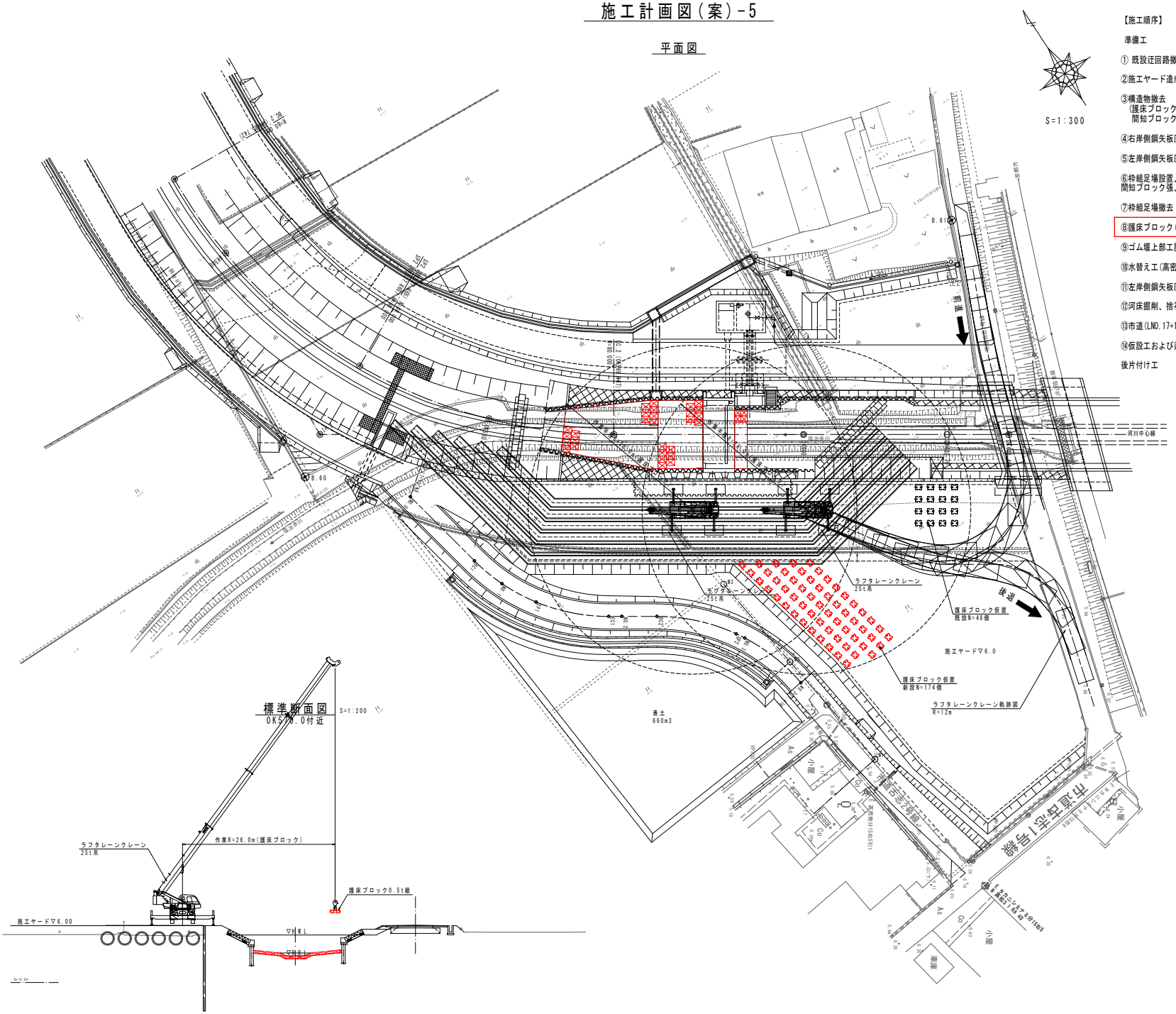

【施工順序】

準備工

① 既設迂回路撤去(CNO.2～CEC2)、迂回路工設置、汚水管移設(M2)

②施工ヤード造成＋仮土留矢板設置(油圧圧入)＋水替え工(高密度ﾎﾟﾘｴﾁﾚﾝ管φ1200)

③構造物撤去
(護床ブロック・ゴム堰上部工・堰本体はつり・樋門工吐口・排水樋管吐口・階段工・間知ブロック張・端止)

④右岸側鋼矢板圧入(硬質地盤クリア工法・OK558.8～OK617.0区間)

⑤左岸側鋼矢板圧入(硬質地盤クリア工法・OK558.8～OK559.1区間)、河床掘削、矢板切断

⑥枠組足場設置、笠コンクリート、堰本体工、魚道工、樋門吐口、排水樋管吐口、階段工、間知ブロック張、端止

⑦枠組足場撤去

⑧護床ブロック(0.5t用)設置

⑨ゴム堰上部工設置、操作室工

⑩水替え工(高密度ﾎﾟﾘｴﾁﾚﾝ管φ1200)撤去、仮設土留矢板切断(上端より2m切断し残置)

⑪左岸側鋼矢板圧入(硬質地盤クリア工法・OK599.1～OK620.3区間)、矢板切断

⑫河床掘削、捨石、笠コンクリート

⑬市道(LNO.17+13.9～LEP,RNO.18.5～REP)

⑭仮設工および迂回路工撤去、借地復旧(表土埋戻・市道古志2号線舗装・汚水管)

後片付け工

護床ブロック吊下げ時性能表

ラフタレーンクレーン25t吊 荷重		
護床ブロック0.5t級	0.50	ton
主巻フック	0.22	ton
補助フック	0.06	ton
合計	0.78	ton
クレーン能力(最大張出6.5m)		
作業半径	26.0	m
ブーム長	30.5	m
定格総荷重	1.1	ton

実 施

年 度	令和 4 年度
番 号	災 号
工 事 名	大規模特定河川工事 第17期
道川港名	塩冶赤川
施工箇所	出雲 市 白枝～古志 町 地内
図面名称	施工計画図(案)-5 (参考図) 縮尺 図示
検印	会社名 会社及び責任者
測量 調査	
設 計	
	68 葉の内 65

施工計画図(案)-6

平面図

凡例

実施	
未施工	

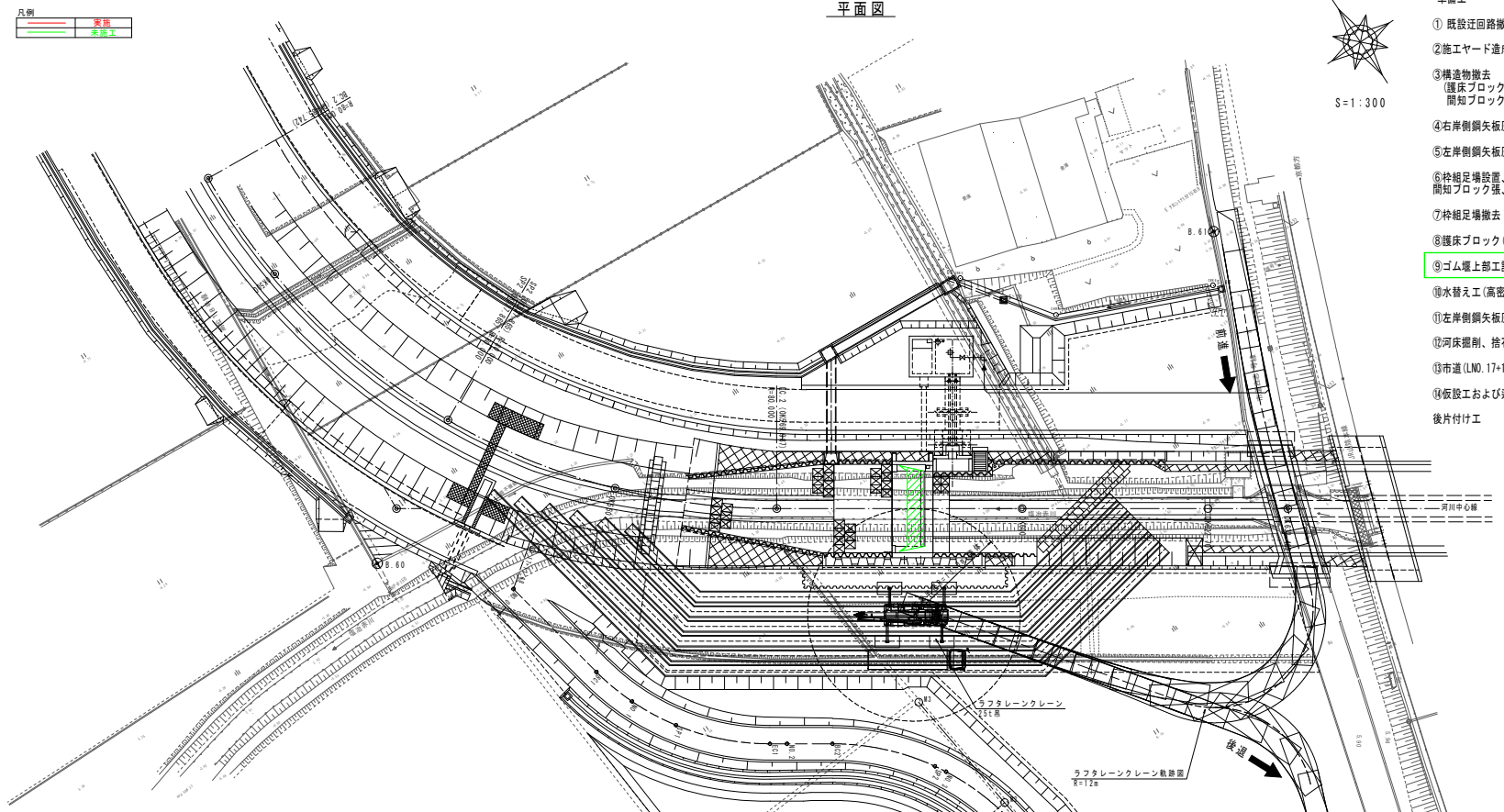

標準断面図 S=1:200

OK599.1付近

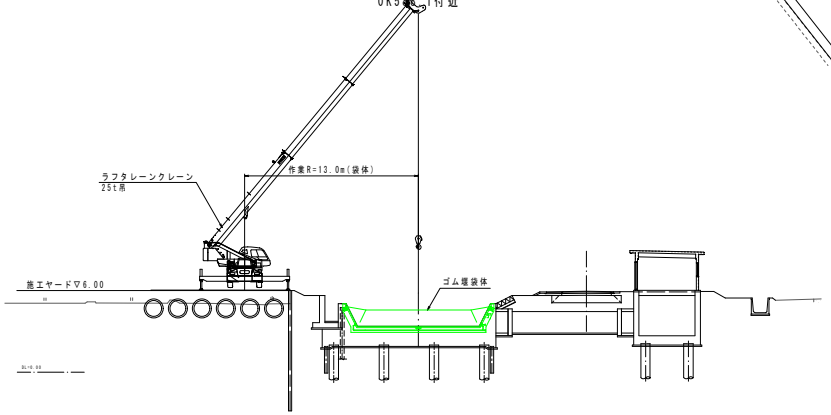

【施工順序】

準備工

① 既設迂回路撤去(CNO.2～CEC2)、迂回路工設置、汚水管移設(M2)

②施工ヤード造成＋仮土留矢板設置(油圧圧入)＋水替え工(高密度ﾎﾟﾘｴﾁﾚﾝ管φ1200)

③構造物撤去
(護床ブロック・ゴム堰上部工・堰本体はつり・樋門工吐口・排水樋管吐口・階段工・間知ブロック張・端止)

④右岸側鋼矢板圧入(硬質地盤クリア工法・OK558.8～OK617.0区間)

⑤左岸側鋼矢板圧入(硬質地盤クリア工法・OK558.8～OK559.1区間)、河床掘削、矢板切断

⑥枠組足場設置、笠コンクリート、堰本体工、魚道工、樋門吐口、排水樋管吐口、階段工、間知ブロック張、端止

⑦枠組足場撤去

⑧護床ブロック(0.5t用)設置

⑨ゴム堰上部工設置、操作室工

⑩水替え工(高密度ﾎﾟﾘｴﾁﾚﾝ管φ1200)撤去、仮設土留矢板切断(上端より2m切断し残置)

⑪左岸側鋼矢板圧入(硬質地盤クリア工法・OK599.1～OK620.3区間)、矢板切断

⑫河床掘削、捨石、笠コンクリート

⑬市道(LNO.17+13.9～LEP,RNO.18.5～REP)

⑭仮設工および迂回路工撤去、借地復旧(表土埋戻・市道古志2号線舗装・汚水管)

後片付け工

ゴム袋体吊下げ時性能表

ラフタレーンクレーン25t吊 荷重		
ゴム堰袋体	1.75	ton
主巻フック	0.22	ton
補助フック	0.06	ton
合計	2.03	ton
クレーン能力(最大張出6.5m)		
作業半径	13.0	m
ブーム長	23.45	m
定格総荷重	4.85	ton

実 施

年 度	令和 4 年度
番 号	災 号
工 事 名	大規模特定河川工事 第17期
道川港名	塩冶赤川
施工箇所	出雲 市 白枝～古志 町 地内
図面名称	施工計画図(案)-6 (参考図) 縮尺 図示
検印	会社名 会社及び責任者
測量 調査	
設 計	
	68 葉の内 66

施工計画図(案)-7

平面図

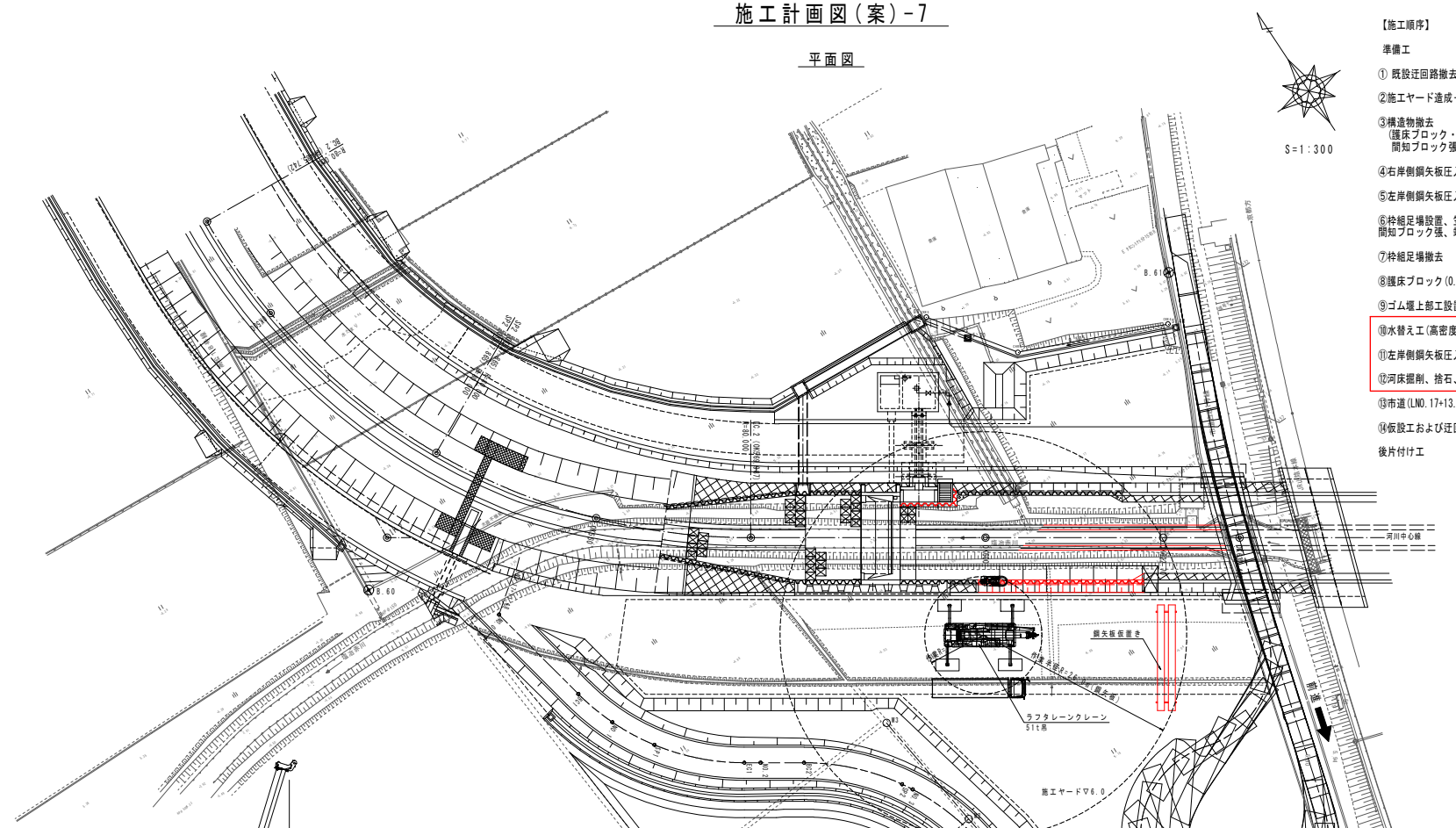

標準断面図 S=1:200

0K600付近

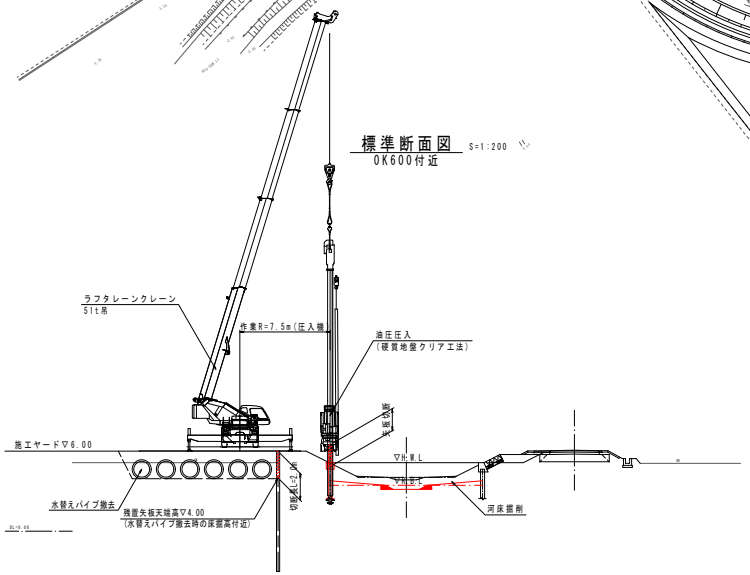

【施工順序】

準備工

① 既設迂回路撤去(CNO.2～CEC2)、迂回路工設置、汚水管移設(M2)

②施工ヤード造成＋仮土留矢板設置(油圧圧入)＋水替え工(高密度ﾎﾟﾘｴﾁﾚﾝ管φ1200)

③構造物撤去
(護床ブロック・ゴム堰上部工・堰本体はつり・樋門工吐口・排水樋管吐口・階段工・間知ブロック張・端止)

④右岸側鋼矢板圧入(硬質地盤クリアエ法・0K558.8～0K617.0区間)

⑤左岸側鋼矢板圧入(硬質地盤クリアエ法・0K558.8～0K559.1区間)、河床掘削、矢板切断

⑥枠組足場設置、笠コンクリート、堰本体工、魚道工、樋門吐口、排水樋管吐口、階段工、間知ブロック張、端止

⑦枠組足場撤去

⑧護床ブロック(0.5t用)設置

⑨ゴム堰上部工設置、操作室工

⑩水替え工(高密度ﾎﾟﾘｴﾁﾚﾝ管φ1200)撤去、仮設土留矢板切断(上端より2m切断し残置)

⑪左岸側鋼矢板圧入(硬質地盤クリアエ法・0K599.1～0K620.3区間)、矢板切断

⑫河床掘削、捨石、笠コンクリート

⑬市道(LNO.17+13.9～LEP,RNO.18.5～REP)

⑭仮設工および迂回路工撤去、借地復旧(表土埋戻・市道古志2号線舗装・汚水管)

後片付け工

矢板圧入機吊下げ時性能表

ラフタレーンクレーン51t吊 荷重		
F301	14.88	ton
反力架台	2.00	ton
主巻フック	0.32	ton
補助フック	0.12	ton
合計	17.32	ton
クレーン能力(最大張出7.6m)		
作業半径	7.5	m
ブーム長	16.60	m
定格総荷重	19.60	ton

矢板吊下げ時性能表

ラフタレーンクレーン51t吊 荷重		
25H:11.5m	1.30	ton
主巻フック	0.32	ton
補助フック	0.12	ton
合計	1.74	ton
クレーン能力(最大張出7.6m)		
作業半径	24.0	m
ブーム長	39.00	m
定格総荷重	2.60	ton

矢板圧入(硬質地盤)時性能表

ラフタレーンクレーン51t吊 荷重		
パイルオーガ(13m用)	7.95	ton
25H:11.5m	1.30	ton
主巻フック	0.32	ton
補助フック	0.12	ton
合計	9.69	ton
クレーン能力(最大張出7.6m)		
作業半径	7.5	m
ブーム長	29.80	m
定格総荷重	12.00	ton

※クレーン据付場所の条件次第で、ホースリールを取り外すこと。

実 施

年 度	令和 4 年度
番 号	災 号
工 事 名	大規模特定河川工事 第17期
道川港名	塩冶赤川
施工箇所	出雲 市 白枝～古志 町地内
図面名称	施工計画図(案)-7 (参考図) 縮尺 図示
検印	会社名 会社及び責任者
測量 調査	
設 計	
	68 葉の内 67

施工計画図(案)-8

平面図

S=1:300

【施工順序】

準備工

① 既設迂回路撤去(CNO.2～CEC2)、迂回路工設置、汚水管移設(M2)

②施工ヤード造成＋仮土留矢板設置(油圧圧入)＋水替え工(高密度ﾎﾟﾘｴﾁﾚﾝ管φ1200)

③構造物撤去
(護床ブロック・ゴム堰上部工・堰本体はつり・樋門工吐口・排水樋管吐口・階段工・間知ブロック張・端止)

④右岸側鋼矢板圧入(硬質地盤クリア工法・OK558.8～OK617.0区間)

⑤左岸側鋼矢板圧入(硬質地盤クリア工法・OK558.8～OK559.1区間)、河床掘削、矢板切断

⑥枠組足場設置、笠コンクリート、堰本体工、魚道工、樋門吐口、排水樋管吐口、階段工、間知ブロック張、端止

⑦枠組足場撤去

⑧護床ブロック(0.5t用)設置

⑨ゴム堰上部工設置、操作室工

⑩水替え工(高密度ﾎﾟﾘｴﾁﾚﾝ管φ1200)撤去、仮設土留矢板切断(上端より2m切断し残置)

⑪左岸側鋼矢板圧入(硬質地盤クリア工法・OK599.1～OK620.3区間)、矢板切断

⑫河床掘削、捨石、笠コンクリート

⑬市道(LNO.17+13.9～LEP,RNO.18.5～REP)

⑭仮設工および迂回路工撤去、借地復旧(表土埋戻・市道古志2号線舗装・汚水管)

後片付け工

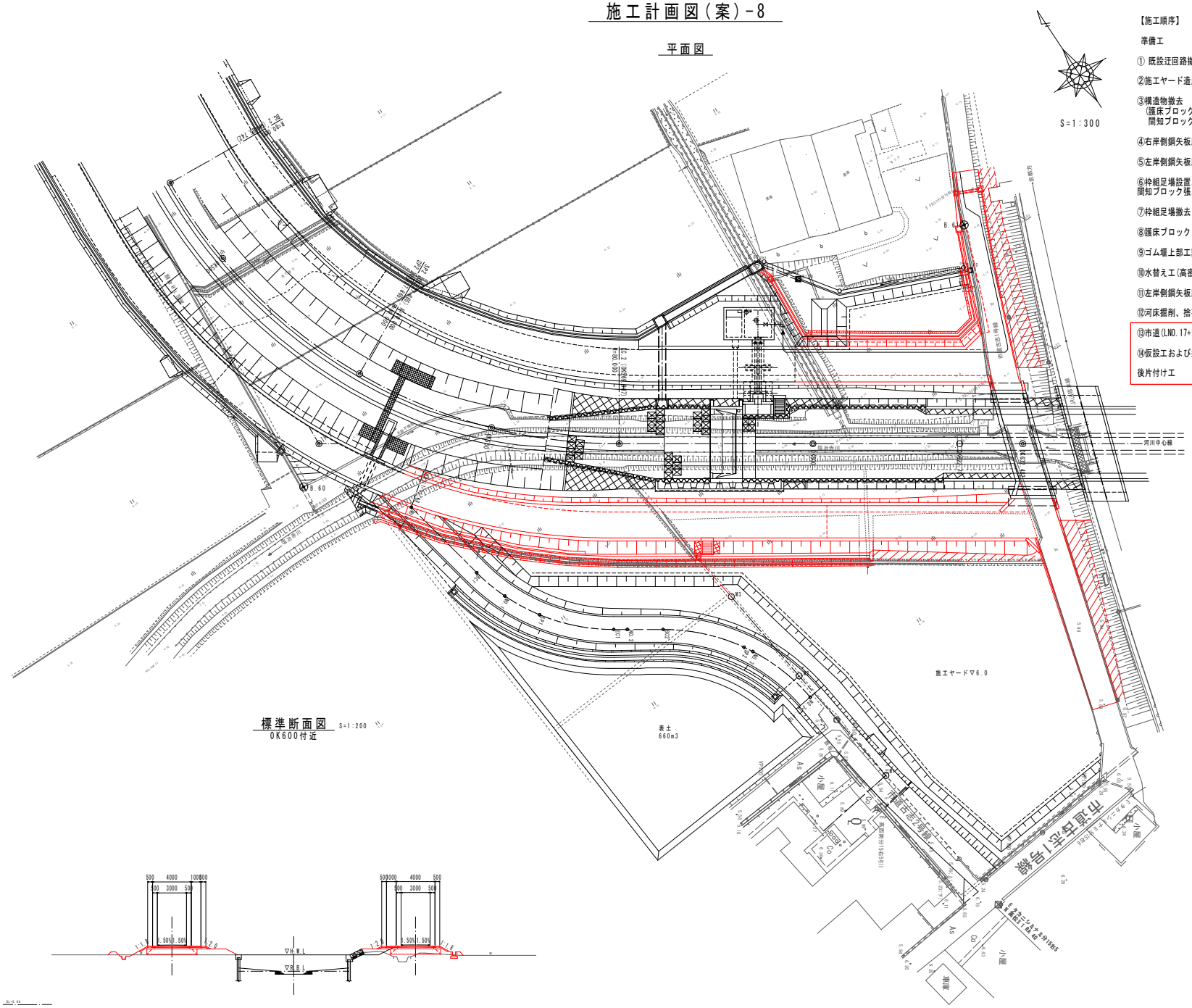

標準断面図

0K600付近　S=1:200

実　施

年　度	令和　4　年度
番　号	災　号
工事名	大規模特定河川工事　第17期
道川港名	塩冶赤川
施工箇所	出雲市 白枝～古志町 地内
図面名称	施工計画図(案)-8 (参考図) 縮尺 図示
検印 / 会社名	会社及び責任者
測量 調査	
設　計	
	68 葉の内 68