令和3年度　農村地域防災減災事業(ため池整備)
新池地区 ため池改修工事

図　面　目　録

図面番号	図面の名称	枚数	備考
1	計画平面図	1	
2	縦断面図	1	
3	標準断面図	1	
4	堤体土工定規図	1	
5	横断面図(1)	1	
6	横断面図(2)	1	
7	横断面図(3)	1	
8	取水施設工構造図(1)	1	
9	取水施設工構造図(2)	1	
10	取水施設工配筋図(1)	1	流入部
11	取水施設工配筋図(2)	1	頭首部・斜樋部
12	取水施設工配筋図(3)	1	頭首部・斜樋部
13	取水施設工配筋図(4)	1	頭首部・斜樋部
14	取水施設工配筋図(5)	1	階段部・操作台部
15	取水施設工配筋図(6)	1	底樋管
16	取水施設工配筋図(7)	1	底樋管・止水壁
17	取水施設工配筋図(8)	1	出口桝
18	洪水吐工構造図(1)	1	
19	洪水吐工構造図(2)	1	
20	洪水吐工配筋図(1)	1	流入部
21	洪水吐工配筋図(2)	1	移行部
22	洪水吐工配筋図(3)	1	移行部・止水壁
23	洪水吐工配筋図(4)	1	放水路部
24	洪水吐工配筋図(5)	1	放水路部
25	洪水吐工配筋図(6)	1	減勢部
26	洪水吐工配筋図(7)	1	減勢部
27	構造物取壊し図	1	
28	取水施設　一般図	1	(参考図)
29	取水施設　斜樋管・空気管詳細図	1	(参考図)
30	取水施設　土砂吐ゲート一般図	1	(参考図)
積算用参考図-1	工事用道路計画図(1)	1	
積算用参考図-2	工事用道路計画図(2)	1	
合　計		32	

計画平面図

S=1:250

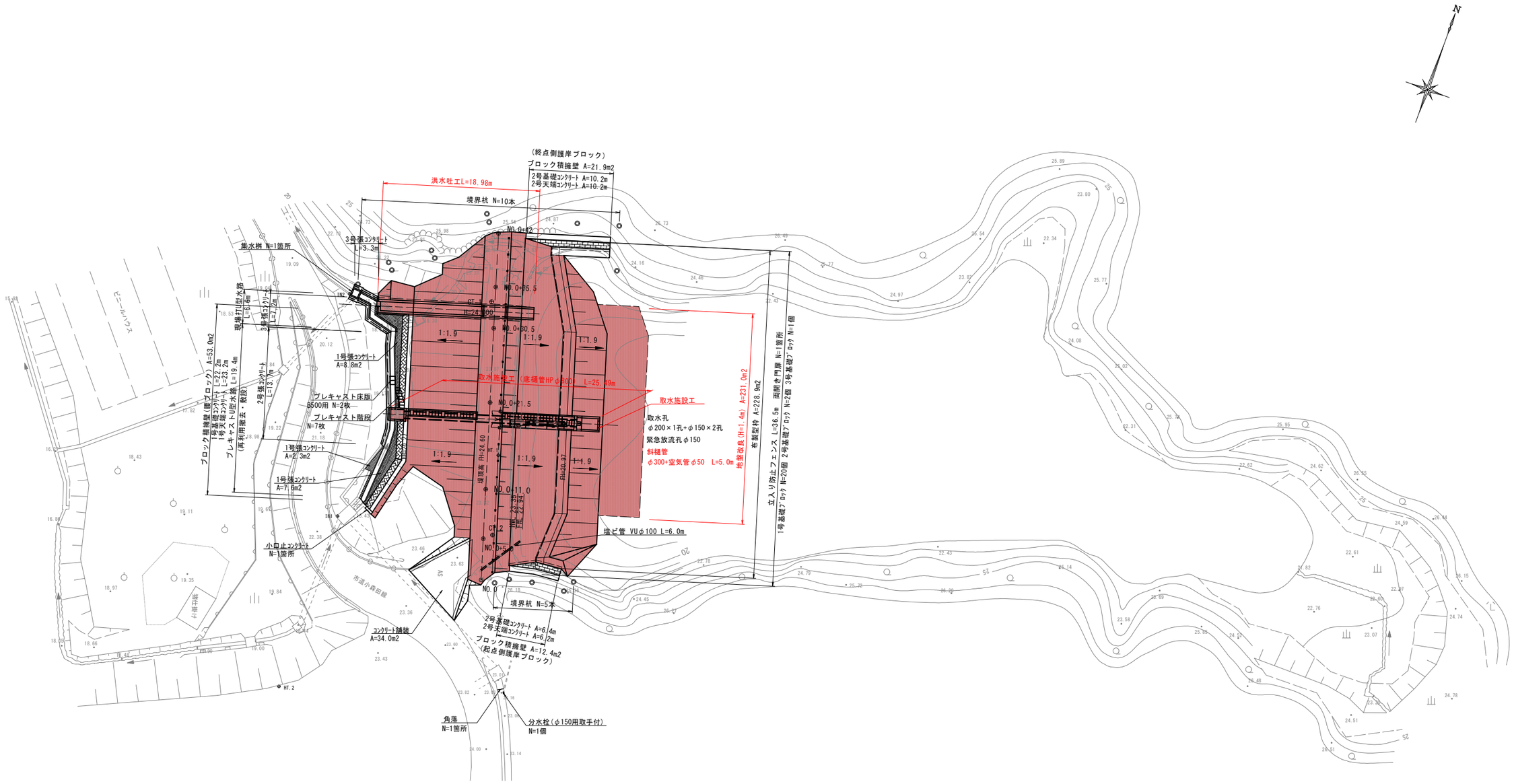

令和3年度　農村地域防災減災事業（ため池整備）
新池地区　ため池改修工事

実施

図面の名称		図面番号
計画平面図	縮尺　図示	1/30
測量	令和　年　月　日終了	
設計		
製図 原図		
製図 複写		

縦　断　面　図

SV=1：100
SH=1：100

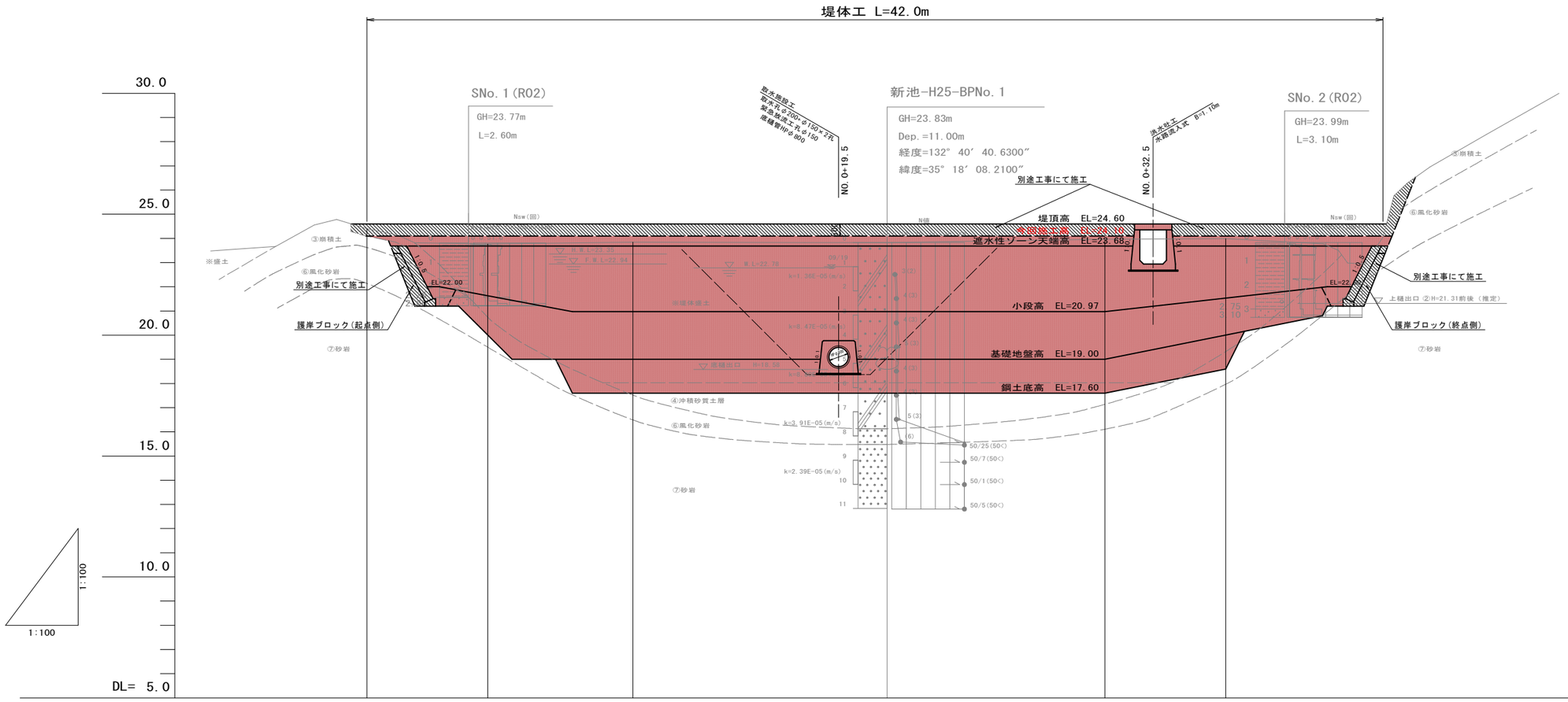

勾配	24.60	LEVEL L=42.00					24.60
盛土	0.20	0.83	0.76	0.77	0.64	0.61	0.55
切土							
計画高	24.60	24.60	24.60	24.60	24.60	24.60	24.60
地盤高	24.40	23.77	23.84	23.83	23.96	23.99	24.05 / 26.29
追加距離	0.00	5.00	11.00	21.50	30.50	35.50	42.00 / 43.00
単距離	0.00	5.00	6.00	10.50	9.00	5.00	6.50 / 21.50
測点	NO.0	NO.0 +5.0	NO.0 +11.0	NO.0 +21.5	NO.0 +30.50	NO.0 +35.5	NO.0 +42.0 / NO.0 +43.0 (EP)

令和3年度　農村地域防災減災事業（ため池整備）
新池地区　ため池改修工事
実施

図面の名称	図面番号
縦断面図　縮尺　図示	2/30
測量	令和　年　月　日終了
設計	
製図 原図	
製図 複写	

標 準 断 面 図

S=1:50

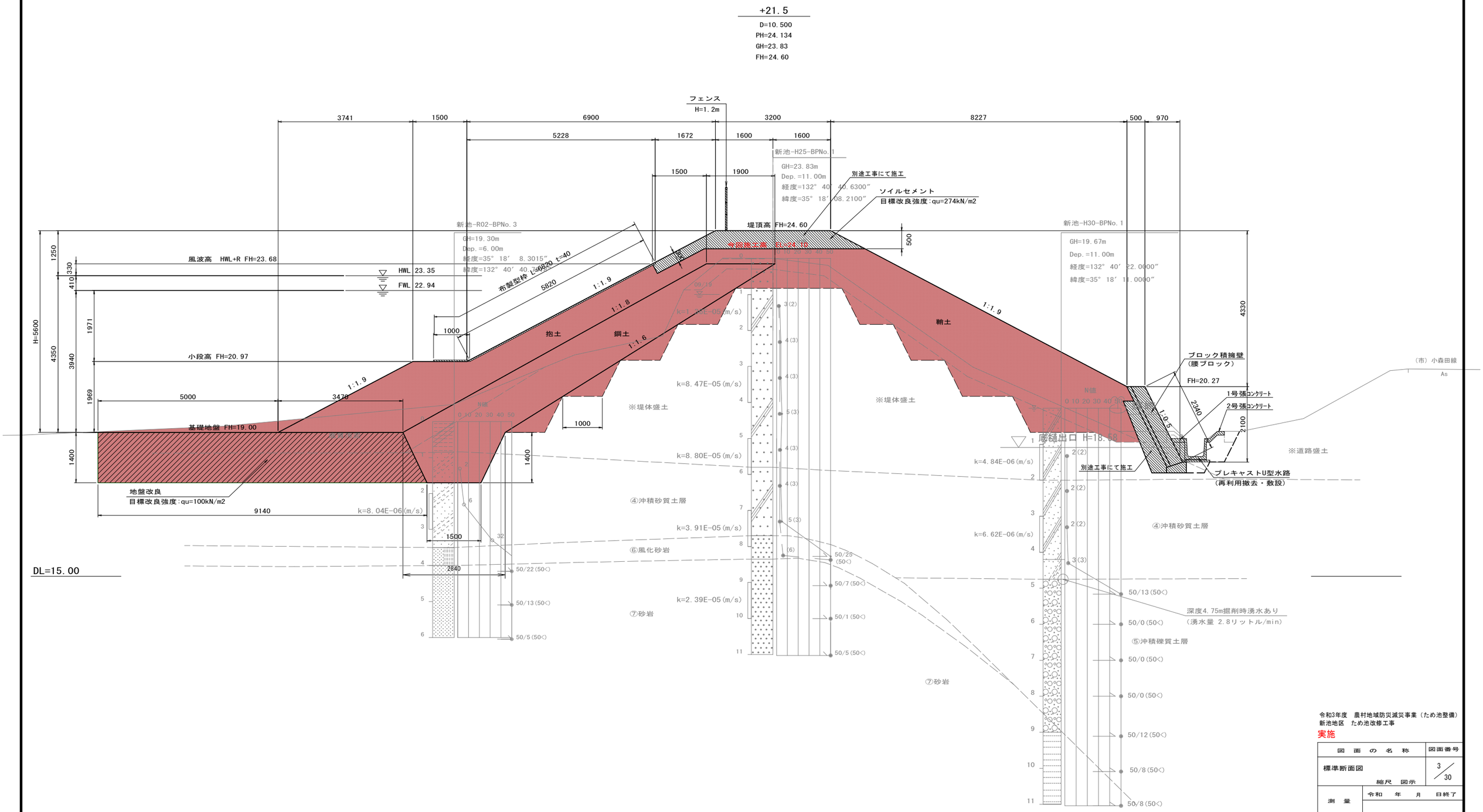

令和3年度　農村地域防災減災事業（ため池整備）
新池地区　ため池改修工事

実施

図面の名称	図面番号
標準断面図 縮尺 図示	3/30
測量	令和 年 月 日終了
設計	
製図 原図	
複写	

堤体土工定規図

S=1:100

掘 削

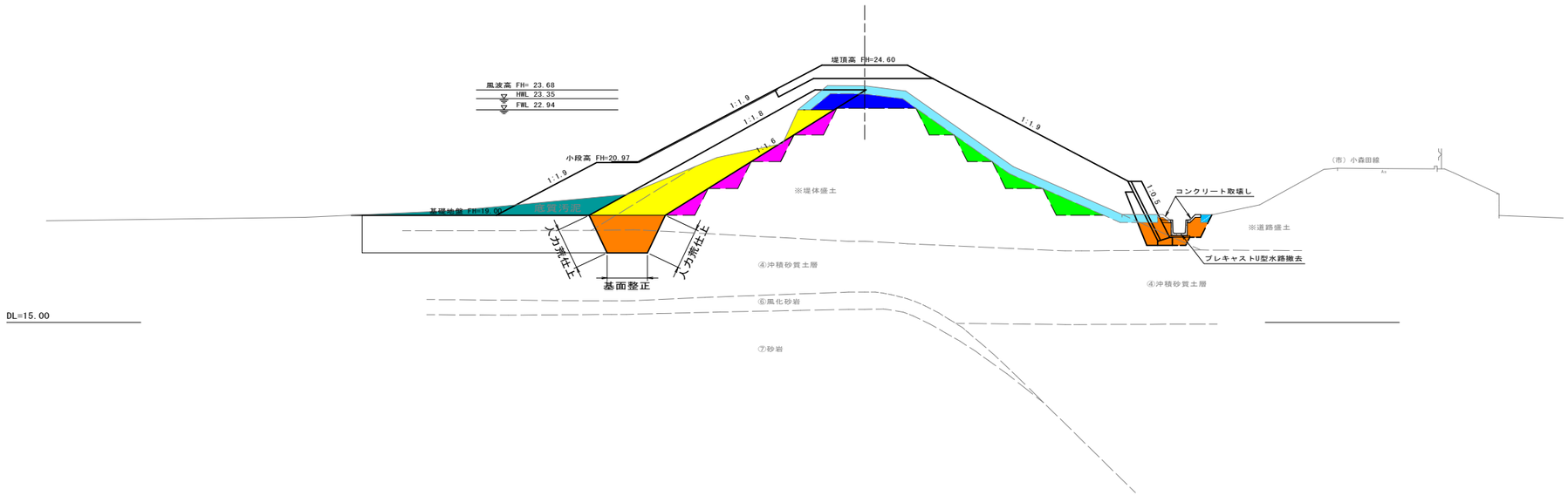

	名　　称	備　　考	凡　例
掘削工	表土剥取		
	掘削 (1)	FWL以上(土砂)	
	掘削 (2)	FWL未満(土砂)	
	段掘削 (1)	FWL以上(土砂)	
	段掘削 (2)	FWL未満(土砂)	
	泥土掘削		
	床掘	土砂	
	人力荒仕上	砂質土	
	基面整正	砂質土	
盛土工	鋼土 (1)	幅2.5m未満	
	鋼土 (2)	幅2.5～4.0m	
	鋼土 (3)	幅4.0m以上	
	抱土 (1)	幅2.5m未満	
	抱土 (2)	幅2.5～4.0m	
	抱土 (3)	幅4.0m以上	
	鞘土 (1)	幅2.5m未満	
	鞘土 (2)	幅2.5～4.0m	
	鞘土 (3)	幅4.0m以上	
	埋戻	幅1.0m未満	
	盛土法面仕上		
	種子吹付		
	地盤改良工	H=1.4m	

※ 下流側の床掘は別途工事にて施工

盛 土

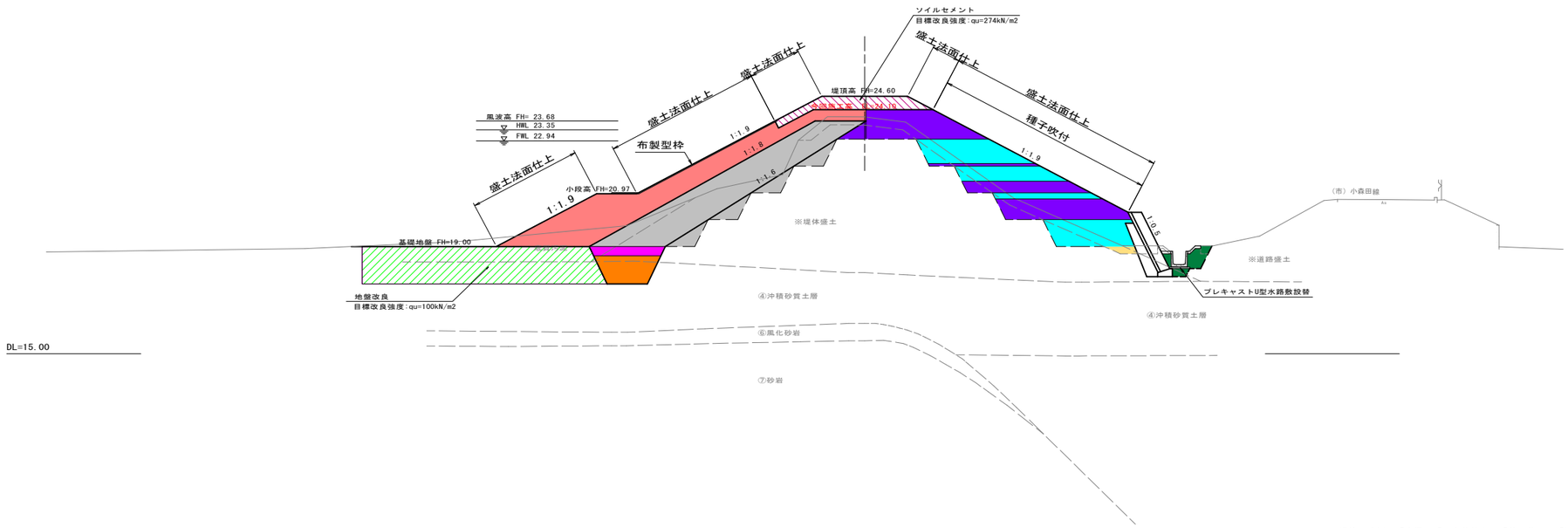

	名　　称	備　　考	凡　例
掘削工	表土剥取		
	掘削 (1)	FWL以上(土砂)	
	掘削 (2)	FWL未満(土砂)	
	段掘削 (1)	FWL以上(土砂)	
	段掘削 (2)	FWL未満(土砂)	
	泥土掘削		
	床掘	土砂	
	人力荒仕上	砂質土	
	基面整正	砂質土	
盛土工	鋼土 (1)	幅2.5m未満	
	鋼土 (2)	幅2.5～4.0m	
	鋼土 (3)	幅4.0m以上	
	抱土 (1)	幅2.5m未満	
	抱土 (2)	幅2.5～4.0m	
	抱土 (3)	幅4.0m以上	
	鞘土 (1)	幅2.5m未満	
	鞘土 (2)	幅2.5～4.0m	
	鞘土 (3)	幅4.0m以上	
	埋戻	幅1.0m未満	
	盛土法面仕上		
	種子吹付		
	ソイルセメント		
	地盤改良工	H=1.4m	

※ 埋戻・種子吹付びソイルセメントは別途工事にて施工

※堤体下流側の「床掘」「人力荒仕上」「基面整正」「埋戻」は堤体付帯工の作業土工で計上

令和3年度　農村地域防災減災事業（ため池整備）
新池地区　ため池改修工事

実施

図面の名称		図面番号
堤体土工定規図 縮尺　図示		4/30
測　量	令和　年　月　日終了	
設　計		
製図 原図		
製図 複写		

横 断 面 図 (1)

S=1:100

NO. 0

D= 0.000
PH=24.569
GH=24.40
FH=24.60

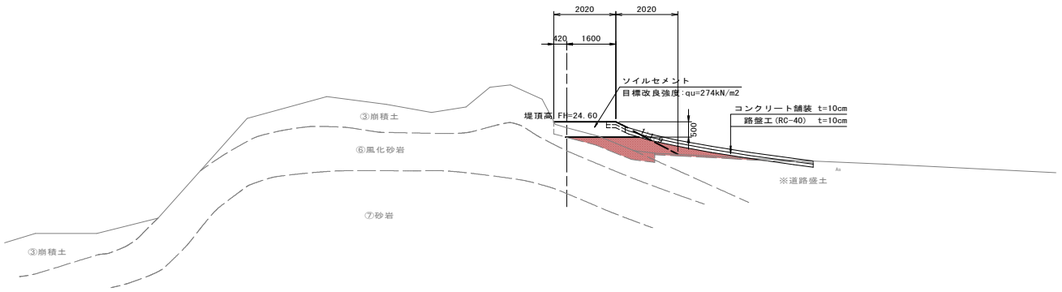

測 点	NO. 0				
	名 称	単位	数 量 上流側	数 量 下流側	備 考
掘削工	表土剥取	m2	0.1	0.9	
	掘削 (1)	m2	–	–	FWL以上(土砂)
	掘削 (2)	m2	–	–	FWL未満(土砂)
	段掘削 (1)	m2	–	–	FWL以上(土砂)
	段掘削 (2)	m2	–	–	FWL未満(土砂)
	泥土掘削	m2	–	–	
	床掘	m2	–		土砂
	人力荒仕上	m	–		砂質土
	基面整正	m	–		砂質土
盛土工	鋼土 (1)	m2	–	–	幅2.5m未満
	鋼土 (2)	m2	–	–	幅2.5～4.0m
	鋼土 (3)	m2	–	–	幅4.0m以上
	抱土 (1)	m2	–	–	幅2.5m未満
	抱土 (2)	m2	–	–	幅2.5～4.0m
	抱土 (3)	m2	–	–	幅4.0m以上
	鞘土 (1)	m2	–	0.6	幅2.5m未満
	鞘土 (2)	m2	–	1.3	幅2.5～4.0m
	鞘土 (3)	m2	–	–	幅4.0m以上
	埋戻	m2	–		幅1.0m未満
	盛土法面仕上	m	–	–	
	種子吹付	m	–	–	
	ソイルセメント	m2	0.2	0.8	
	地盤改良	m	–	–	H=1.4m

DL=15.000

+5.0

D= 5.000
PH=24.094
GH=23.77
FH=24.60

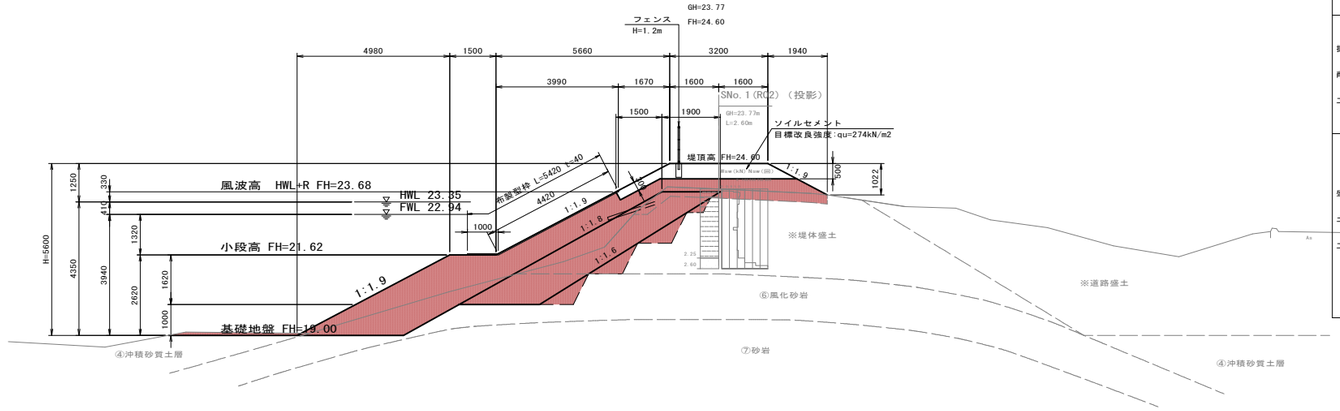

測 点	NO. 0+5. 0				
	名 称	単位	数 量 上流側	数 量 下流側	備 考
掘削工	表土剥取	m2	0.8	1.1	
	掘削 (1)	m2	0.7	–	FWL以上(土砂)
	掘削 (2)	m2	8.9	–	FWL未満(土砂)
	段掘削 (1)	m2	0.1	–	FWL以上(土砂)
	段掘削 (2)	m2	1.6	–	FWL未満(土砂)
	泥土掘削	m2	–	–	
	床掘	m2	–		土砂
	人力荒仕上	m	–		砂質土
	基面整正	m	–		砂質土
盛土工	鋼土 (1)	m2	–	–	幅2.5m未満
	鋼土 (2)	m2	–	–	幅2.5～4.0m
	鋼土 (3)	m2	10.1	–	幅4.0m以上
	抱土 (1)	m2	–	–	幅2.5m未満
	抱土 (2)	m2	3.4	–	幅2.5～4.0m
	抱土 (3)	m2	9.4	–	幅4.0m以上
	鞘土 (1)	m2	–	–	幅2.5m未満
	鞘土 (2)	m2	–	–	幅2.5～4.0m
	鞘土 (3)	m2	–	2.3	幅4.0m以上
	埋戻	m2	–		幅1.0m未満
	盛土法面仕上	m	11.9	2.2	
	種子吹付	m	–	1.1	
	ソイルセメント	m2	1.4	1.0	
	地盤改良	m	–	–	H=1.4m

DL=15.000

+11.0

D= 6.000
PH=24.144
GH=23.84
FH=24.60

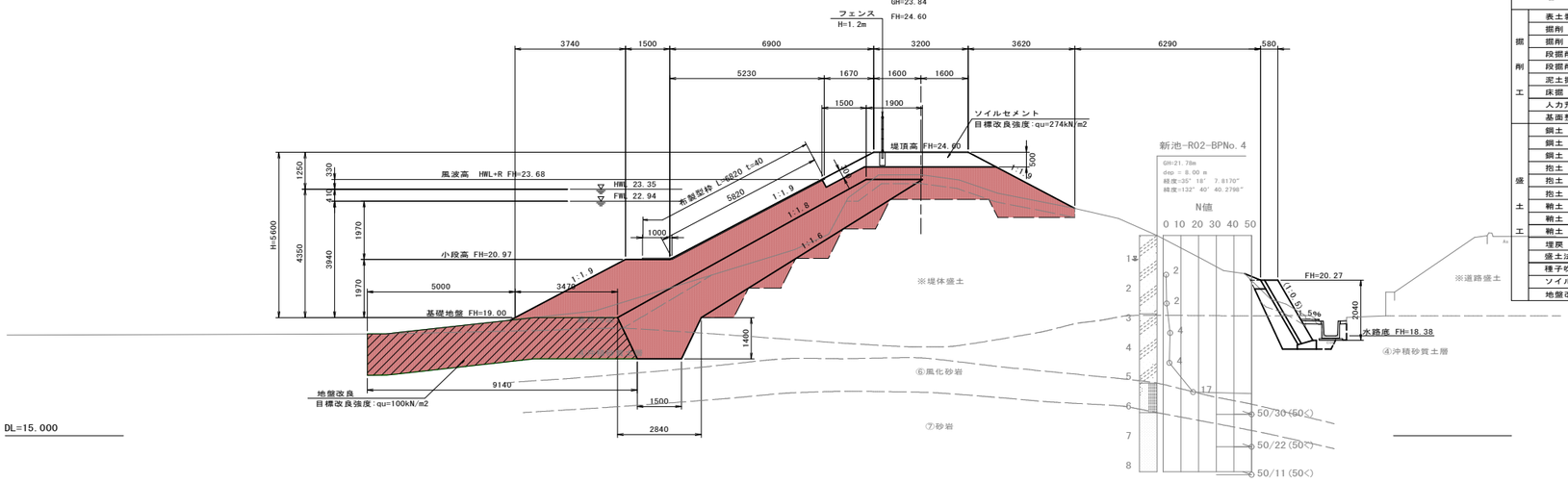

L=2.50m 上流側
L=3.50m 下流側

測 点	NO. 0+11. 0				
	名 称	単位	数 量 上流側	数 量 下流側	備 考
掘削工	表土剥取	m2	0.8	2.2	
	掘削 (1)	m2	0.3	0.8	FWL以上(土砂)
	掘削 (2)	m2	5.7	–	FWL未満(土砂)
	段掘削 (1)	m2	–	0.8	FWL以上(土砂)
	段掘削 (2)	m2	2.2	–	FWL未満(土砂)
	泥土掘削	m2	1.8	–	
	床掘	m2	3.0		土砂
	人力荒仕上	m	3.1		砂質土
	基面整正	m	1.5		砂質土
盛土工	鋼土 (1)	m2	2.1	–	幅2.5m未満
	鋼土 (2)	m2	0.9	–	幅2.5～4.0m
	鋼土 (3)	m2	13.3	–	幅4.0m以上
	抱土 (1)	m2	–	–	幅2.5m未満
	抱土 (2)	m2	–	–	幅2.5～4.0m
	抱土 (3)	m2	11.8	–	幅4.0m以上
	鞘土 (1)	m2	–	0.3	幅2.5m未満
	鞘土 (2)	m2	–	1.4	幅2.5～4.0m
	鞘土 (3)	m2	–	4.3	幅4.0m以上
	埋戻	m2	–		幅1.0m未満
	盛土法面仕上	m	12.1	4.7	
	種子吹付	m	–	3.6	
	ソイルセメント	m2	1.4	1.0	
	地盤改良	m	8.8	–	H=1.4m

令和3年度 農村地域防災減災事業(ため池整備)
新池地区 ため池改修工事

実施

図 面 の 名 称		図面番号
横断面図(1)	縮尺 図示	5/30
測 量	令和 年 月 日終了	
設 計		
製図 原 図		
図 複 写		

横 断 面 図 (2)

S=1:100

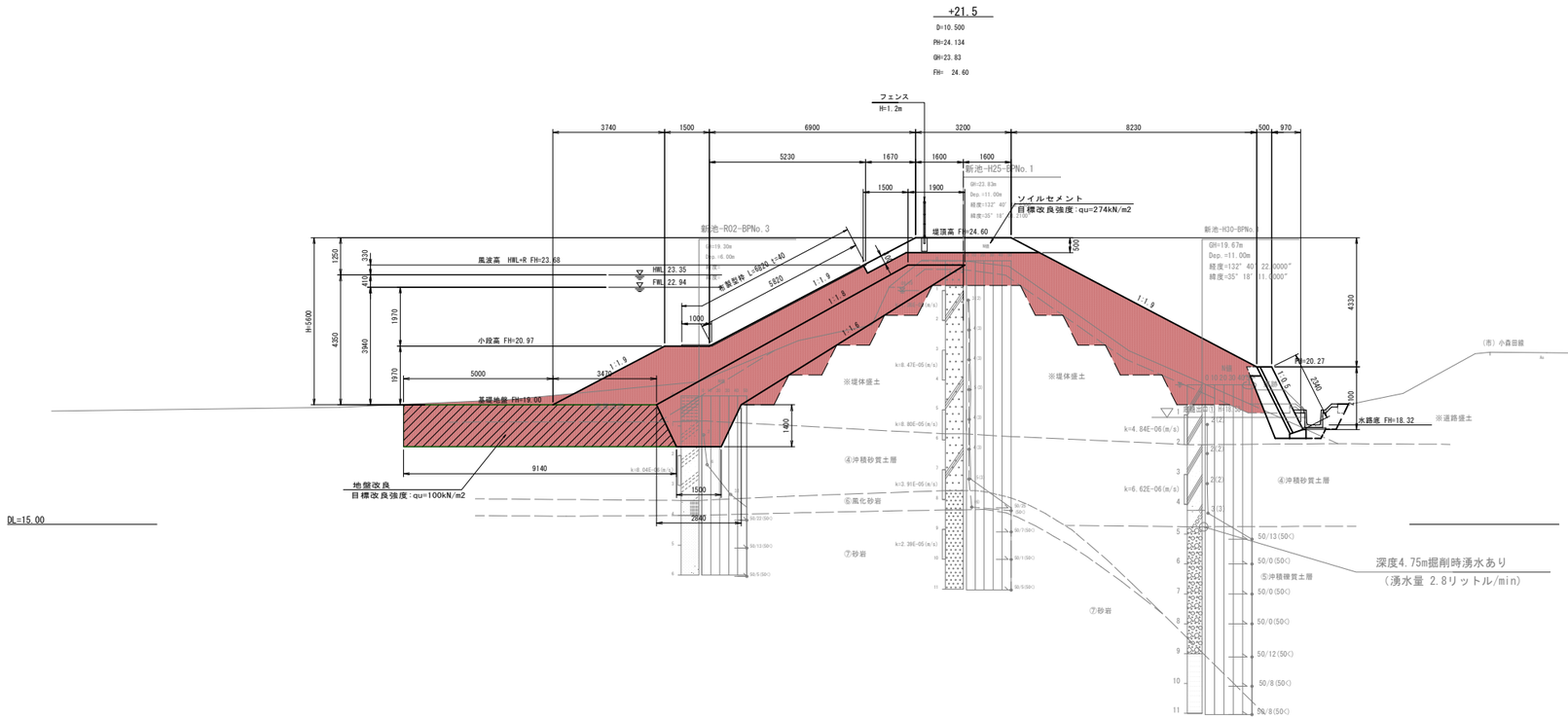

測 点		NO.0+21.5			
名 称		単位	数 量 上流側	数 量 下流側	備 考
掘削工	表土剥取	m2	0.8	3.8	
	掘削 (1)	m2	0.9	0.7	FWL以上(土砂)
	掘削 (2)	m2	5.0	-	FWL未満(土砂)
	段掘削 (1)	m2	-	2.4	FWL以上(土砂)
	段掘削 (2)	m2	2.2	-	FWL未満(土砂)
	泥土掘削	m2	4.0	-	
	床掘	m2	3.0		土砂
	入力荒仕上	m	3.1		砂質土
	基面整正	m	1.5		砂質土
盛土工	盛土 (1)	m2	2.1	-	幅2.5m未満
	盛土 (2)	m2	0.9	-	幅2.5～4.0m
	盛土 (3)	m2	13.3	-	幅4.0m以上
	抱土 (1)	m2	-	-	幅2.5m未満
	抱土 (2)	m2	-	-	幅2.5～4.0m
	抱土 (3)	m2	11.7	-	幅4.0m以上
	補土 (1)	m2	-	0.2	幅2.5m未満
	補土 (2)	m2	-	8.9	幅2.5～4.0m
	補土 (3)	m2	-	10.1	幅4.0m以上
	埋戻	m2	-		幅1.0m未満
	盛土法面仕上	m	11.9	9.3	
	種子吹付	m	-	8.2	
	ソイルセメント	m2	1.4	1.0	
	地盤改良	m	8.8	-	H=1.4m

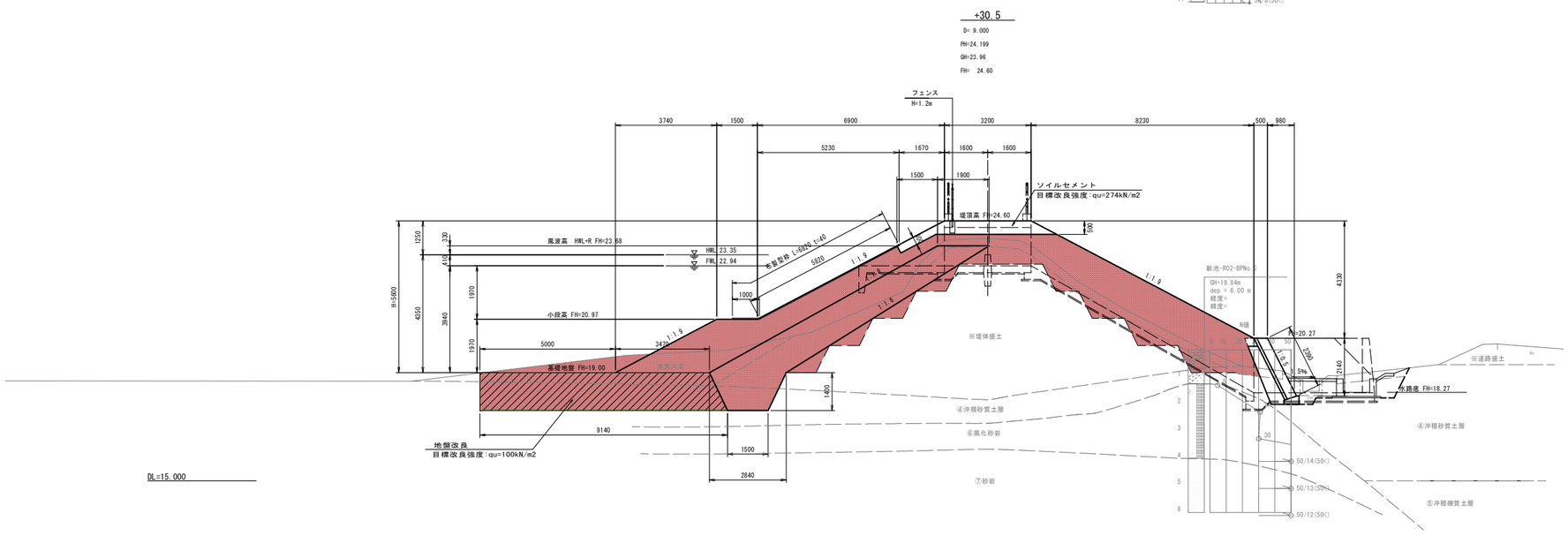

測 点		NO.0+30.5			
名 称		単位	数 量 上流側	数 量 下流側	備 考
掘削工	表土剥取	m2	0.8	4.4	
	掘削 (1)	m2	1.2	1.0	FWL以上(土砂)
	掘削 (2)	m2	5.1	-	FWL未満(土砂)
	段掘削 (1)	m2	-	2.5	FWL以上(土砂)
	段掘削 (2)	m2	2.2	-	FWL未満(土砂)
	泥土掘削	m2	5.6	-	
	床掘	m2	3.0		土砂
	入力荒仕上	m	3.1		砂質土
	基面整正	m	1.5		砂質土
盛土工	盛土 (1)	m2	2.1	-	幅2.5m未満
	盛土 (2)	m2	0.9	-	幅2.5～4.0m
	盛土 (3)	m2	13.3	-	幅4.0m以上
	抱土 (1)	m2	-	-	幅2.5m未満
	抱土 (2)	m2	-	-	幅2.5～4.0m
	抱土 (3)	m2	11.7	-	幅4.0m以上
	補土 (1)	m2	-	0.1	幅2.5m未満
	補土 (2)	m2	-	9.5	幅2.5～4.0m
	補土 (3)	m2	-	8.6	幅4.0m以上
	埋戻	m2	-		幅1.0m未満
	盛土法面仕上	m	11.9	9.3	
	種子吹付	m	-	8.2	
	ソイルセメント	m2	1.4	1.0	
	地盤改良	m	8.8	-	H=1.4m

令和3年度　農村地域防災減災事業（ため池整備）
新池地区　ため池改修工事

実施

図 面 の 名 称		図面番号
横断面図(2) 縮尺 図示		6/30
測 量	令和 年 月 日終了	
設 計		
製図 原 図		
製図 複 写		

横 断 面 図 (3)

S=1:100

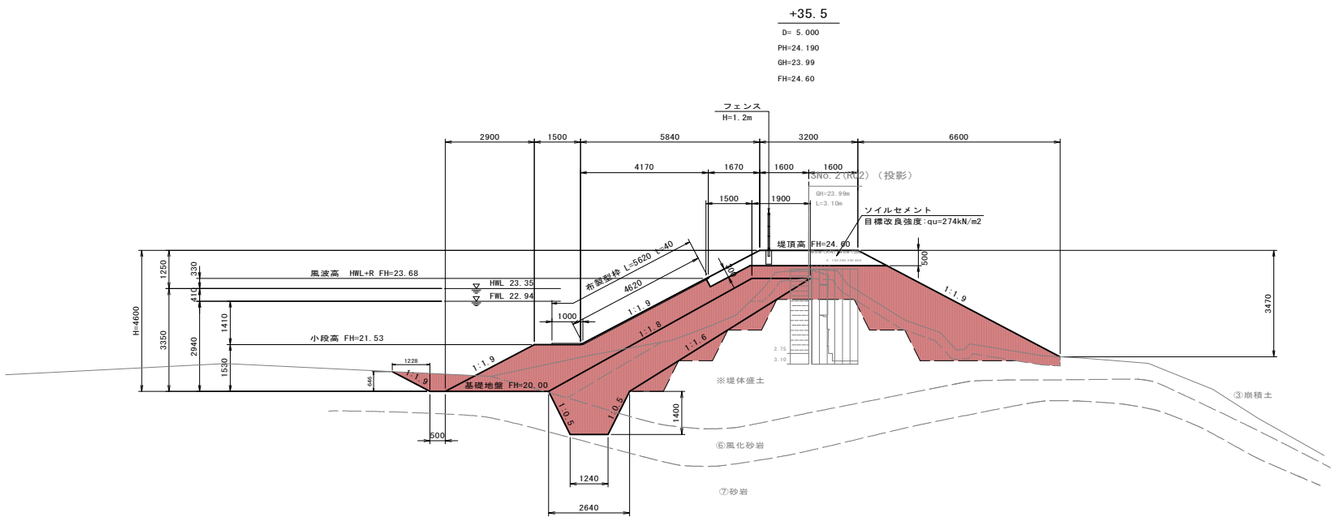

測 点 NO.0+35.5					
	名 称	単位	数 量 上流側	数 量 下流側	備 考
掘削工	表土剥取	m2	0.6	2.8	
	掘削 (1)	m2	0.7	0.7	FWL以上(土砂)
	掘削 (2)	m2	5.6	–	FWL未満(土砂)
	段掘削 (1)	m2	–	1.5	FWL以上(土砂)
	段掘削 (2)	m2	1.7	–	FWL未満(土砂)
	泥土掘削	m2	3.3	–	
	床掘	m2	2.7		土砂
	人力荒仕上	m	3.1		砂質土
	基面整正	m	1.2		砂質土
盛土工	鋼土 (1)	m2	2.4	–	幅2.5m未満
	鋼土 (2)	m2	0.3	–	幅2.5～4.0m
	鋼土 (3)	m2	10.0	–	幅4.0m以上
	抱土 (1)	m2	–	–	幅2.5m未満
	抱土 (2)	m2	–	–	幅2.5～4.0m
	抱土 (3)	m2	9.2	–	幅4.0m以上
	鞘土 (1)	m2	–	0.2	幅2.5m未満
	鞘土 (2)	m2	–	3.8	幅2.5～4.0m
	鞘土 (3)	m2	–	8.5	幅4.0m以上
	埋戻	m2	–	–	幅1.0m未満
	盛土法面仕上	m	9.8	7.5	
	種子吹付	m	–	6.4	
	ソイルセメント	m2	1.4	1.0	
	地盤改良	m	–	–	H=1.4m

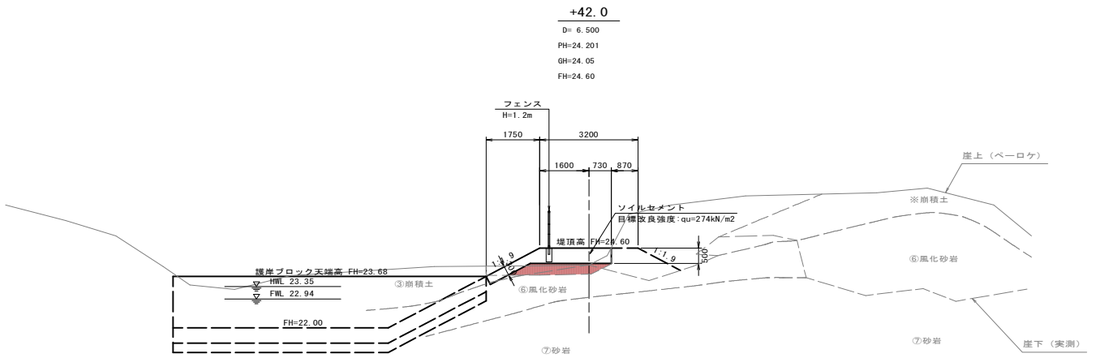

測 点 NO.0+42.0					
	名 称	単位	数 量 上流側	数 量 下流側	備 考
掘削工	表土剥取	m2	1.0	0.3	
	掘削 (1)	m2	0.1	–	FWL以上(土砂)
	掘削 (2)	m2	–	–	FWL未満(土砂)
	段掘削 (1)	m2	–	–	FWL以上(土砂)
	段掘削 (2)	m2	–	–	FWL未満(土砂)
	泥土掘削	m2	–	–	
	床掘	m2	–		土砂
	人力荒仕上	m	–		砂質土
	基面整正	m	–		砂質土
盛土工	鋼土 (1)	m2	–	–	幅2.5m未満
	鋼土 (2)	m2	–	–	幅2.5～4.0m
	鋼土 (3)	m2	–	–	幅4.0m以上
	抱土 (1)	m2	–	–	幅2.5m未満
	抱土 (2)	m2	0.8	–	幅2.5～4.0m
	抱土 (3)	m2	–	–	幅4.0m以上
	鞘土 (1)	m2	–	–	幅2.5m未満
	鞘土 (2)	m2	–	0.1	幅2.5～4.0m
	鞘土 (3)	m2	–	–	幅4.0m以上
	埋戻	m2	–		幅1.0m未満
	盛土法面仕上	m	2.0	–	
	種子吹付	m	–	–	
	ソイルセメント	m2	1.4	0.4	
	地盤改良	m	–	–	H=1.4m

令和3年度 農村地域防災減災事業(ため池整備)
新池地区 ため池改修工事

実施

図 面 の 名 称		図面番号
横断面図(3) 縮尺 図示		7/30
測 量	令和 年 月 日終了	
設 計		
製図 原 図		
製図 複 写		

取水施設工構造図(1)

S=1/50

平　面　図

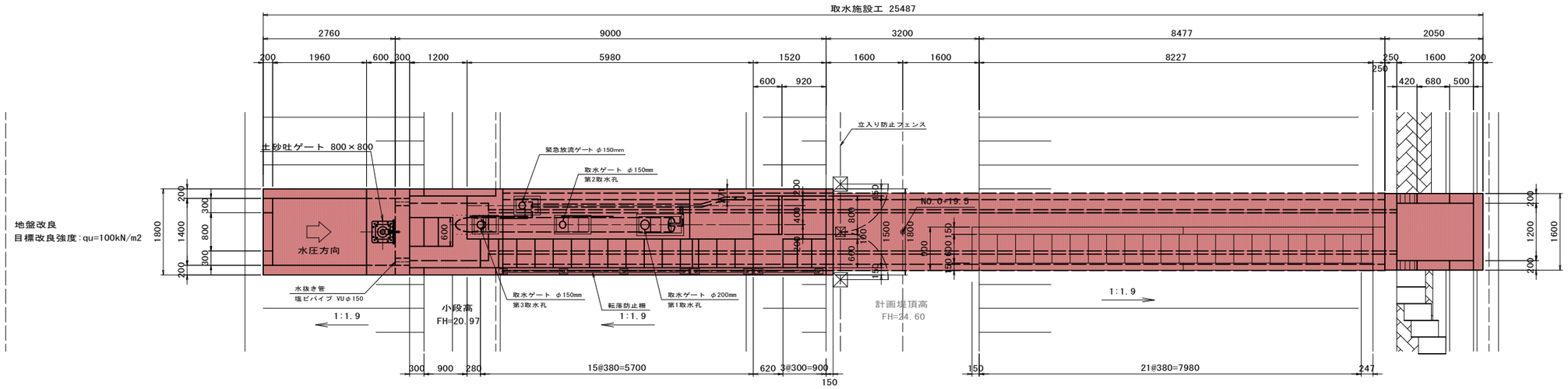

縦　断　図

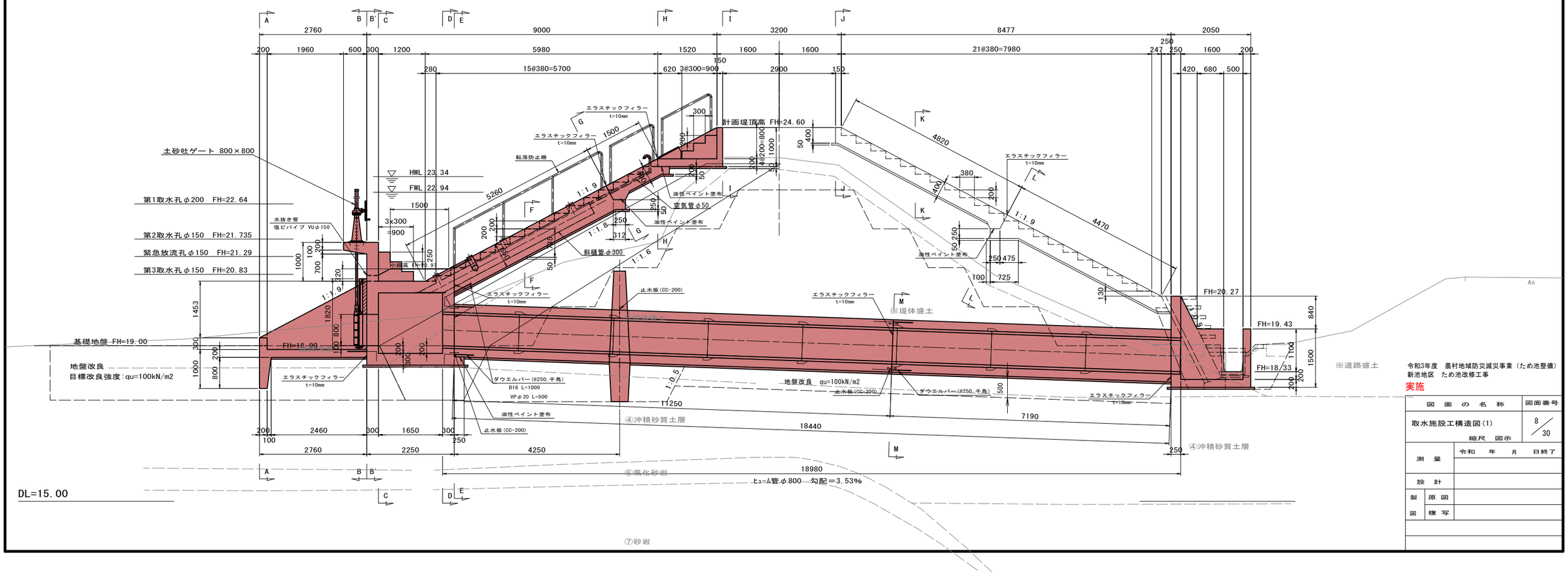

令和3年度　農村地域防災減災事業（ため池整備）
新池地区　ため池改修工事
実施

図面の名称	図面番号
取水施設工構造図(1) 縮尺　図示	8/30

測量	令和　年　月	日終了
設計		
製図	原図	
	複写	

取水施設工構造図(2)

S=1/50

A － A 断面図

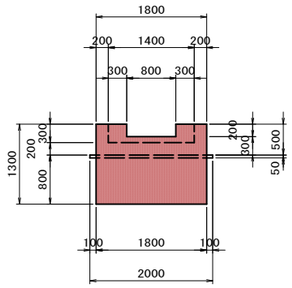

B － B 断面図

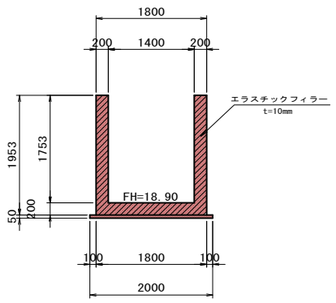

B'－ B' 断面図

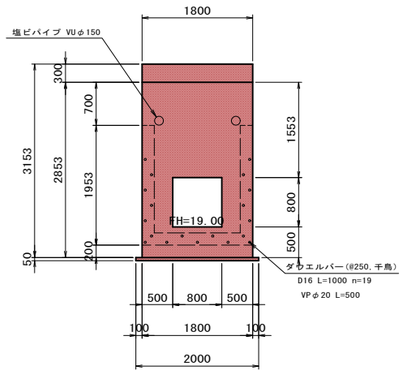

C － C 断面図

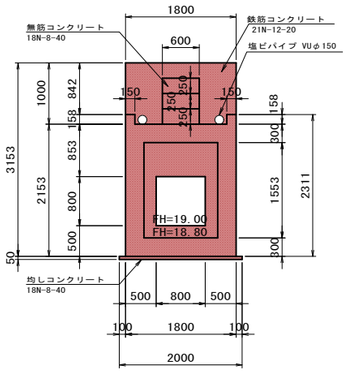

D － D 断面図

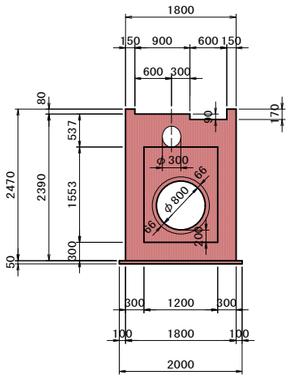

E － E 断面図

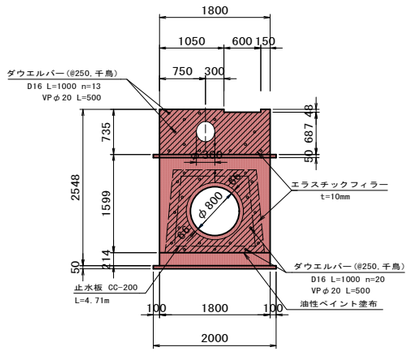

F － F 断面図

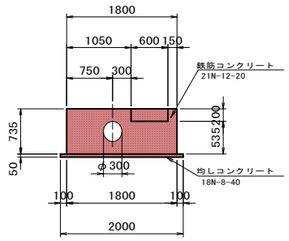

G － G 断面図

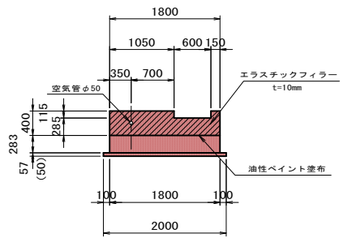

H － H 断面図

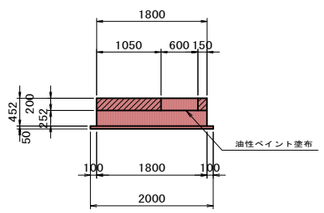

I － I 断面図

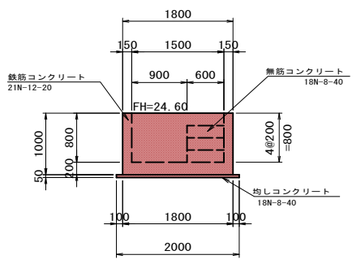

M － M 断面図

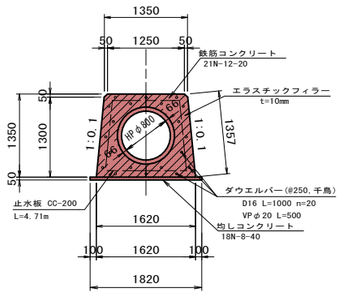

巻上機受台

側 面 図

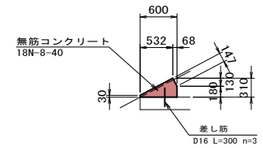

止 水 壁

正 面 図

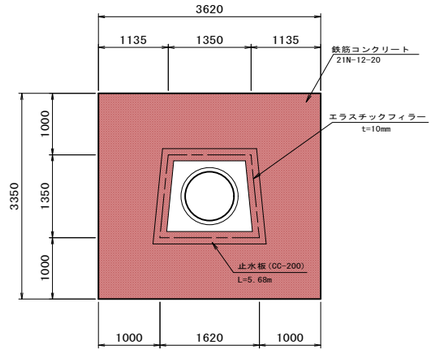

断 面 図

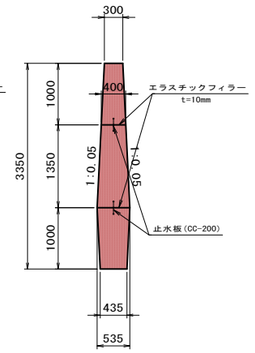

出 口 桝

平 面 図

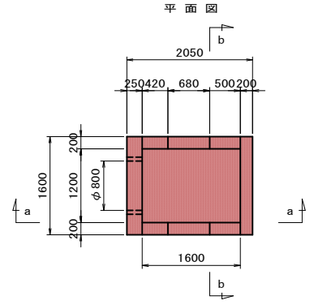

b － b 断 面 図

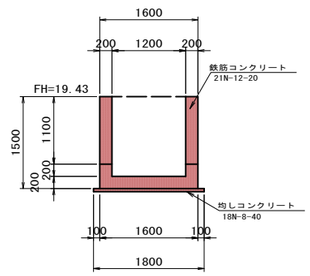

側 面 図(a－a)

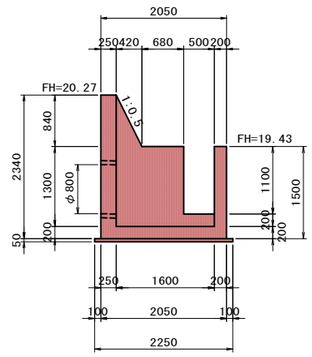

令和3年度　農村地域防災減災事業（ため池整備）
新池地区　ため池改修工事

実施

図面の名称		図面番号
取水施設工構造図(2)	縮尺 図示	9/30
測量	令和 年 月 日終了	
設計		
製図 原図		
製図 複写		

取水施設工配筋図(1)

S=1/50

流　入　部

底 版(上 面)

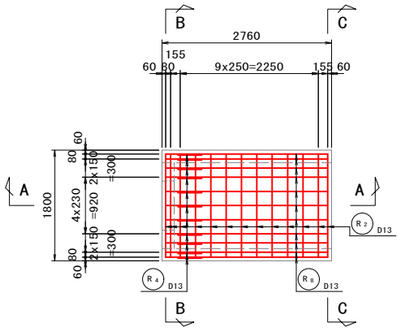

側 壁(外 面)

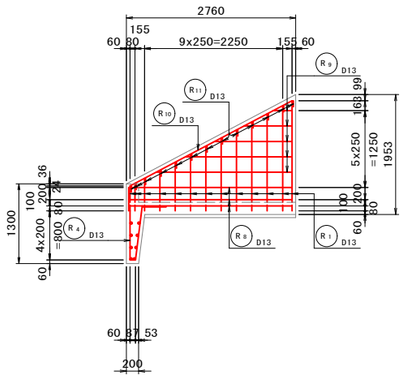

C － C 断面図

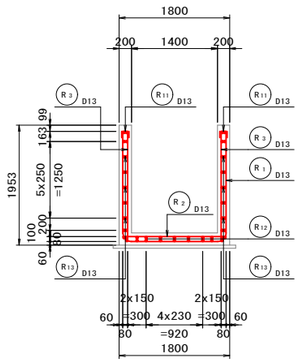

鉄筋加工図

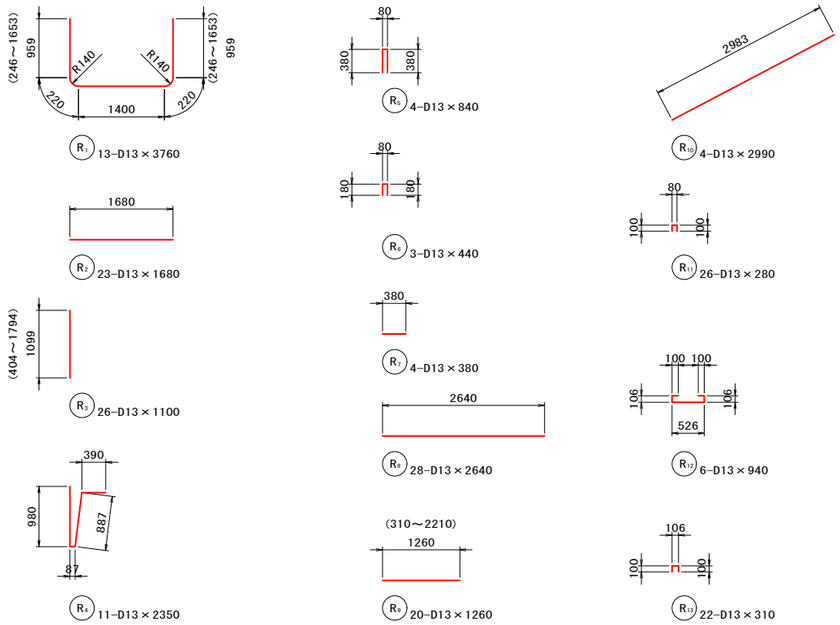

底 版(下 面)

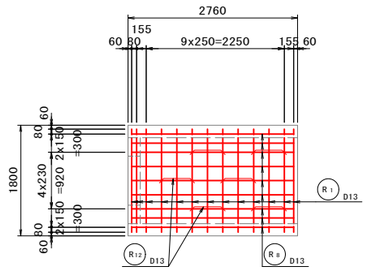

側 壁(内 面)

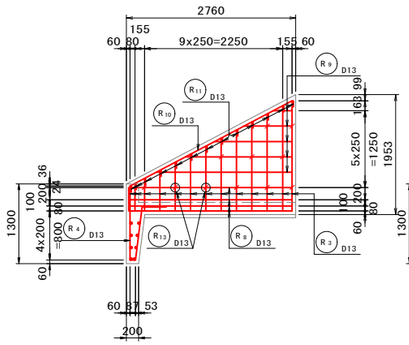

B － B 断面図

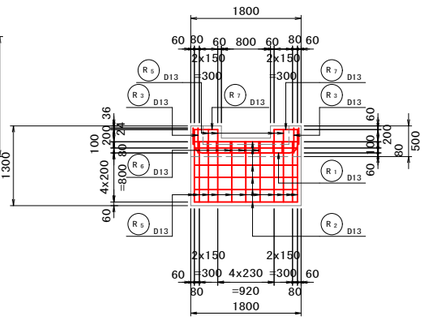

A － A 断面図

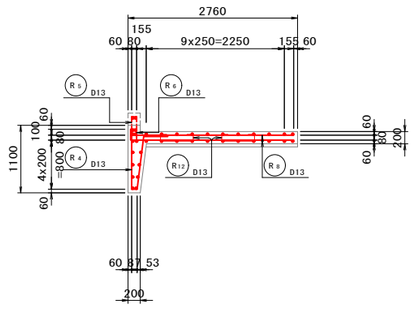

B － B 断面図

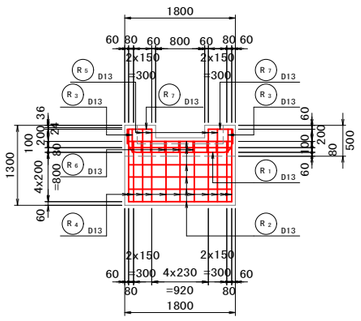

鉄筋質量表　[流入部]　[SD295A]

種別	径	長さ (mm)	本数 (本)	単位質量 (kg/m)	1本当り質量 (kg)	質量 (kg)	摘要
R1	D13	3760	13	0.995	3.741	48.63	平均長
R2	〃	1680	23	〃	1.672	38.46	
R3	〃	1100	26	〃	1.095	28.47	平均長
R4	〃	2350	11	〃	2.338	25.72	
R5	〃	840	4	〃	0.836	3.34	
R6	〃	440	3	〃	0.438	1.31	
R7	〃	380	4	〃	0.378	1.51	
R8	〃	2640	28	〃	2.627	73.56	
R9	〃	1260	20	〃	1.254	25.08	平均長
R10	〃	2990	4	〃	2.975	11.90	
R11	〃	280	26	〃	0.279	7.25	
R12	〃	940	6	〃	0.935	5.61	
R13	〃	310	22	〃	0.308	6.78	
					D13	277.62 kg	
					合計	277.62 kg	

令和3年度　農村地域防災減災事業（ため池整備）
新池地区　ため池改修工事

実施

図面の名称	図面番号
取水施設工配筋図(1)　縮尺　図示	10/30

測量	令和　年　月　日終了	
設計		
製図	原図	
	複写	

取水施設工配筋図（2）

S=1/50

頭首部・斜樋部

頭首部頂版（上面）

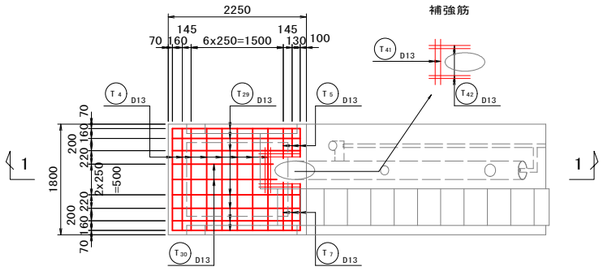

頭首部頂版（下面）

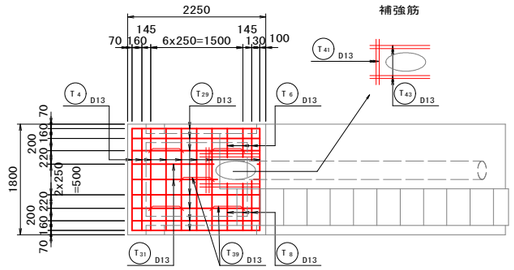

斜 樋 部（上面）

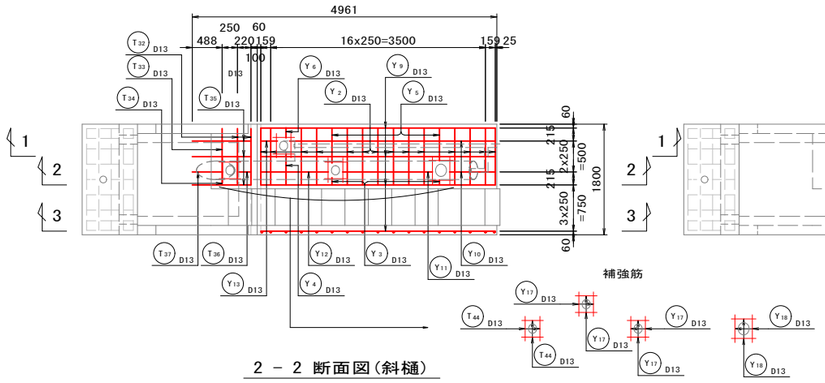

斜 樋 部（下面）

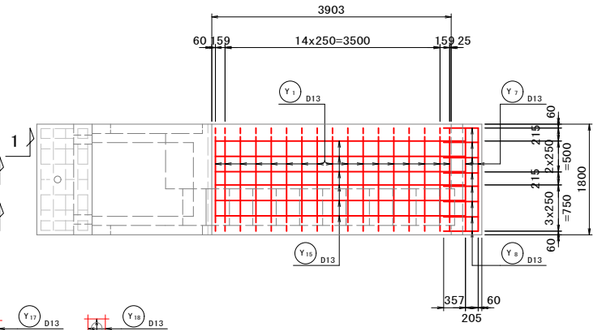

頭首部側壁（外面）

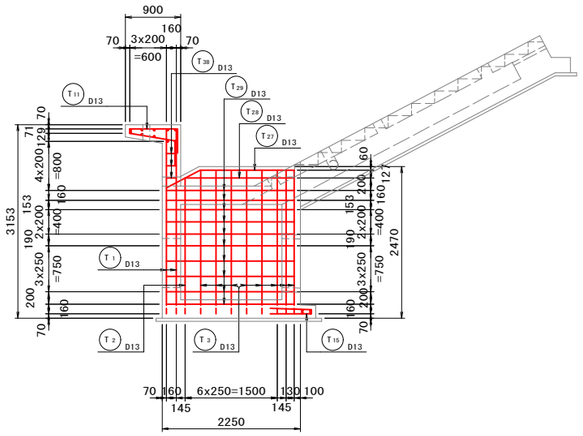

頭首部側壁（内面）

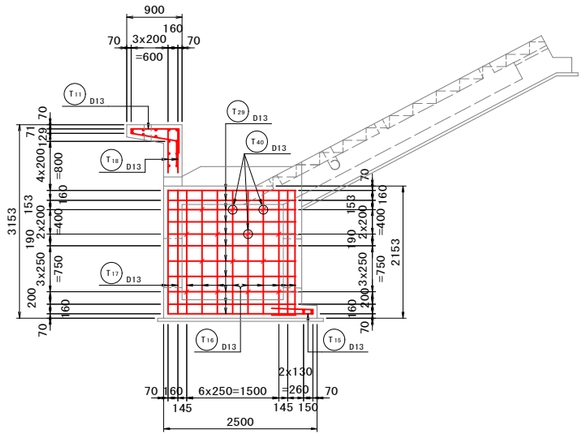

2 － 2 断面図（斜樋）

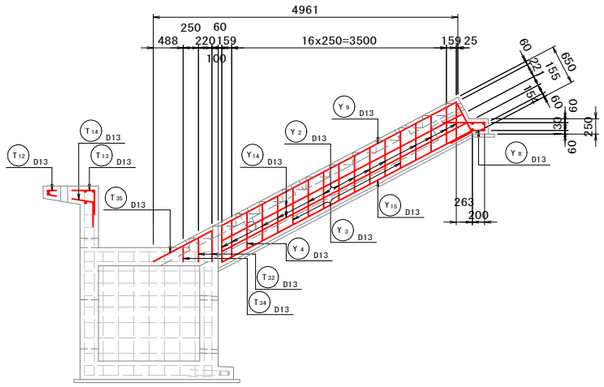

3 － 3 断面図（斜樋）

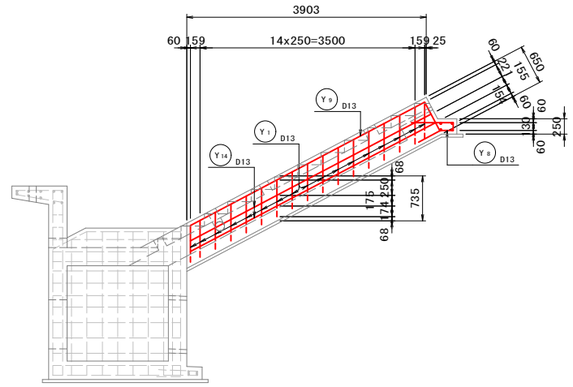

頭首部底版

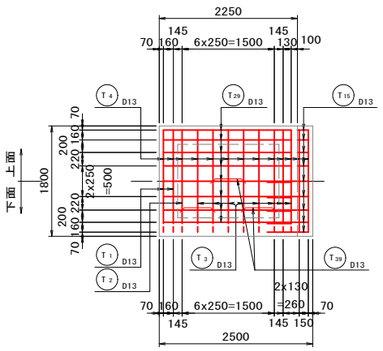

1 － 1 断面図

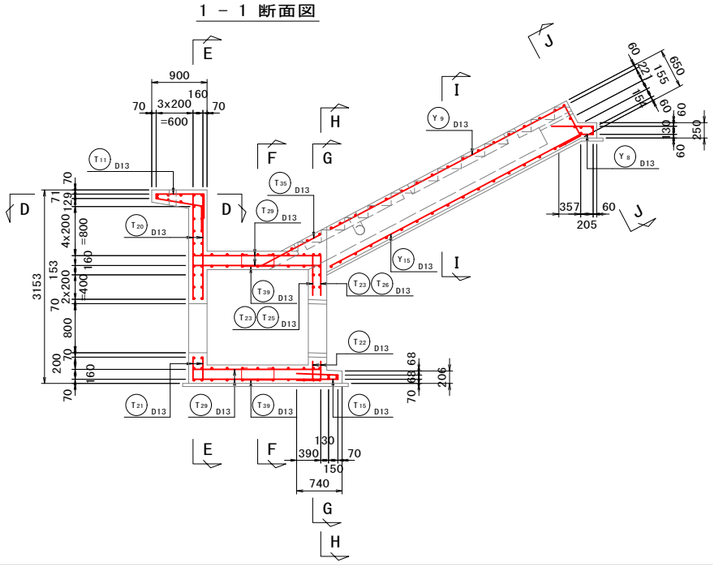

D － D 断面図

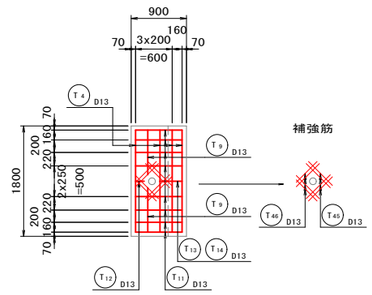

令和3年度　農村地域防災減災事業（ため池整備）
新池地区　ため池改修工事

実施

図面の名称		図面番号
取水施設工配筋図（2） 縮尺 図示		11 / 30
測量	令和 年 月 日終了	
設計		
製図	原図	
	複写	

取水施設工配筋図（3）

S=1/50

頭首部・斜樋部

E － E 断面図

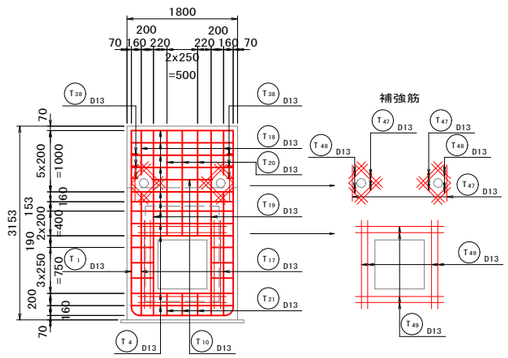

H － H 断面図

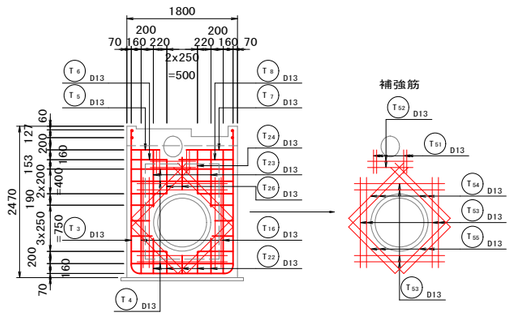

F － F 断面図

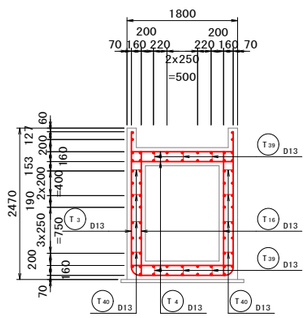

I － I 断面図

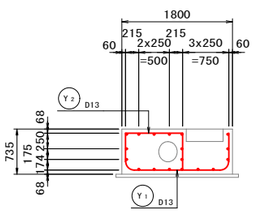

G － G 断面図

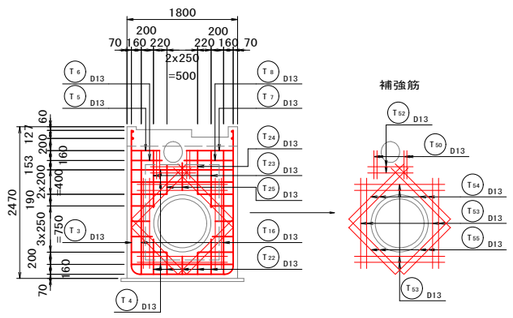

J － J 断面図

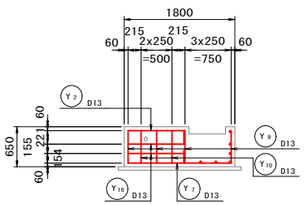

鉄筋加工図

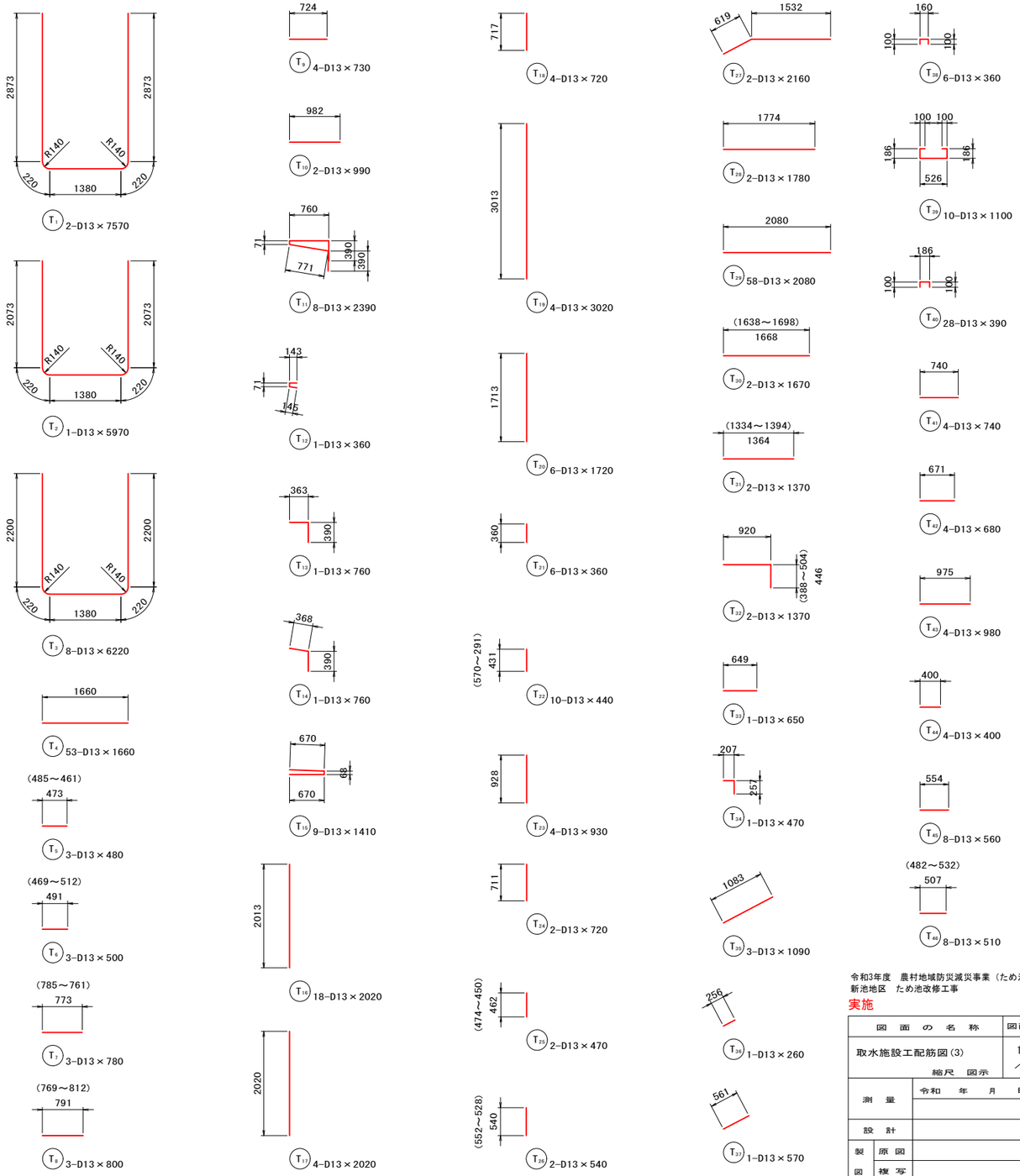

令和3年度　農村地域防災減災事業（ため池整備）
新池地区　ため池改修工事

実施

図面の名称		図面番号
取水施設工配筋図（3） 縮尺 図示		12/30
測量	令和　年　月　日終了	
設計		
製図 原図		
製図 複写		

取水施設工配筋図(4)

S=1/50

頭首部・斜樋部

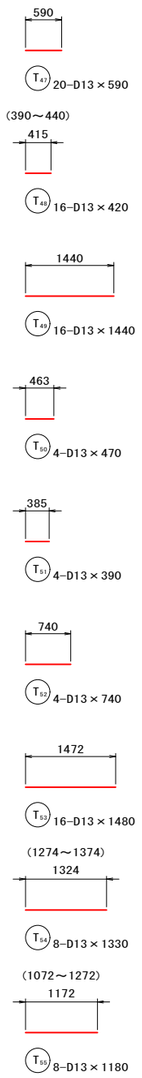

鉄筋質量表 [頭首部] [SD295A]

種別	径	長さ (mm)	本数 (本)	単位質量 (kg/m)	1本当り質量 (kg)	質量 (kg)	摘要
T1	D13	7570	2	0.995	7.532	15.06	
T2	〃	5970	1	〃	5.940	5.94	
T3	〃	6220	8	〃	6.189	49.51	
T4	〃	1660	53	〃	1.652	87.56	
T5	〃	480	3	〃	0.478	1.43	平均長
T6	〃	500	3	〃	0.498	1.49	平均長
T7	〃	780	3	〃	0.776	2.33	平均長
T8	〃	800	3	〃	0.796	2.39	平均長
T9	〃	730	4	〃	0.726	2.90	
T10	〃	990	2	〃	0.985	1.97	
T11	〃	2390	8	〃	2.378	19.02	
T12	〃	360	1	〃	0.358	0.36	
T13	〃	760	1	〃	0.756	0.76	
T14	〃	760	1	〃	0.756	0.76	
T15	〃	1410	9	〃	1.403	12.63	
T16	〃	2020	18	〃	2.010	36.18	
T17	〃	2020	4	〃	2.010	8.04	
T18	〃	720	4	〃	0.716	2.86	
T19	〃	3020	4	〃	3.005	12.02	
T20	〃	1720	6	〃	1.711	10.27	
T21	〃	360	6	〃	0.358	2.15	
T22	〃	440	10	〃	0.438	4.38	平均長
T23	〃	930	4	〃	0.925	3.70	
T24	〃	720	2	〃	0.716	1.43	
T25	〃	470	2	〃	0.468	0.94	平均長
T26	〃	540	2	〃	0.537	1.07	平均長
T27	〃	2160	2	〃	2.149	4.30	
T28	〃	1780	2	〃	1.771	3.54	
T29	〃	2080	58	〃	2.070	120.06	
T30	〃	1670	2	〃	1.662	3.32	平均長
T31	〃	1370	2	〃	1.363	2.73	平均長
T32	〃	1370	2	〃	1.363	2.73	平均長
T33	〃	650	1	〃	0.647	0.65	
T34	〃	470	1	〃	0.468	0.47	
T35	〃	1090	3	〃	1.085	3.26	
T36	〃	260	1	〃	0.259	0.26	
T37	〃	570	1	〃	0.567	0.57	
T38	〃	360	6	〃	0.358	2.15	
T39	〃	1100	10	〃	1.095	10.95	
T40	〃	390	28	〃	0.388	10.86	
T41	〃	740	4	〃	0.736	2.94	
T42	〃	680	4	〃	0.677	2.71	
T43	〃	980	4	〃	0.975	3.90	
T44	〃	400	4	〃	0.398	1.59	
T45	〃	560	8	〃	0.557	4.46	
T46	〃	510	8	〃	0.507	4.06	平均長
T47	〃	590	20	〃	0.587	11.74	
T48	〃	420	16	〃	0.418	6.69	平均長
T49	〃	1440	16	〃	1.433	22.93	
T50	〃	470	4	〃	0.468	1.87	
T51	〃	390	4	〃	0.388	1.55	
T52	〃	740	4	〃	0.736	2.94	
T53	〃	1480	16	〃	1.473	23.57	
T54	〃	1330	8	〃	1.323	10.58	平均長
T55	〃	1180	8	〃	1.174	9.39	
					D13	563.92 kg	
					合計	563.92 kg	

鉄筋加工図

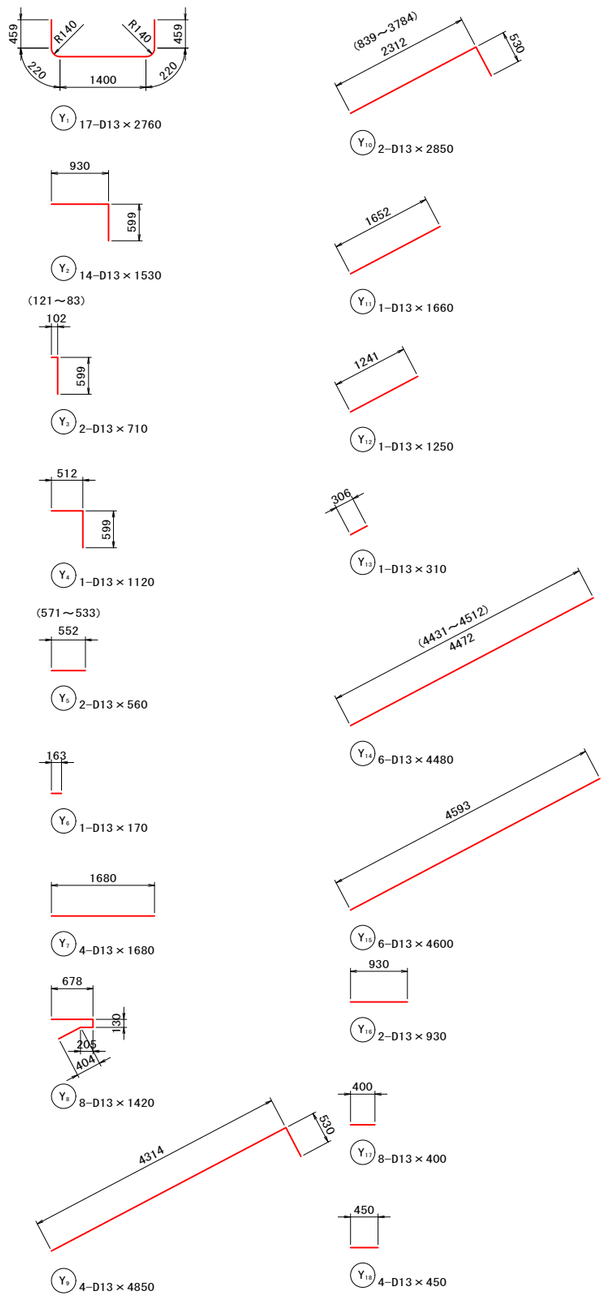

鉄筋質量表 [斜樋部] [SD295A]

種別	径	長さ (mm)	本数 (本)	単位質量 (kg/m)	1本当り質量 (kg)	質量 (kg)	摘要
Y1	D13	2760	17	0.995	2.746	46.68	
Y2	〃	1530	14	〃	1.522	21.31	
Y3	〃	710	2	〃	0.706	1.41	平均長
Y4	〃	1120	1	〃	1.114	1.11	
Y5	〃	560	2	〃	0.557	1.11	平均長
Y6	〃	170	1	〃	0.169	0.17	
Y7	〃	1680	4	〃	1.672	6.69	
Y8	〃	1420	8	〃	1.413	11.30	
Y9	〃	4850	4	〃	4.826	19.30	
Y10	〃	2850	2	〃	2.836	5.67	平均長
Y11	〃	1660	1	〃	1.652	1.65	
Y12	〃	1250	1	〃	1.244	1.24	
Y13	〃	310	1	〃	0.308	0.31	
Y14	〃	4480	6	〃	4.458	26.75	平均長
Y15	〃	4600	6	〃	4.577	27.46	
Y16	〃	930	2	〃	0.925	1.85	
Y17	〃	400	8	〃	0.398	3.18	
Y18	〃	450	4	〃	0.448	1.79	
					D13	178.98 kg	
					合計	178.98 kg	

令和3年度　農村地域防災減災事業（ため池整備）
新池地区　ため池改修工事

実施

図面の名称		図面番号
取水施設工配筋図(4) 縮尺 図示		13/30
測量	令和 年 月 日終了	
設計		
製図 原図		
製図 複写		

取水施設工配筋図(5)

S=1/50

階　段　部

上　面　図

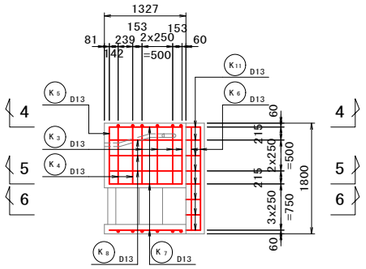

6 － 6 断面図

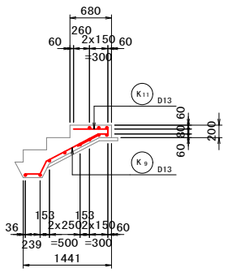

鉄筋加工図

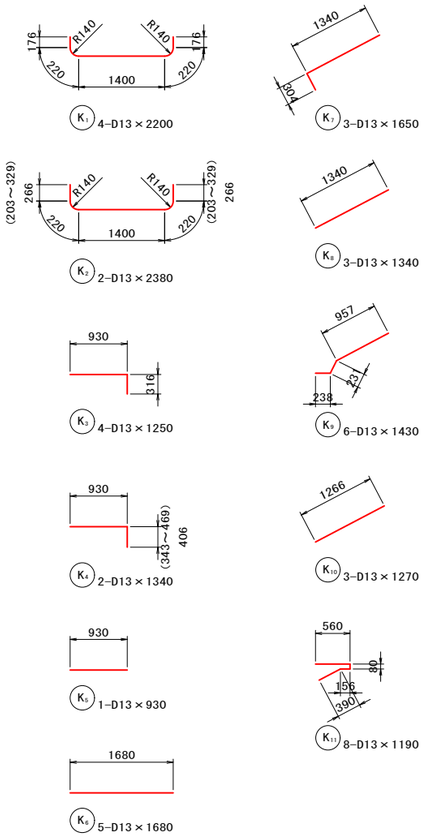

下　面　図

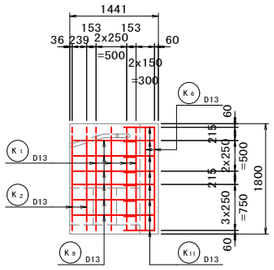

K － K 断面図

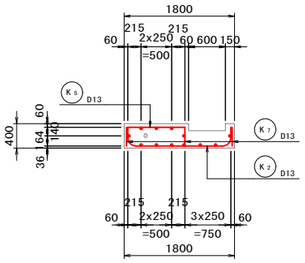

4 － 4 断面図

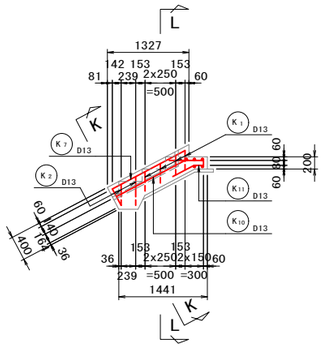

L － L 断面図

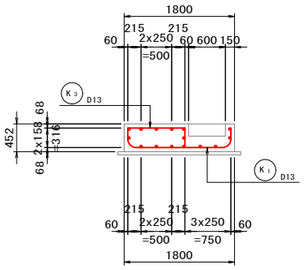

5 － 5 断面図

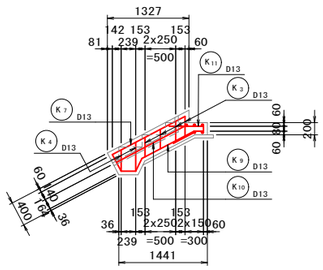

操　作　台　部

底　版（上　面）

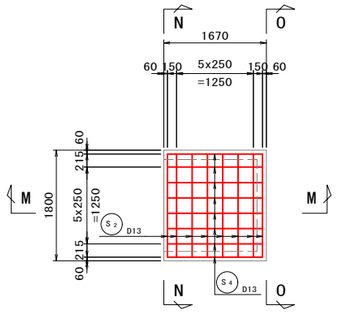

M － M 断面図

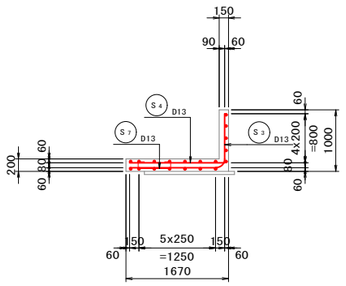

鉄筋加工図

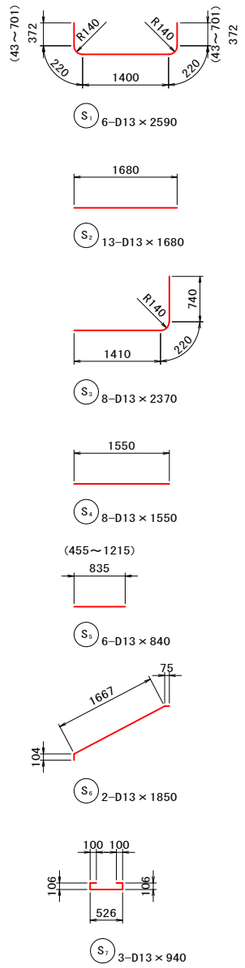

底　版（下　面）

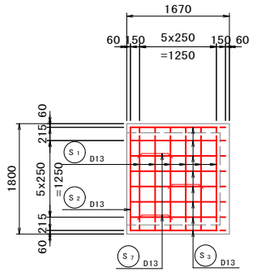

N － N 断面図

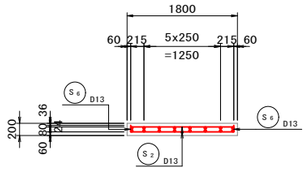

側　　壁

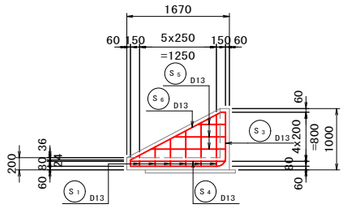

O － O 断面図

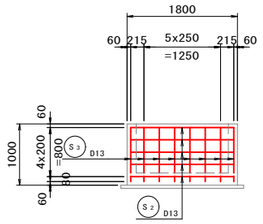

鉄筋質量表　［階段部］　［SD295A］

種別	径	長さ (mm)	本数 (本)	単位質量 (kg/m)	1本当り質量 (kg)	質量 (kg)	摘要
K1	D13	2200	4	0.995	2.189	8.76	
K2	〃	2380	2	〃	2.368	4.74	平均長
K3	〃	1250	4	〃	1.244	4.98	
K4	〃	1340	2	〃	1.333	2.67	平均長
K5	〃	930	1	〃	0.925	0.93	
K6	〃	1680	5	〃	1.672	8.36	
K7	〃	1650	3	〃	1.642	4.93	
K8	〃	1340	3	〃	1.333	4.00	
K9	〃	1430	6	〃	1.423	8.54	
K10	〃	1270	3	〃	1.264	3.79	
K11	〃	1190	8	〃	1.184	9.47	
					D13	61.17 kg	
					合計	61.17 kg	

鉄筋質量表　［操作台］　［SD295A］

種別	径	長さ (mm)	本数 (本)	単位質量 (kg/m)	1本当り質量 (kg)	質量 (kg)	摘要
S1	D13	2590	6	0.995	2.577	15.46	平均長
S2	〃	1680	13	〃	1.672	21.74	
S3	〃	2370	8	〃	2.358	18.86	
S4	〃	1550	8	〃	1.542	12.34	
S5	〃	840	6	〃	0.836	5.02	平均長
S6	〃	1850	2	〃	1.841	3.68	
S7	〃	940	3	〃	0.935	2.81	
					D13	79.91 kg	
					合計	79.91 kg	

令和3年度　農村地域防災減災事業（ため池整備）
新池地区　ため池改修工事

実施

図面の名称	図面番号
取水施設工配筋図(5)　縮尺　図示	14/30

測量	令和　年　月　日終了	
設計		
製図	原図	
	複写	

取水施設工配筋図(6)

S=1/50

底　樋　管

頂　　版

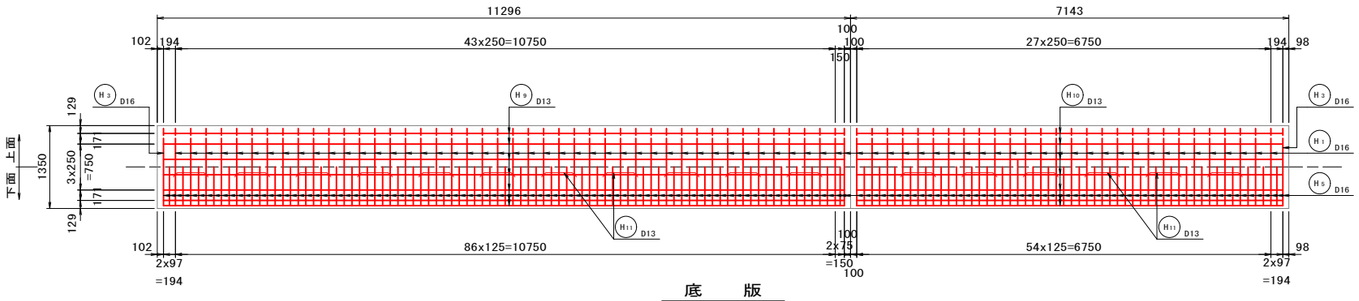

底　　版

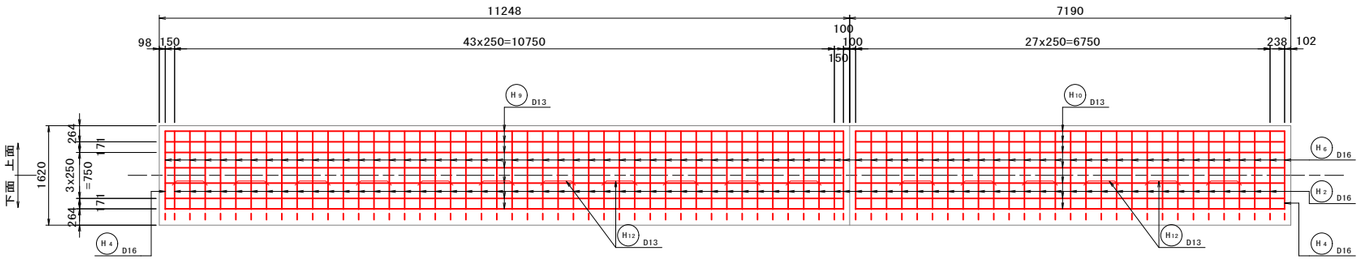

側　面(外面)

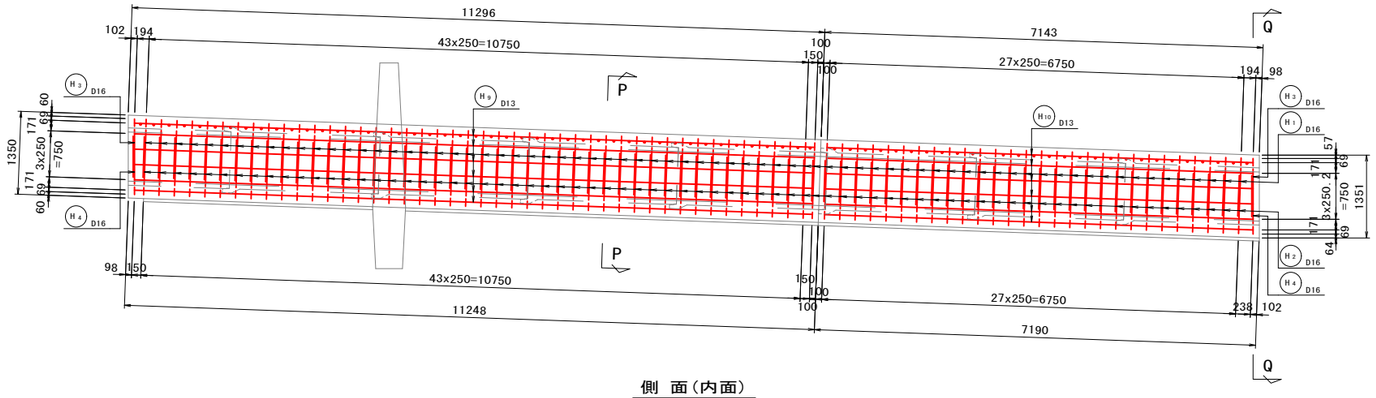

側　面(内面)

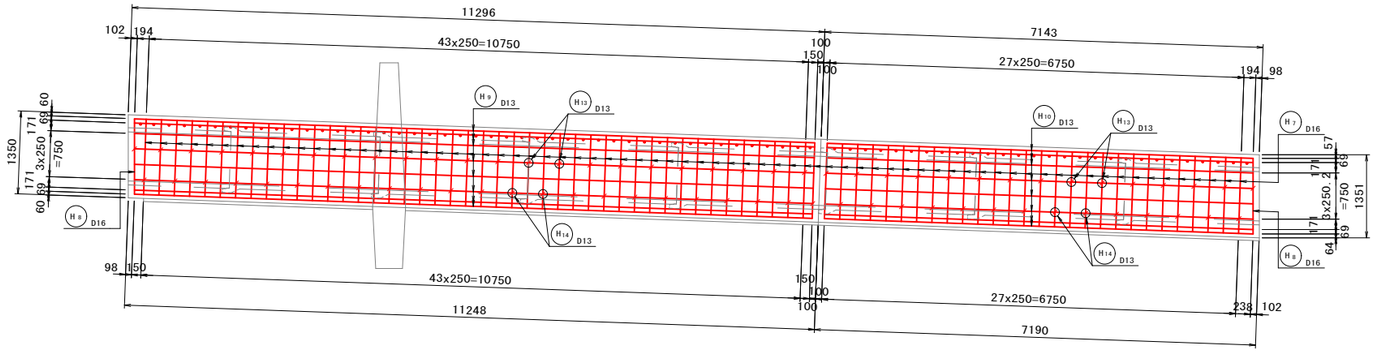

P － P 断面図

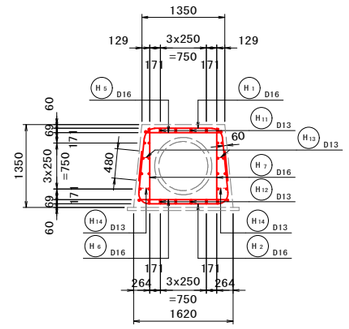

Q － Q 断面図

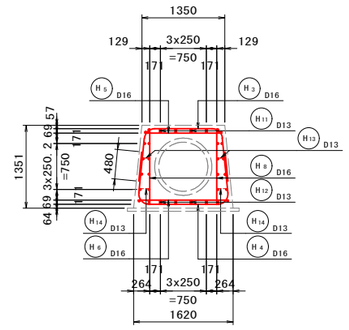

令和3年度　農村地域防災減災事業（ため池整備）
新池地区　ため池改修工事

実施

図面の名称		図面番号
取水施設工配筋図(6) 縮尺　図示		15/30
測量	令和　年　月　日終了	
設計		
製図 原図		
製図 複写		

取水施設工配筋図(7)

S=1/50

底　樋　管

鉄筋加工図

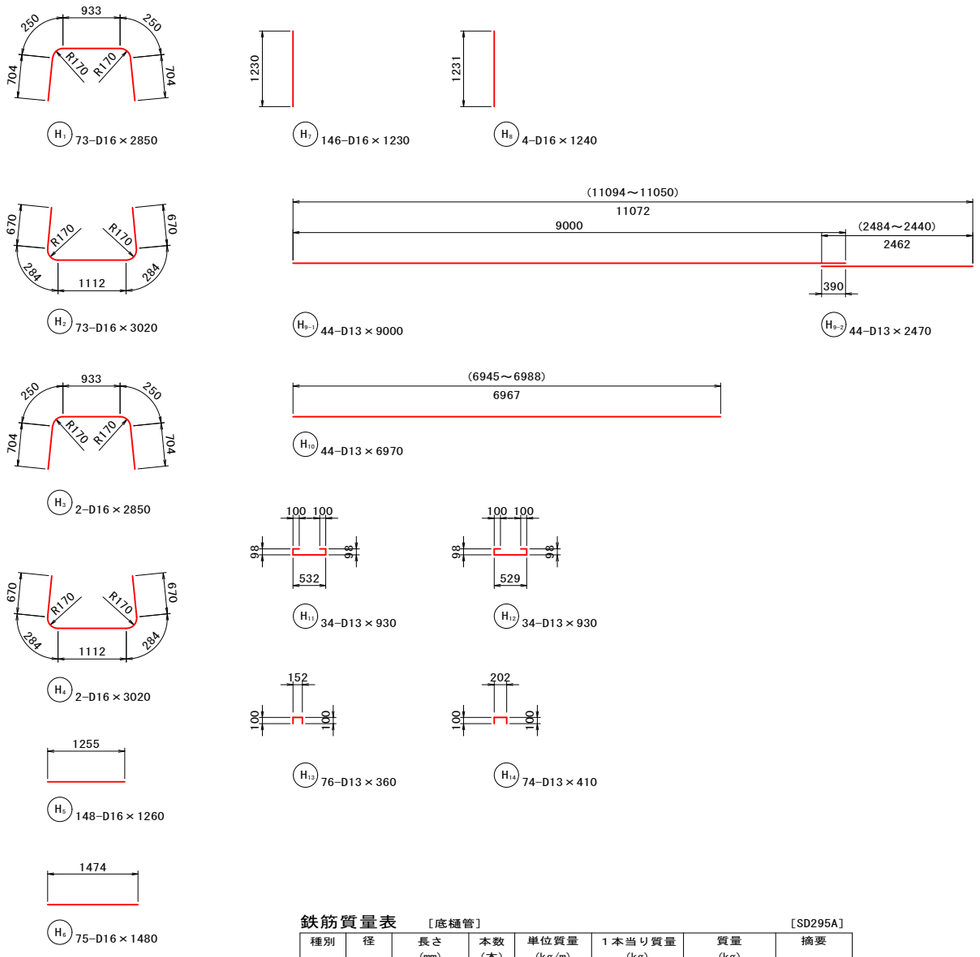

鉄筋質量表　[底樋管]　[SD295A]

種別	径	長さ (mm)	本数 (本)	単位質量 (kg/m)	1本当り質量 (kg)	質量 (kg)	摘要
H1	D16	2850	73	1.56	4.446	324.56	
H2	〃	3020	73	〃	4.711	343.90	
H3	〃	2850	2	〃	4.446	8.89	
H4	〃	3020	2	〃	4.711	9.42	
H5	〃	1260	148	〃	1.966	290.97	
H6	〃	1480	75	〃	2.309	173.18	
H7	〃	1230	146	〃	1.919	280.17	
H8	〃	1240	4	〃	1.934	7.74	
H9-1	D13	9000	44	0.995	8.955	394.02	
H9-2	〃	2470	44	〃	2.458	108.15	平均長
H10	〃	6970	44	〃	6.935	305.14	平均長
H11	〃	930	34	〃	0.925	31.45	
H12	〃	930	34	〃	0.925	31.45	
H13	〃	360	76	〃	0.358	27.21	
H14	〃	410	74	〃	0.408	30.19	
					D13	927.61 kg	
					D16	1438.83 kg	
					合計	2366.44 kg	

止　水　壁

正　面　図

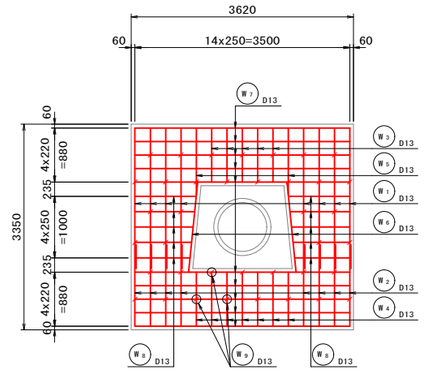

断　面　図

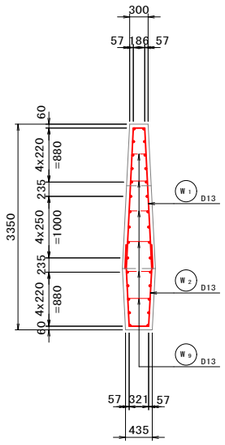

鉄筋加工図

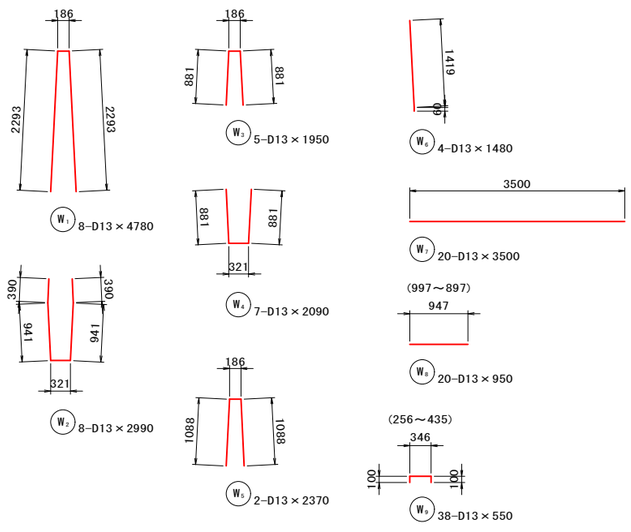

鉄筋質量表　[止水壁]　[SD295A]

種別	径	長さ (mm)	本数 (本)	単位質量 (kg/m)	1本当り質量 (kg)	質量 (kg)	摘要
W1	D13	4780	8	0.995	4.756	38.05	
W2	〃	2990	8	〃	2.975	23.80	
W3	〃	1950	5	〃	1.940	9.70	
W4	〃	2090	7	〃	2.080	14.56	
W5	〃	2370	2	〃	2.358	4.72	
W6	〃	1480	4	〃	1.473	5.89	
W7	〃	3500	20	〃	3.483	69.66	
W8	〃	950	20	〃	0.945	18.90	平均長
W9	〃	550	38	〃	0.547	20.79	平均長
					D13	206.07 kg	
					合計	206.07 kg	

令和3年度　農村地域防災減災事業（ため池整備）
新池地区　ため池改修工事

実施

図面の名称		図面番号
取水施設工配筋図(7) 縮尺 図示		16/30
測量	令和　年　月　日終了	
設計		
製図 原図		
製図 複写		

取水施設工配筋図(8)

S=1/50

出　口　桝

底　　版

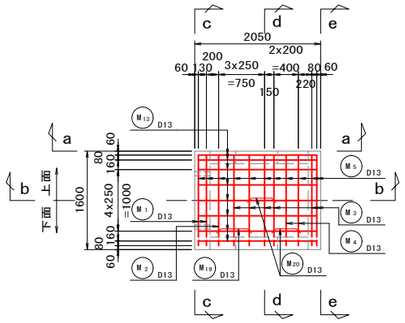

d － d 断面図

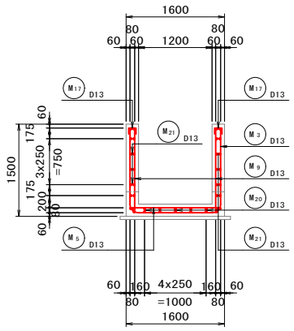

e － e 断面図
（内・外面）

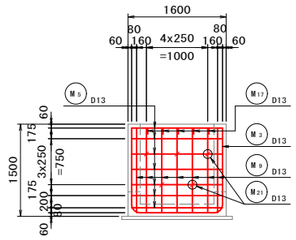

a － a 断面図
（外　面）

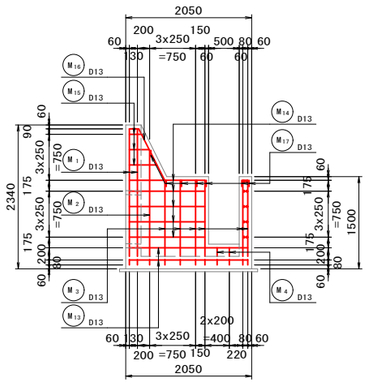

c － c 断面図
（内・外面）

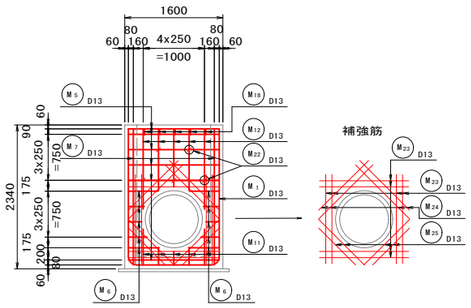

a － a 断面図
（内　面）

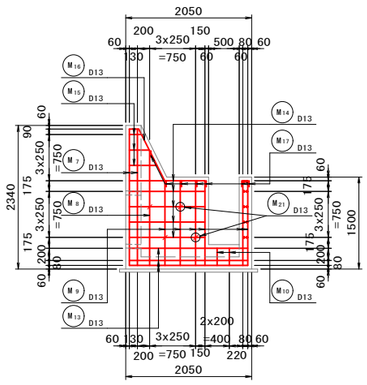

b － b 断面図

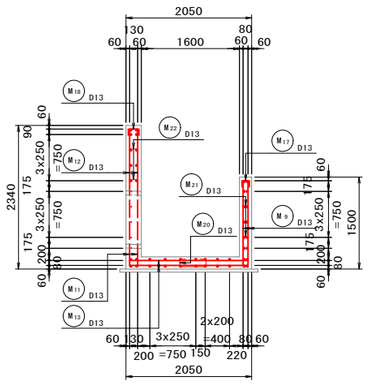

鉄筋加工図

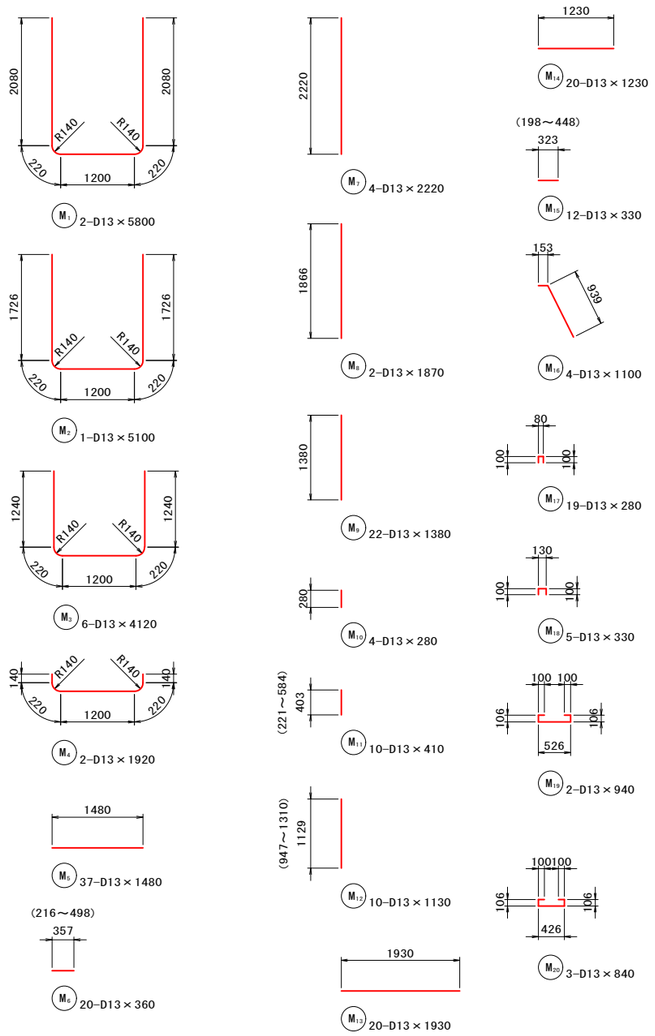

鉄筋質量表　［出口桝］

［SD295A］

種別	径	長さ (mm)	本数 (本)	単位質量 (kg/m)	1本当り質量 (kg)	質量 (kg)	摘要
M1	D13	5800	2	0.995	5.771	11.54	
M2	〃	5100	1	〃	5.075	5.08	
M3	〃	4120	6	〃	4.099	24.59	
M4	〃	1920	2	〃	1.910	3.82	
M5	〃	1480	37	〃	1.473	54.50	
M6	〃	360	20	〃	0.358	7.16	平均長
M7	〃	2220	4	〃	2.209	8.84	
M8	〃	1870	2	〃	1.861	3.72	
M9	〃	1380	22	〃	1.373	30.21	
M10	〃	280	4	〃	0.279	1.12	
M11	〃	410	10	〃	0.408	4.08	平均長
M12	〃	1130	10	〃	1.124	11.24	平均長
M13	〃	1930	20	〃	1.920	38.40	
M14	〃	1230	20	〃	1.224	24.48	
M15	〃	330	12	〃	0.328	3.94	平均長
M16	〃	1100	4	〃	1.095	4.38	
M17	〃	280	19	〃	0.279	5.30	
M18	〃	330	5	〃	0.328	1.64	
M19	〃	940	2	〃	0.935	1.87	
M20	〃	840	3	〃	0.836	2.51	
M21	〃	310	13	〃	0.308	4.00	
M22	〃	360	5	〃	0.358	1.79	
M23	〃	1460	16	〃	1.453	23.25	
M24	〃	1200	8	〃	1.194	9.55	平均長
M25	〃	960	8	〃	0.955	7.64	平均長
					D13	294.65 kg	
					合計	294.65 kg	

令和3年度　農村地域防災減災事業（ため池整備）
新池地区　ため池改修工事

実施

図面の名称	図面番号
取水施設工配筋図(8) 縮尺　図示	17/30

測量		令和　年　月　日終了
設計		
製図	原図	
	複写	

洪水吐工構造図(1)

S=1:50

平　面　図

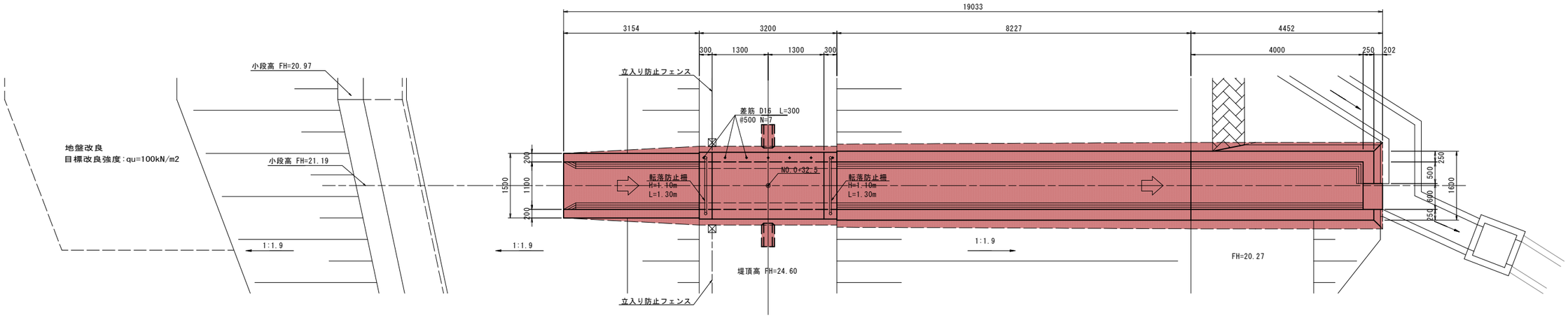

縦　断　図

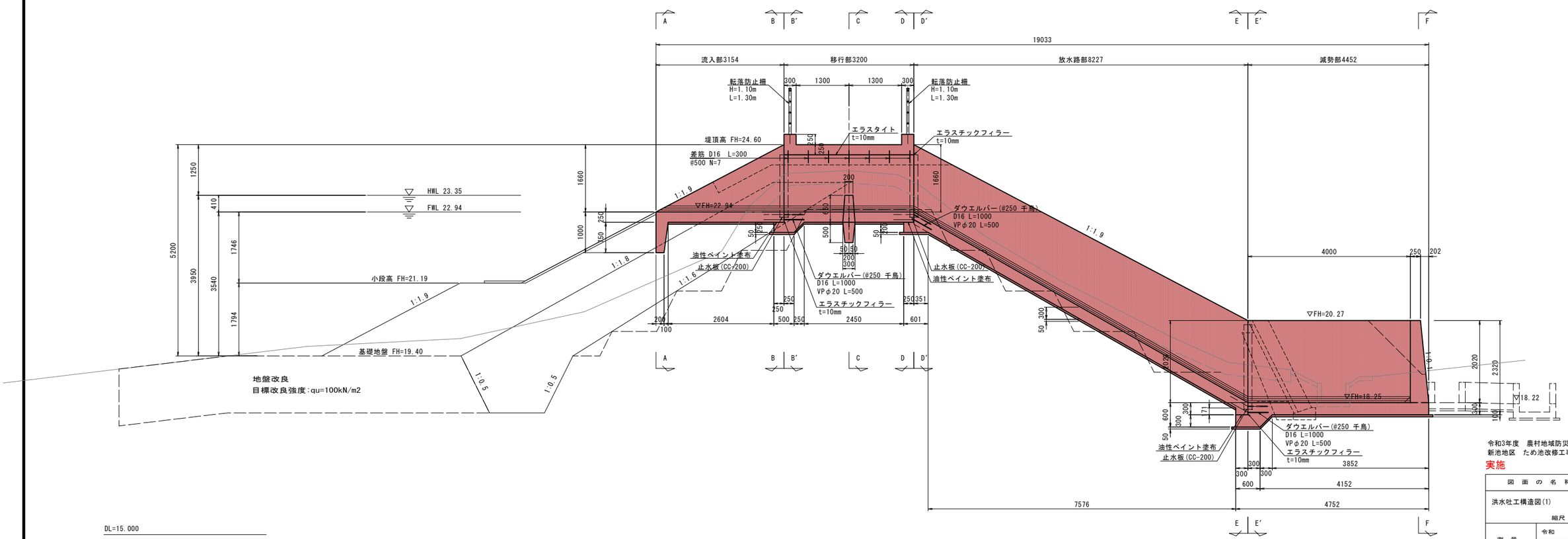

DL=15.000

令和3年度　農村地域防災減災事業（ため池整備）
新池地区　ため池改修工事

実施

図面の名称	図面番号
洪水吐工構造図(1) 縮尺　図示	18/30

		令和　年　月　日終了
測量		
設計		
製図	原図	
	複写	

洪水吐工構造図(2)

S=1:50

A － A 断面図

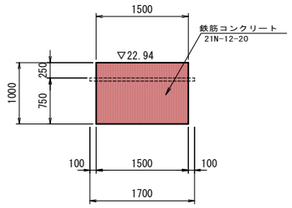

C － C 断面図

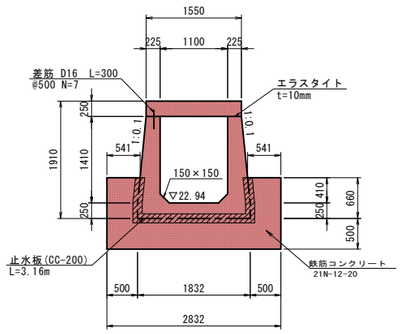

E － E 断面図

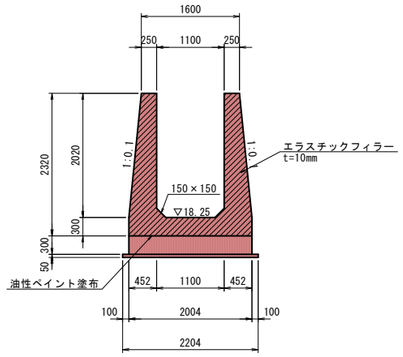

転落防止柵

S=1:25

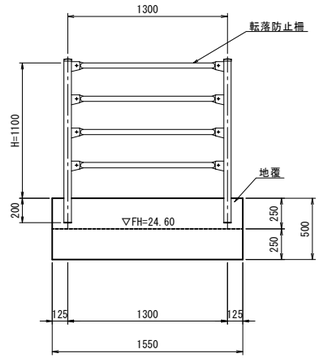

B － B 断面図

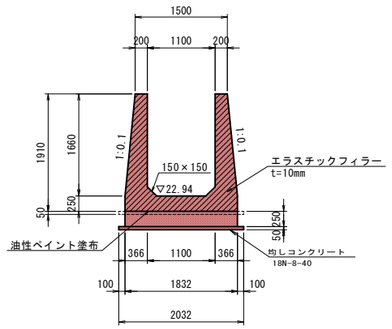

D － D 断面図

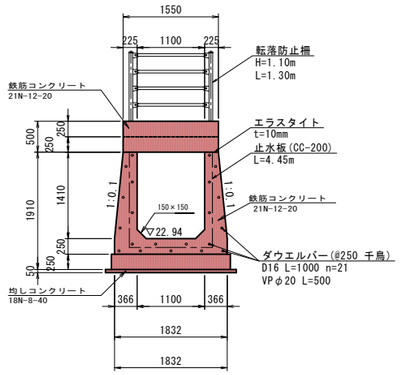

E′ － E′ 断面図

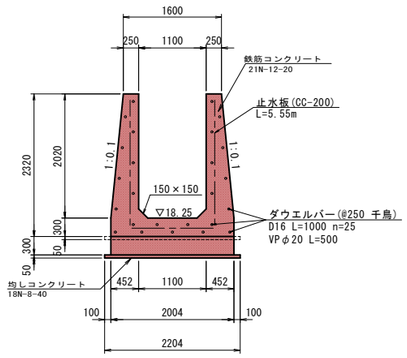

B′ － B′ 断面図

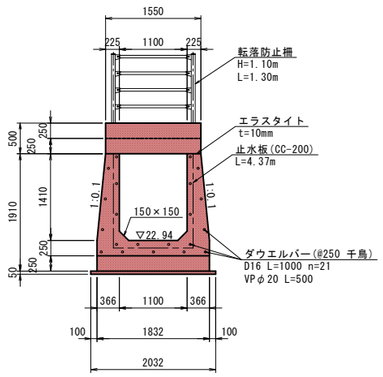

D′ － D′ 断面図

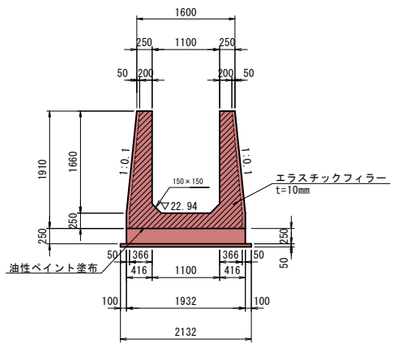

F － F 断面図

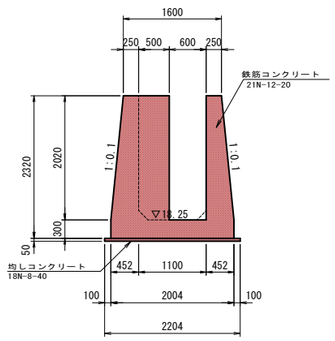

※ 転落防止柵は本工事施工対象外

令和3年度　農村地域防災減災事業（ため池整備）
新池地区　ため池改修工事

実施

図面の名称		図面番号
洪水吐工構造図(2) 縮尺　図示		19 / 30
測量	令和　年　月　日終了	
設計		
製図	原図	
	複写	

洪水吐工配筋図(1)

S=1/50

流　入　部

底　　版

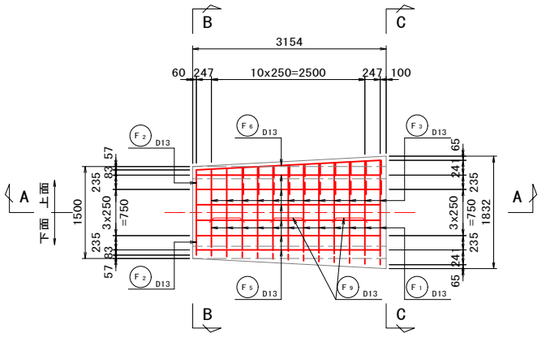

側 壁(内 面)

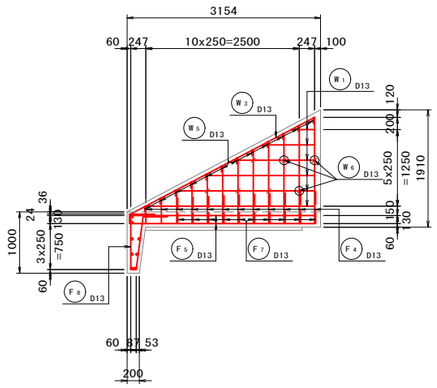

鉄筋加工図

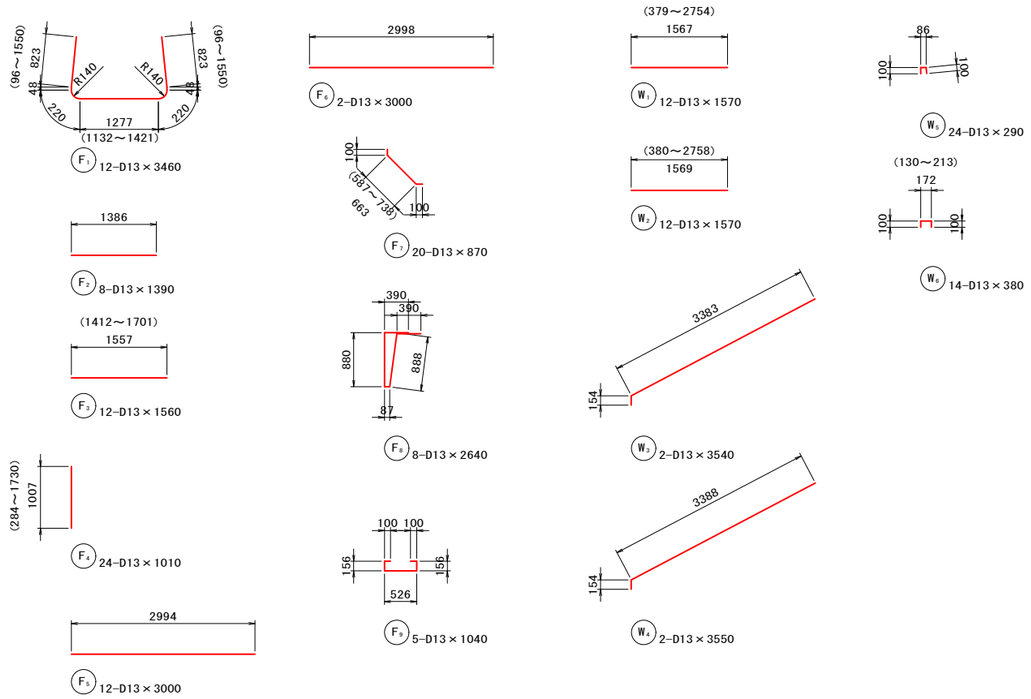

A － A 断面図

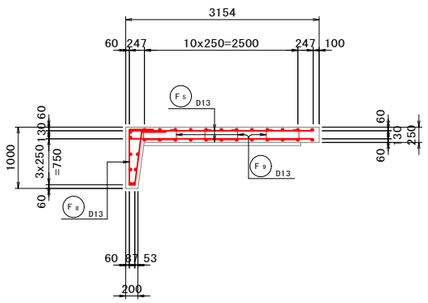

側 壁(外 面)

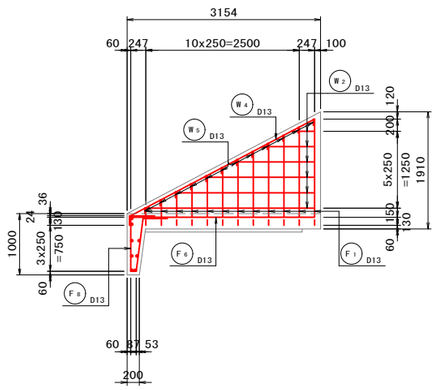

B － B 断面図

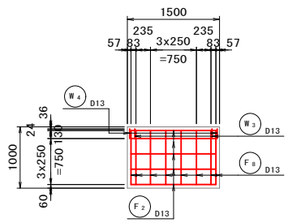

C － C 断面図

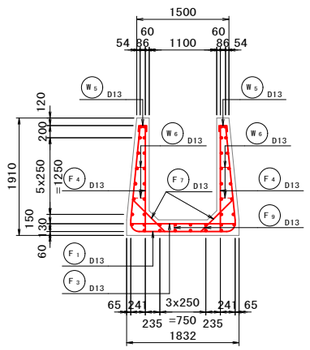

鉄筋質量表　[流入部]　[SD295A]

種別	径	長さ (mm)	本数 (本)	単位質量 (kg/m)	1本当り質量 (kg)	質量 (kg)	摘要
F1	D13	3460	12	0.995	3.443	41.32	平均長
F2	〃	1390	8	〃	1.383	11.06	
F3	〃	1560	12	〃	1.552	18.62	平均長
F4	〃	1010	24	〃	1.005	24.12	平均長
F5	〃	3000	12	〃	2.985	35.82	
F6	〃	3000	2	〃	2.985	5.97	
F7	〃	870	20	〃	0.866	17.32	平均長
F8	〃	2640	8	〃	2.627	21.02	
F9	〃	1.040	5	〃	1.035	5.18	
W1	D13	1570	12	0.995	1.562	18.74	平均長
W2	〃	1570	12	〃	1.562	18.74	平均長
W3	〃	3540	2	〃	3.522	7.04	
W4	〃	3550	2	〃	3.532	7.06	
W5	〃	290	24	〃	0.289	6.94	
W6	〃	380	14	〃	0.378	5.29	平均長
					D13	244.24 kg	
					合計	244.24 kg	

令和3年度　農村地域防災減災事業（ため池整備）
新池地区　ため池改修工事

実施

図面の名称	図面番号
洪水吐工配筋図(1)　縮尺　図示	20/30

測量	令和　年　月　日終了	
設計		
製図	原図	
	複写	

洪水吐工配筋図(2)

S=1/50

移　行　部

底 版(上 面)

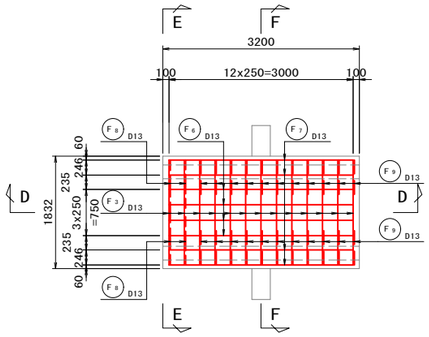

側 壁(内 面)

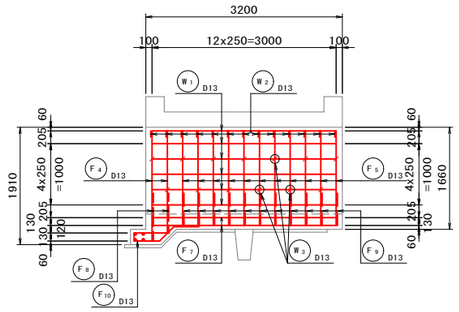

F － F 断面図

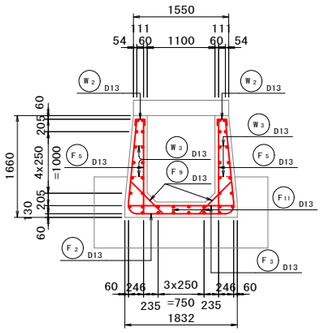

床　　版

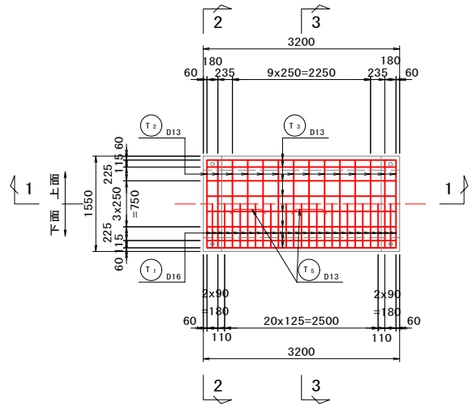

床 版(地覆上面)

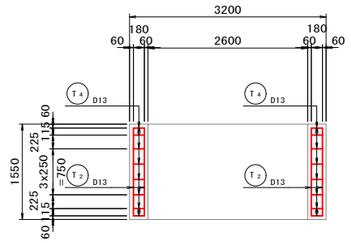

底 版(下 面)

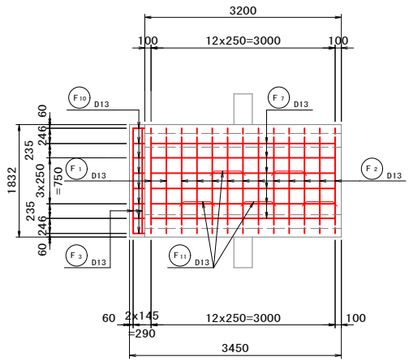

側 壁(外 面)

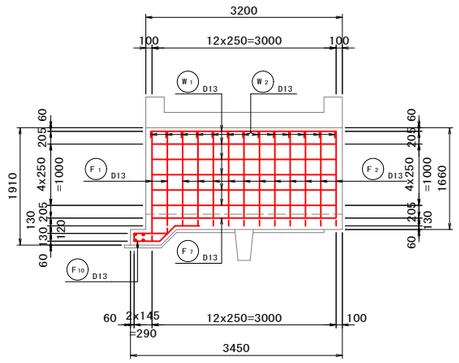

1 － 1 断面図

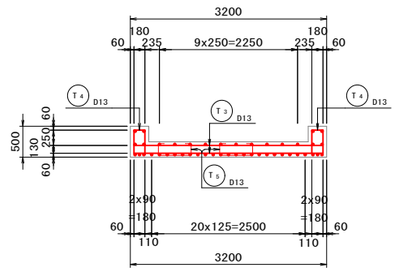

2 － 2 断面図

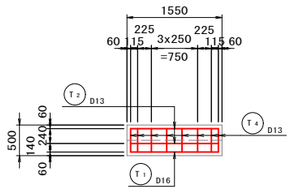

D － D 断面図

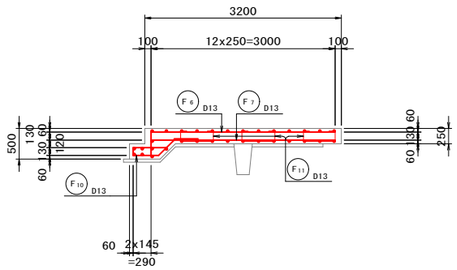

E － E 断面図

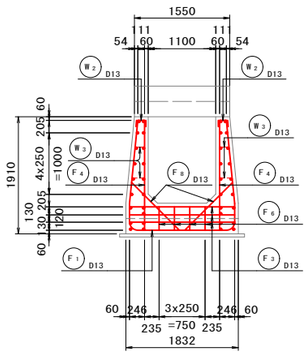

3 － 3 断面図

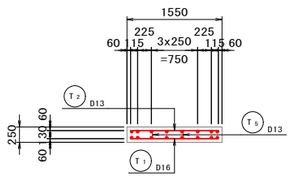

令和3年度　農村地域防災減災事業（ため池整備）
新池地区　ため池改修工事

実施

図面の名称		図面番号
洪水吐工配筋図(2) 縮尺 図示		21/30
測量	令和　年　月　日終了	
設計		
製図 原図		
製図 複写		

洪水吐工配筋図(3)

S=1/50

移　行　部

鉄筋加工図

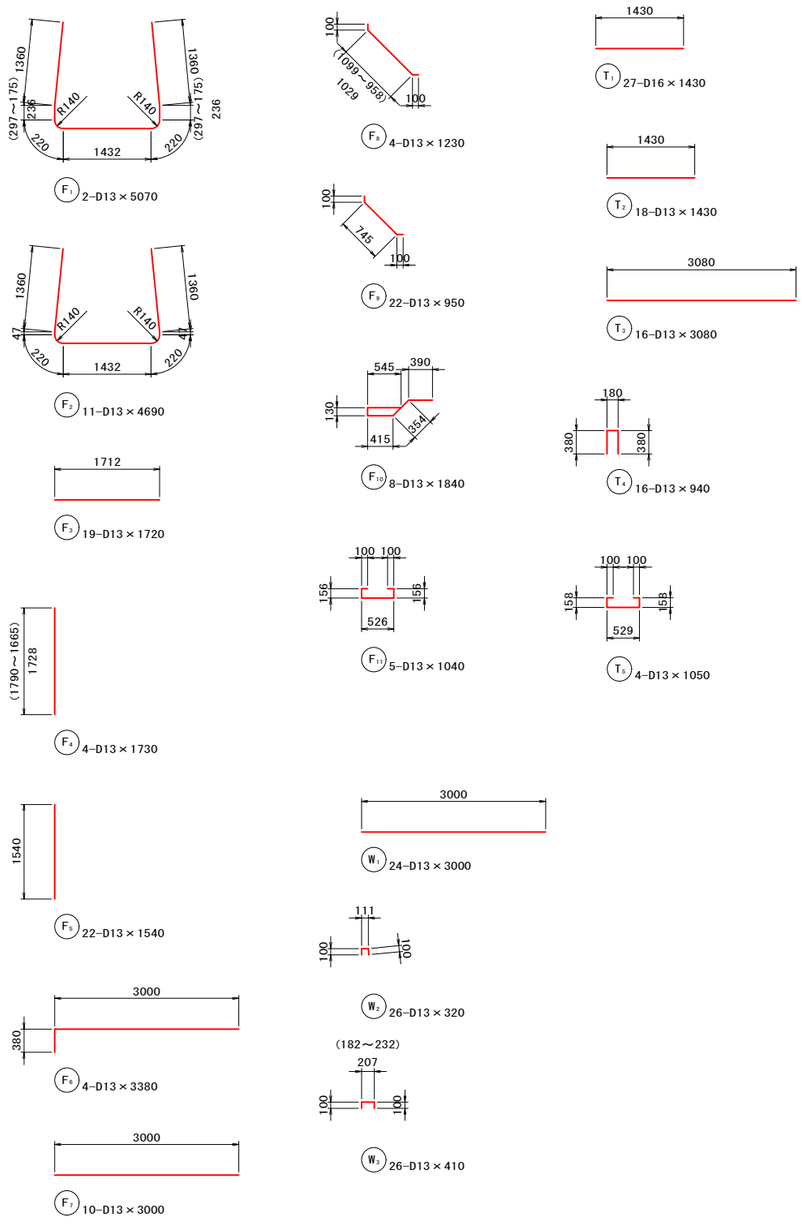

鉄筋質量表　[移行部]　[SD295A]

種別	径	長さ (mm)	本数 (本)	単位質量 (kg/m)	1本当り質量 (kg)	質量 (kg)	摘要
F1	D13	5070	2	0.995	5.045	10.09	平均長
F2	〃	4690	11	〃	4.667	51.34	
F3	〃	1720	19	〃	1.711	32.51	
F4	〃	1730	4	〃	1.721	6.88	平均長
F5	〃	1540	22	〃	1.532	33.70	
F6	〃	3380	4	〃	3.363	13.45	
F7	〃	3000	10	〃	2.985	29.85	
F8	〃	1230	4	〃	1.224	4.90	平均長
F9	〃	950	22	〃	0.945	20.79	
F10	〃	1840	8	〃	1.831	14.65	
F11	〃	1040	5	〃	1.035	5.18	
W1	D13	3000	24	0.995	2.985	71.64	
W2	〃	320	26	〃	0.318	8.27	
W3	〃	410	26	〃	0.408	10.61	平均長
T1	D16	1430	27	1.56	2.231	60.24	
T2	D13	1430	18	0.995	1.423	25.61	
T3	〃	3080	16	〃	3.065	49.04	
T4	〃	940	16	〃	0.935	14.96	
T5	〃	1050	4	〃	1.045	4.18	
					D13	407.65 kg	
					D16	60.24 kg	
					合計	467.89 kg	

止　水　壁

正　面　図　　断　面　図

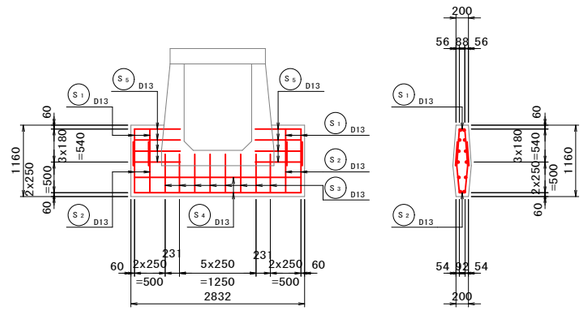

鉄筋加工図

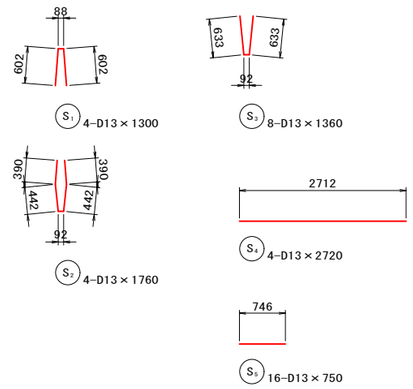

鉄筋質量表　[止水壁]　[SD295A]

種別	径	長さ (mm)	本数 (本)	単位質量 (kg/m)	1本当り質量 (kg)	質量 (kg)	摘要
S1	D13	1300	4	0.995	1.294	5.18	
S2	〃	1760	4	〃	1.751	7.00	
S3	〃	1360	8	〃	1.353	10.82	
S4	〃	2720	4	〃	2.706	10.82	
S5	〃	750	16	〃	0.746	11.94	
					D13	45.76 kg	
					合計	45.76 kg	

令和3年度　農村地域防災減災事業（ため池整備）
新池地区　ため池改修工事

実施

図面の名称		図面番号
洪水吐工配筋図(3) 縮尺 図示		22/30
測量	令和　年　月　日終了	
設計		
製図 原図		
製図 複写		

洪水吐工配筋図(4)

S=1/50

放 水 路 部

底 版(上 面)

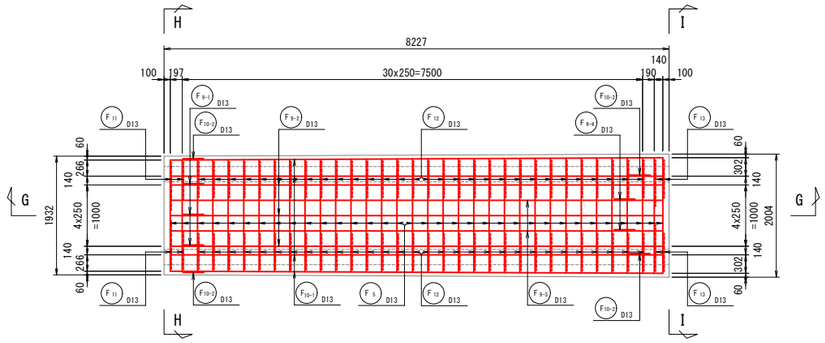

底 版(下 面)

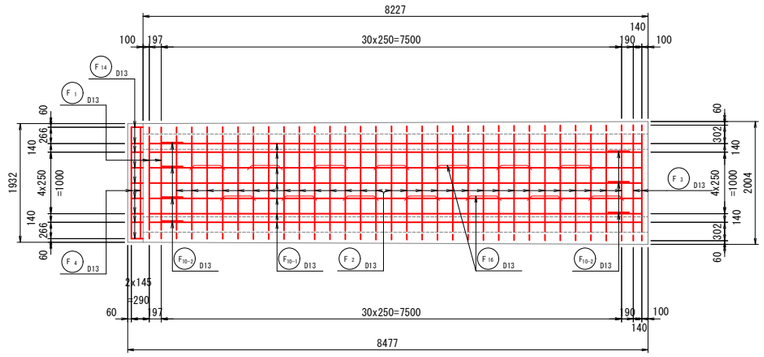

G － G 断面図

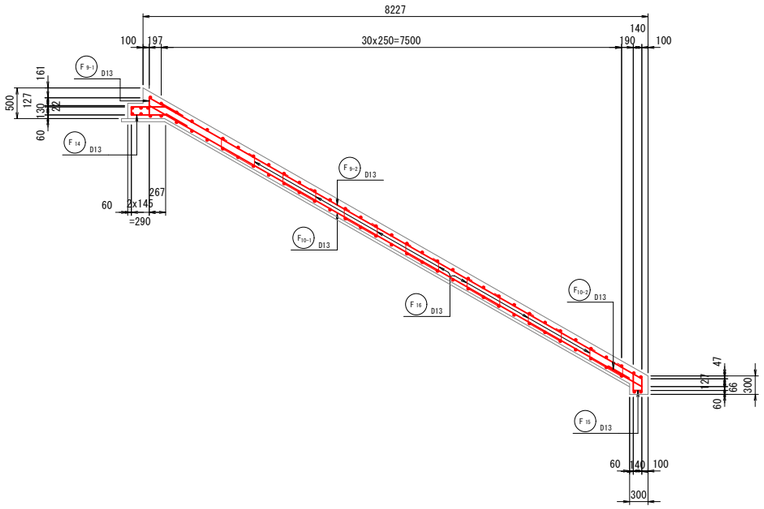

側 壁(内 面)

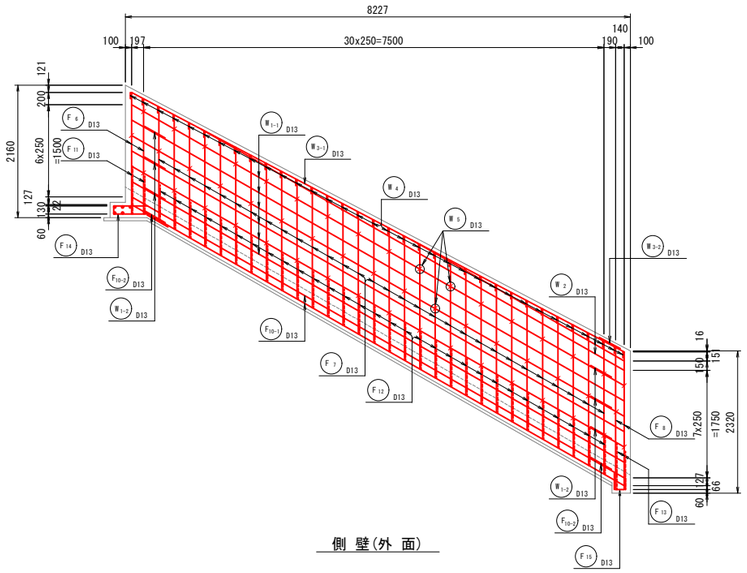

側 壁(外 面)

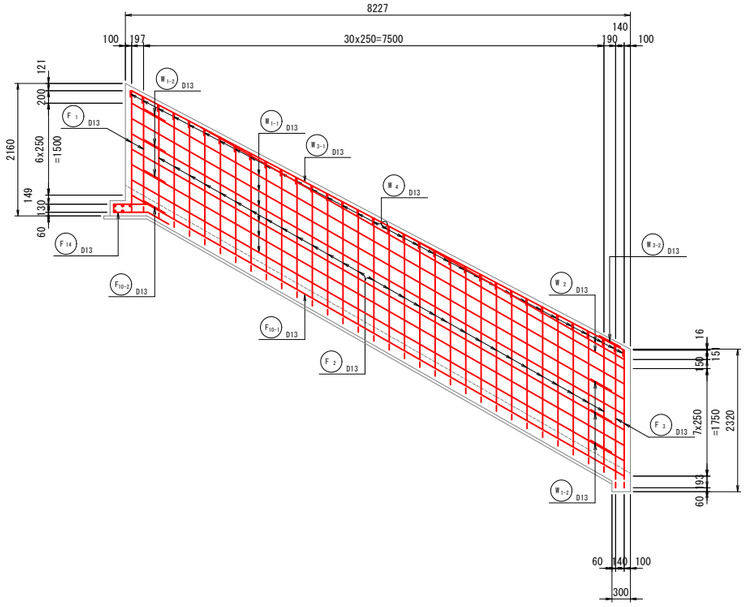

H － H 断面図

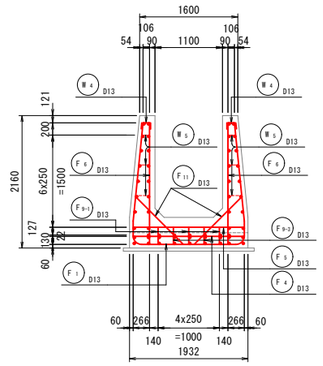

I － I 断面図

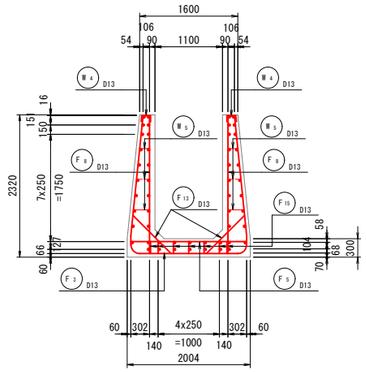

令和3年度　農村地域防災減災事業（ため池整備）
新池地区　ため池改修工事

実施

図 面 の 名 称		図面番号
洪水吐工配筋図(4) 縮尺　図示		23／30
測 量	令和　年　月　日終了	
設 計		
製図	原 図	
	複 写	

洪水吐工配筋図(5)

S=1/50

放 水 路 部

鉄筋加工図

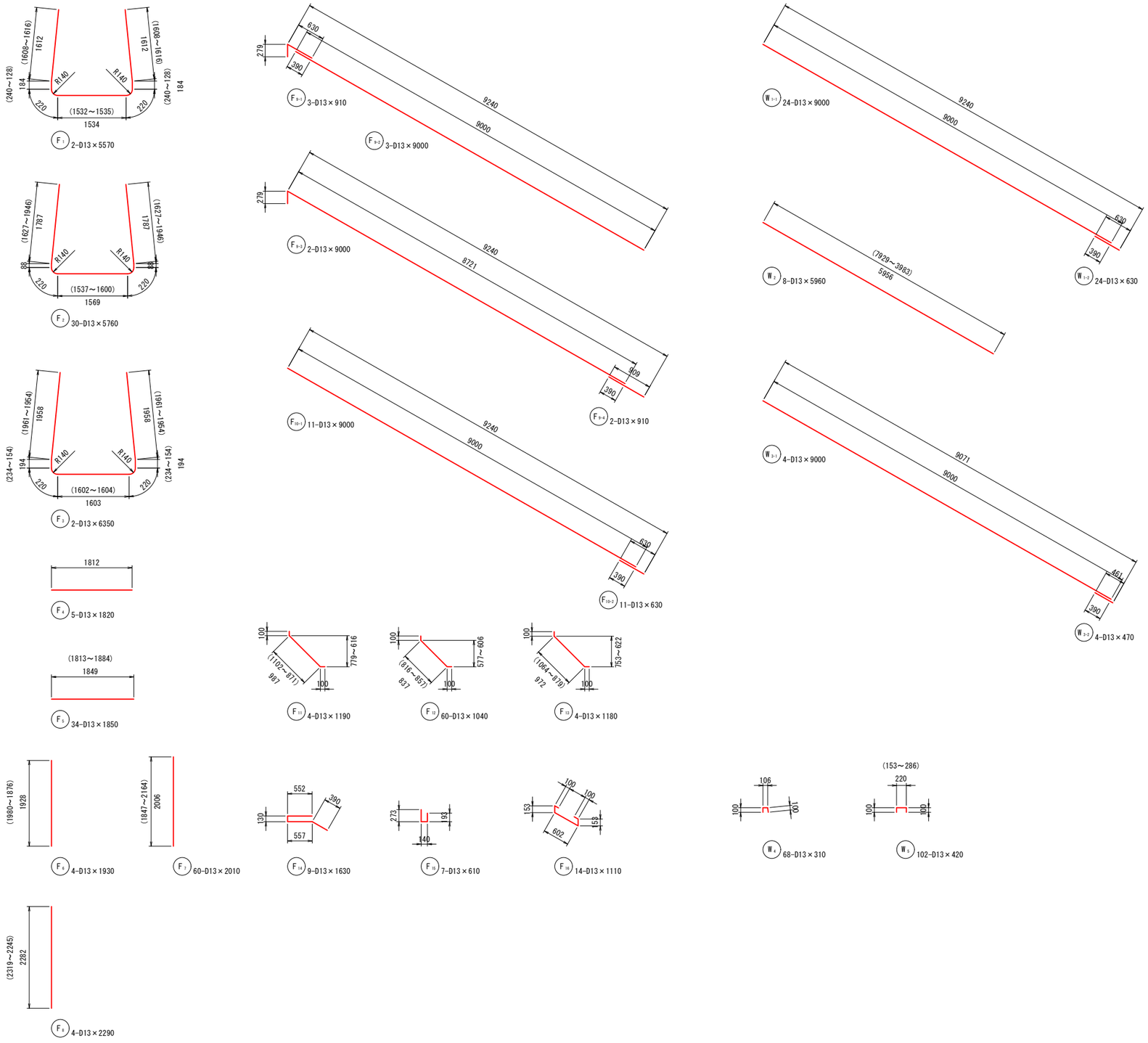

鉄筋質量表 [放水路部] [SD295A]

種別	径	長さ (mm)	本数 (本)	単位質量 (kg/m)	1本当り質量 (kg)	質量 (kg)	摘要
F 1	D13	5570	2	0.995	5.542	11.08	平均長
F 2	〃	5760	30	〃	5.731	171.93	平均長
F 3	〃	6350	2	〃	6.318	12.64	平均長
F 4	〃	1820	5	〃	1.811	9.06	
F 5	〃	1850	34	〃	1.841	62.59	平均長
F 6	〃	1930	4	〃	1.920	7.68	平均長
F 7	〃	2010	60	〃	2.000	120.00	平均長
F 8	〃	2290	4	〃	2.279	9.12	平均長
F 9-1	〃	910	3	〃	0.905	2.72	
F 9-2	〃	9000	3	〃	8.955	26.87	
F 9-3	〃	9000	2	〃	8.955	17.91	
F 9-4	〃	910	2	〃	0.905	1.81	
F 10-1	〃	9000	11	〃	8.955	98.51	
F 10-2	〃	630	11	〃	0.627	6.90	
F 11	〃	1190	4	〃	1.184	4.74	平均長
F 12	〃	1040	60	〃	1.035	62.10	平均長
F 13	〃	1180	4	〃	1.174	4.70	平均長
F 14	〃	1630	9	〃	1.622	14.60	
F 15	〃	610	7	〃	0.607	4.25	
F 16	〃	1110	14	〃	1.104	15.46	
W 1-1	D13	9000	24	0.995	8.955	214.92	
W 1-2	〃	630	24	〃	0.627	15.05	
W 2	〃	5960	8	〃	5.930	47.44	平均長
W 3-1	〃	9000	4	〃	8.955	35.82	
W 3-2	〃	470	4	〃	0.468	1.87	
W 4	〃	310	68	〃	0.308	20.94	
W 5	〃	420	102	〃	0.418	42.64	平均長
					D13	1043.35 kg	
					合計	1043.35 kg	

令和3年度　農村地域防災減災事業（ため池整備）
新池地区　ため池改修工事

実施

図 面 の 名 称		図面番号
洪水吐工配筋図(5) 縮尺 図示		24/30
測 量	令和 年 月 日終了	
設 計		
製図 原 図		
製図 複 写		

洪水吐工配筋図(6)

S=1/50

減　勢　部

底 版(上 面)

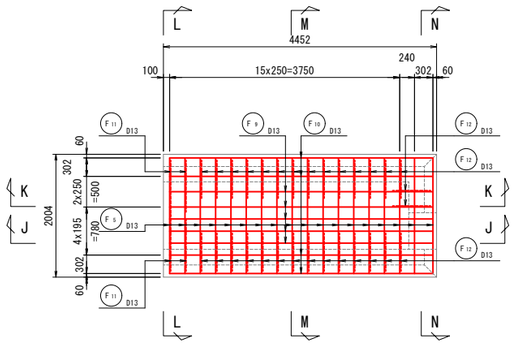

左側壁(外 面)

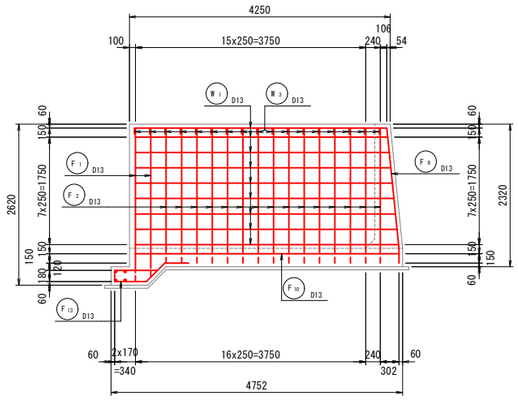

左側壁(内 面)

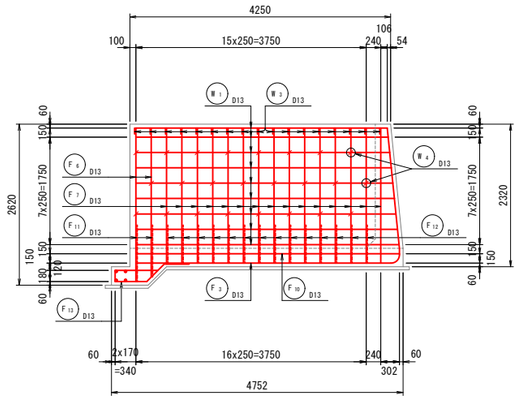

L － L 断面図

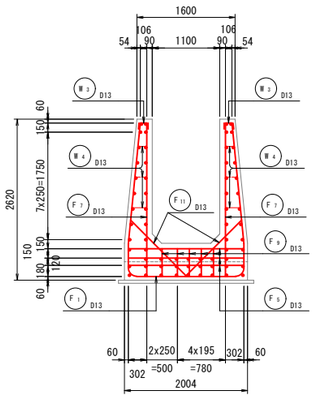

底 版(下 面)

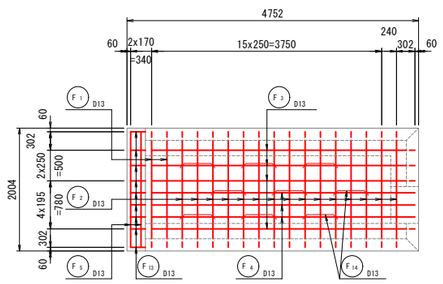

右側壁(内 面)

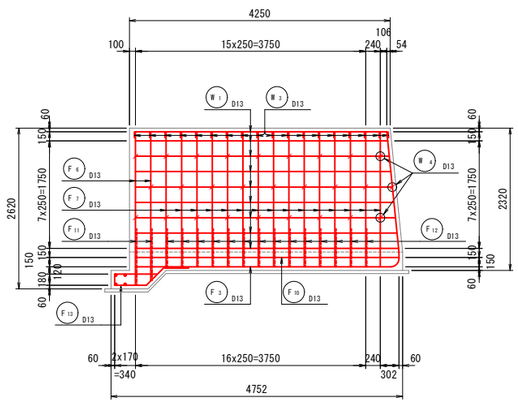

右側壁(外 面)

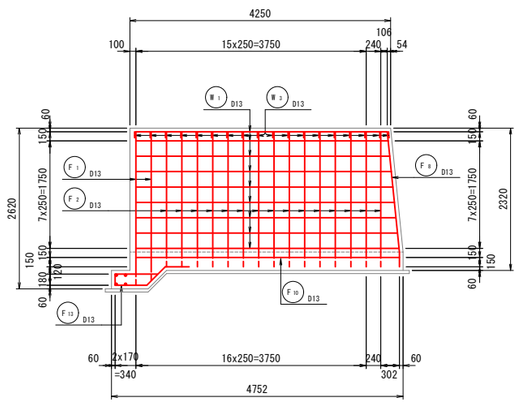

M － M 断面図

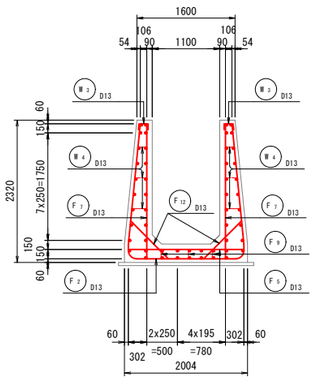

J － J 断面図

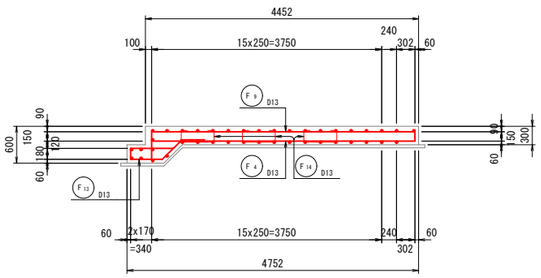

K － K 断面図

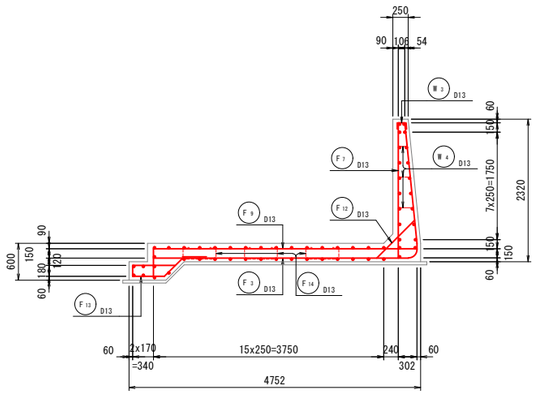

N － N 断面図(内面)

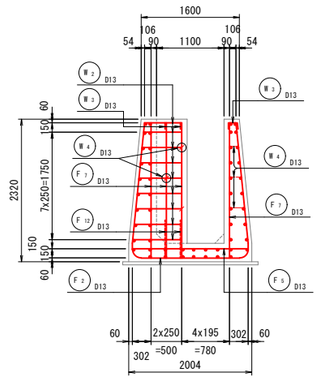

N － N 断面図(外面)

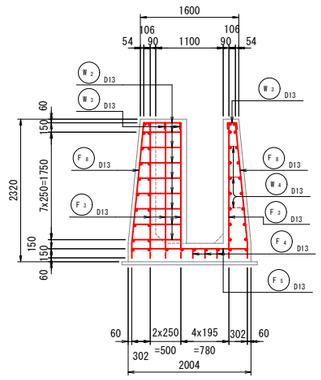

令和3年度　農村地域防災減災事業（ため池整備）
新池地区　ため池改修工事

実施

図面の名称		図面番号
洪水吐工配筋図(6) 縮尺　図示		25/30
測量	令和　年　月　日終了	
設計		
製図 原図		
製図 複写		

洪水吐工配筋図(7)

S=1/50

減　勢　部

鉄筋加工図

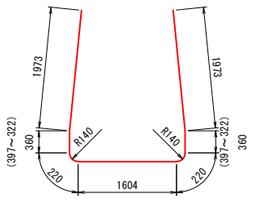

F1 2-D13×6710

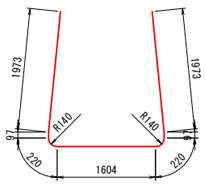

F2 15-D13×6190

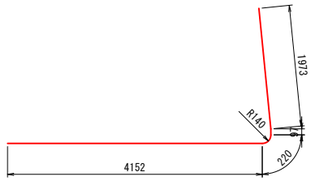

F3 4-D13×6450

F4 3-D13×4450

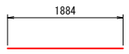

F5 24-D13×1890

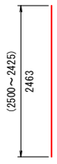

F6 4-D13×2470

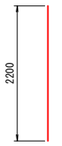

F7 32-D13×2200

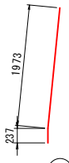

F8 2-D13×2210

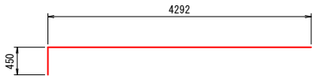

F9 5-D13×4750

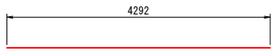

F10 4-D13×4300

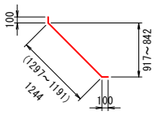

F11 4-D13×1450

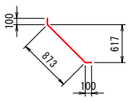

F12 30-D13×1080

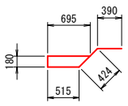

F13 9-D13×2210

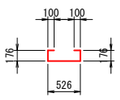

F14 9-D13×1080

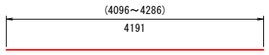

W1 36-D13×4200

W2 18-D13×710

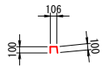

W3 37-D13×310

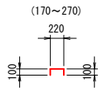

W4 54-D13×420

鉄筋質量表　[減勢部]　[SD295A]

種別	径	長さ (mm)	本数 (本)	単位質量 (kg/m)	1本当り質量 (kg)	質量 (kg)	摘要
F 1	D13	6710	2	0.995	6.676	13.35	平均長
F 2	〃	6190	15	〃	6.159	92.39	
F 3	〃	6450	4	〃	6.418	25.67	
F 4	〃	4450	3	〃	4.428	13.28	
F 5	〃	1890	24	〃	1.881	45.14	
F 6	〃	2470	4	〃	2.458	9.83	平均長
F 7	〃	2200	32	〃	2.189	70.05	
F 8	〃	2210	2	〃	2.199	4.40	
F 9	〃	4750	5	〃	4.726	23.63	
F 10	〃	4300	4	〃	4.279	17.12	
F 11	〃	1450	4	〃	1.443	5.77	平均長
F 12	〃	1080	30	〃	1.075	32.25	
F 13	〃	2210	9	〃	2.199	19.79	
F 14	〃	1080	9	〃	1.075	9.68	
W 1	D13	4200	36	0.995	4.179	150.44	平均長
W 2	〃	710	18	〃	0.706	12.71	平均長
W 3	〃	310	37	〃	0.308	11.40	
W 4	〃	420	54	〃	0.418	22.57	平均長
					D13	579.47 kg	
					合計	579.47 kg	

令和3年度　農村地域防災減災事業（ため池整備）
新池地区　ため池改修工事

実施

図面の名称		図面番号
洪水吐工配筋図(7) 縮尺　図示		26/30
測量	令和　年　月　日終了	
設計		
製図 原図		
製図 複写		

構造物取壊し図

S=1:250

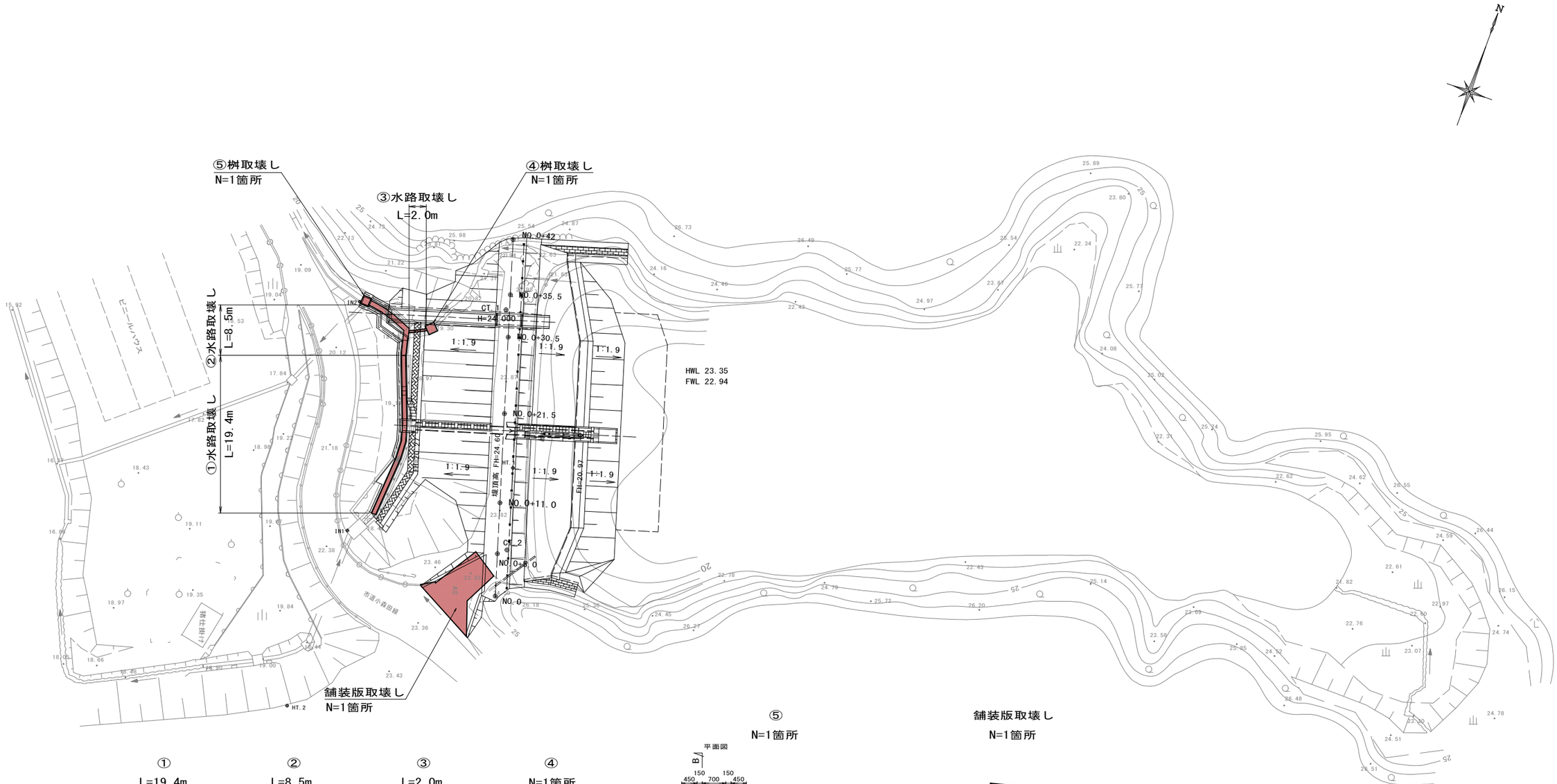

舗装版取壊し
N=1箇所

⑤
N=1箇所

舗装版取壊し
N=1箇所

①
L=19.4m

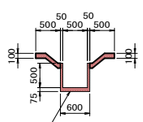

②
L=8.5m

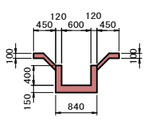

③
L=2.0m

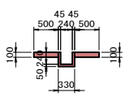

④
N=1箇所

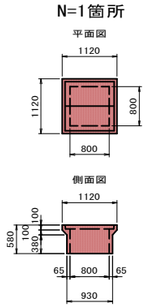

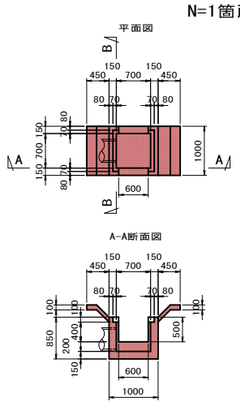

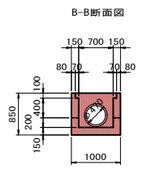

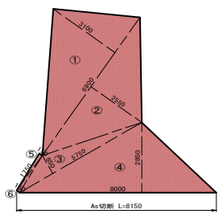

プレキャスト水路撤去・敷設替

令和3年度　農村地域防災減災事業（ため池整備）
新池地区　ため池改修工事

実施

図面の名称		図面番号
構造物取壊し図		27/30
	縮尺　図示	
測量	令和　年　月　日終了	
設計		
製図 原図		
製図 複写		

取水施設　一般図
（参考図）

平 面 図 S=1:50

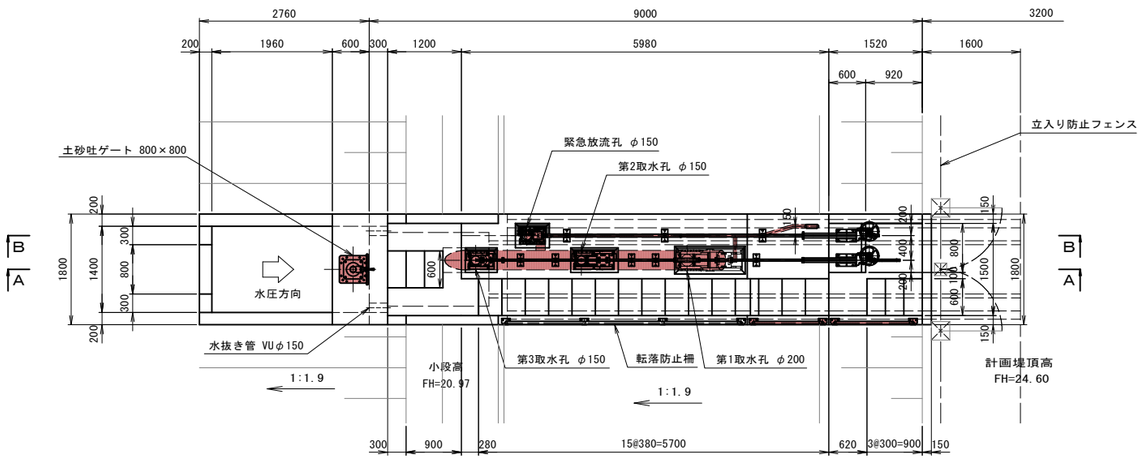

設　計　要　項		
型　式	土砂吐ゲート（鋳鉄製スライドゲート）	
設置門数	1 門	
純径間	0.800 m	
有効高	0.800 m	
水密方式	後面4方メタル水密	
設計水深	上流側	15.000(4.340) m
	下流側	0.000 m
操作水深	上流側	1.653 m
	下流側	0.000 m
開閉方式	手動スピンドル式	
操作方法	機側操作	
主要材質	扉体	FC200
	戸当り	FC200
	操作軸	SUS304

設　計　要　項		
型　式	緊急放流ゲート	
設置門数	1 門	
孔径	φ 0.150 m	
水密方式	後面4方メタル水密	
設計水深	15.000(2.050) m	
操作水深	1.650 m	
開閉方式	手動ラック式	
操作方法	堤頂操作	
主要材質	本体	FC200
	操作軸	SUS304

設　計　要　項		
型　式	取水ゲート	
設置数	1 軸	
連数	3 連	
孔径	φ 0.200 m	
	φ 0.150 m	
水密方式	後面4方メタル水密	
設計水深	φ 200	15.000(0.700) m
	φ 150	15.000(2.500) m
操作水深	φ 200	0.300 m
	φ 150	1.205 m
開閉方式	手動ラック式	
操作方法	堤頂操作	
主要材質	本体	FC200
	操作軸	SUS304

A-A断面図 S=1:50

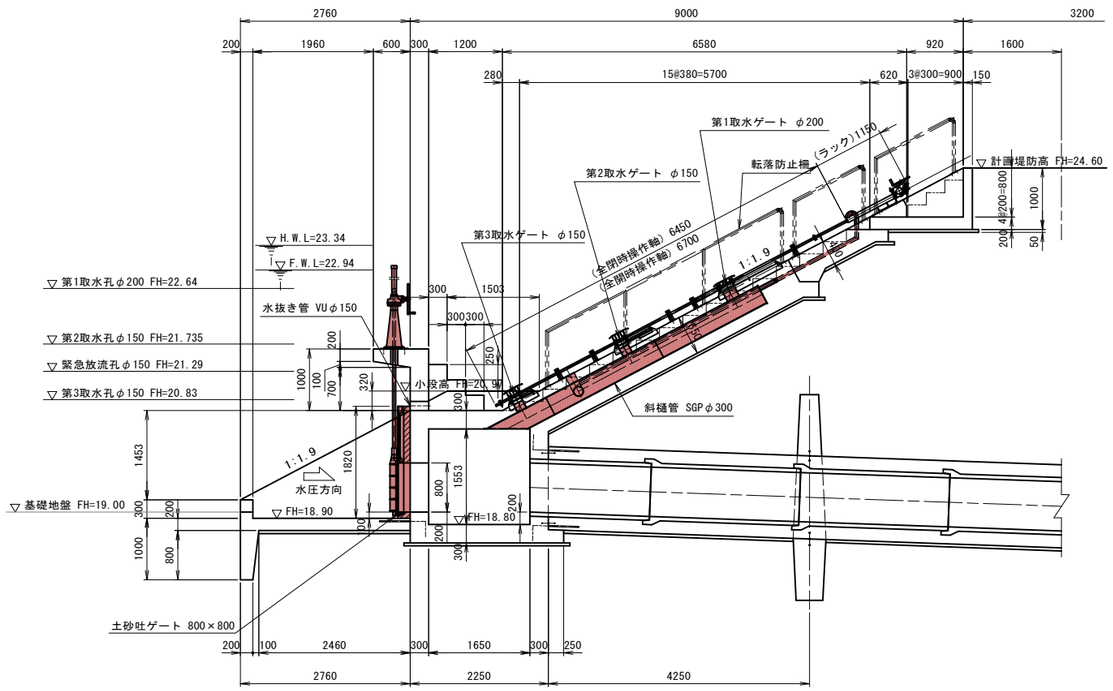

B-B断面図 S=1:50

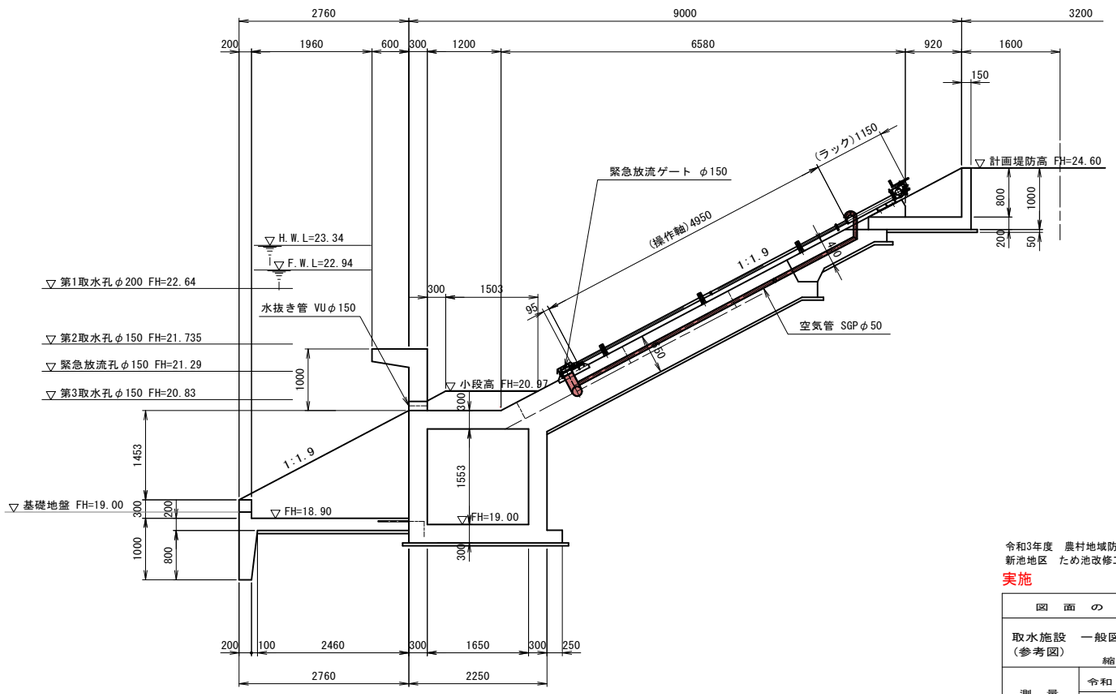

令和3年度　農村地域防災減災事業（ため池整備）
新池地区　ため池改修工事

実施

図面の名称	図面番号
取水施設　一般図（参考図）　縮尺　図示	28/30

測量	令和　年　月　日終了	
設計		
製図 原図		
製図 複写		

取水施設　斜樋管・空気管 詳細図
（参考図）

斜樋管Ｂ・空気管 S=1:10

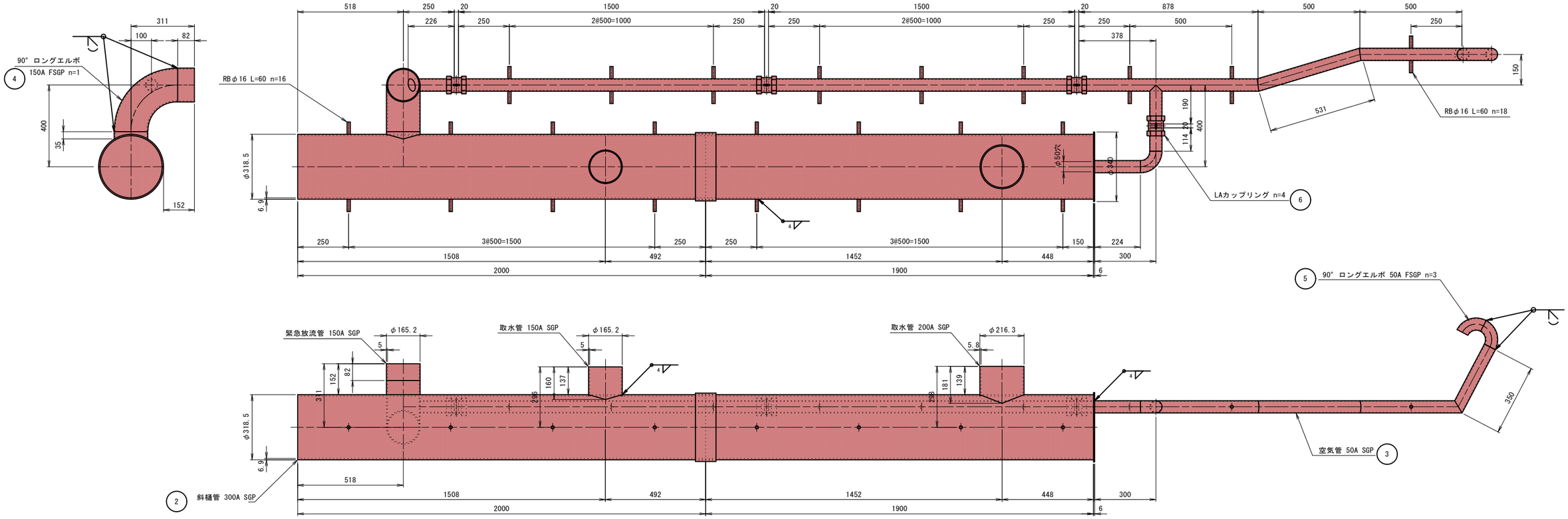

斜樋管Ａ S=1:10

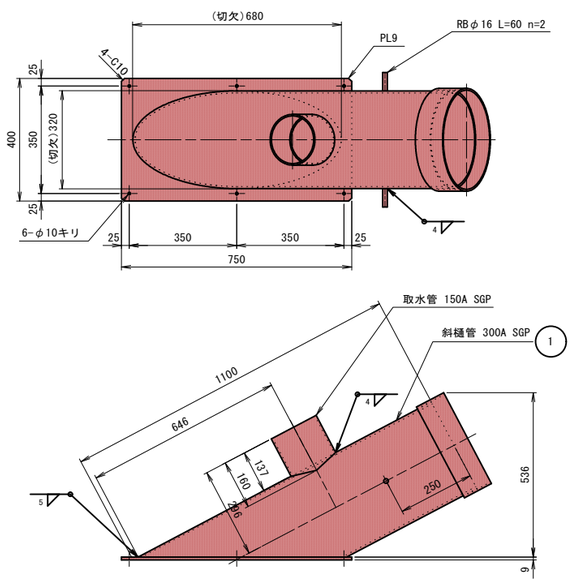

接続部詳細図 S=1:5
300A部　2ヶ所

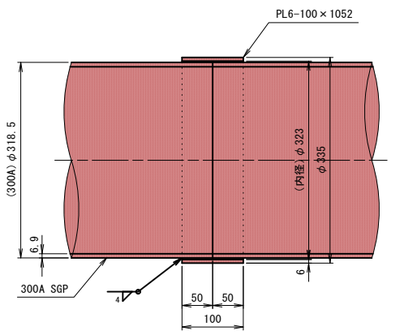

接続部詳細図 S=1:5
50A部　4ヶ所

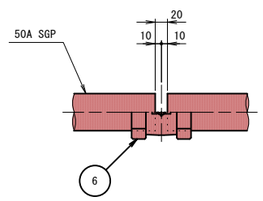

注記

1）下記数量は１基分を示す
2）表面処理：SS・SGP部ー溶融亜鉛めっき（HDZ45）
3）指示なき限りSS400使用のこと
4）斜樋管接続部は仮組立して確認のこと
5）接続部に合いマークのこと

符号	名称	材質	寸法	数量	備考
6	LAカップリング	FCMB270	50A	4	購入品
5	90° ロングエルボ	FSGP	50A	3	購入品
4	90° ロングエルボ	FSGP	150A	1	購入品
3	空気管	SGP		1	3分割
2	斜樋管B	SGP		1	2分割
1	斜樋管A	SGP		1	

令和3年度　農村地域防災減災事業（ため池整備）
新池地区　ため池改修工事
実施

図面の名称	図面番号
取水施設 斜樋管・空気管 詳細図 （参考図）　縮尺　図示	29/30

測量	令和　年　月　日終了	
設計		
製図	原図	
	複写	

取水施設　土砂吐ゲート一般図
（参考図）

正 面 図 S=1:15

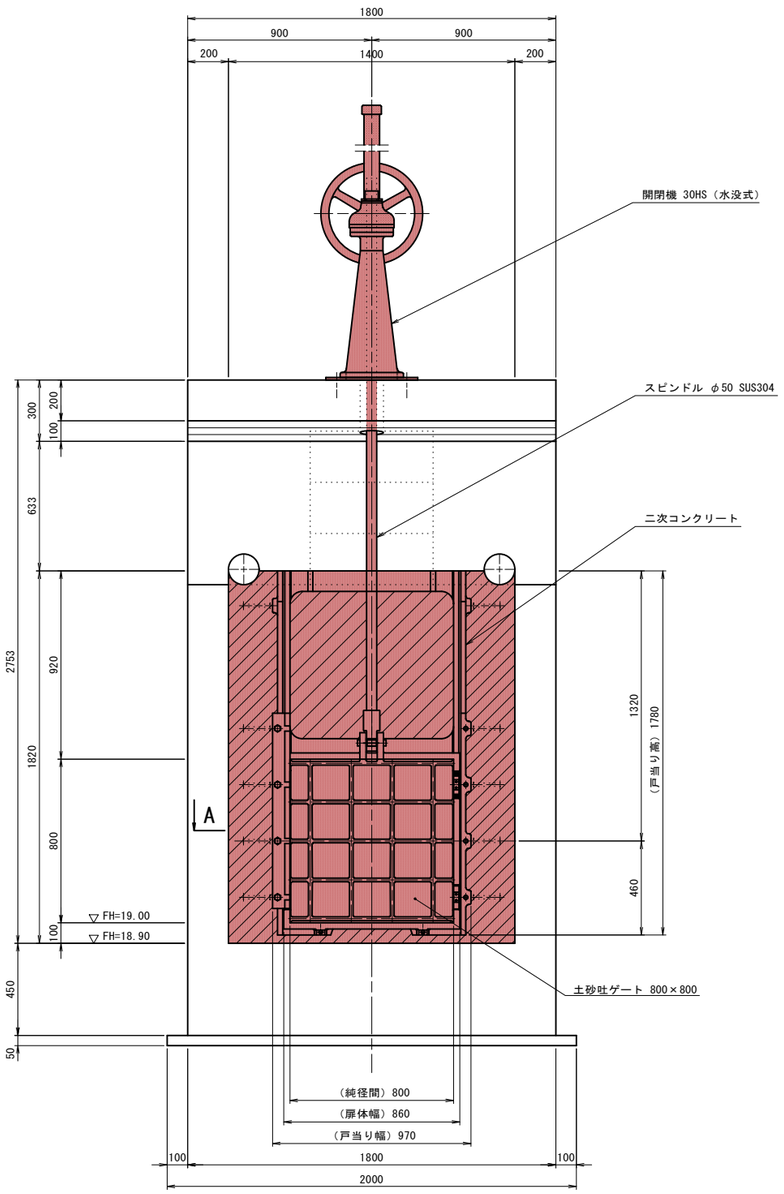

側 面 図 S=1:15

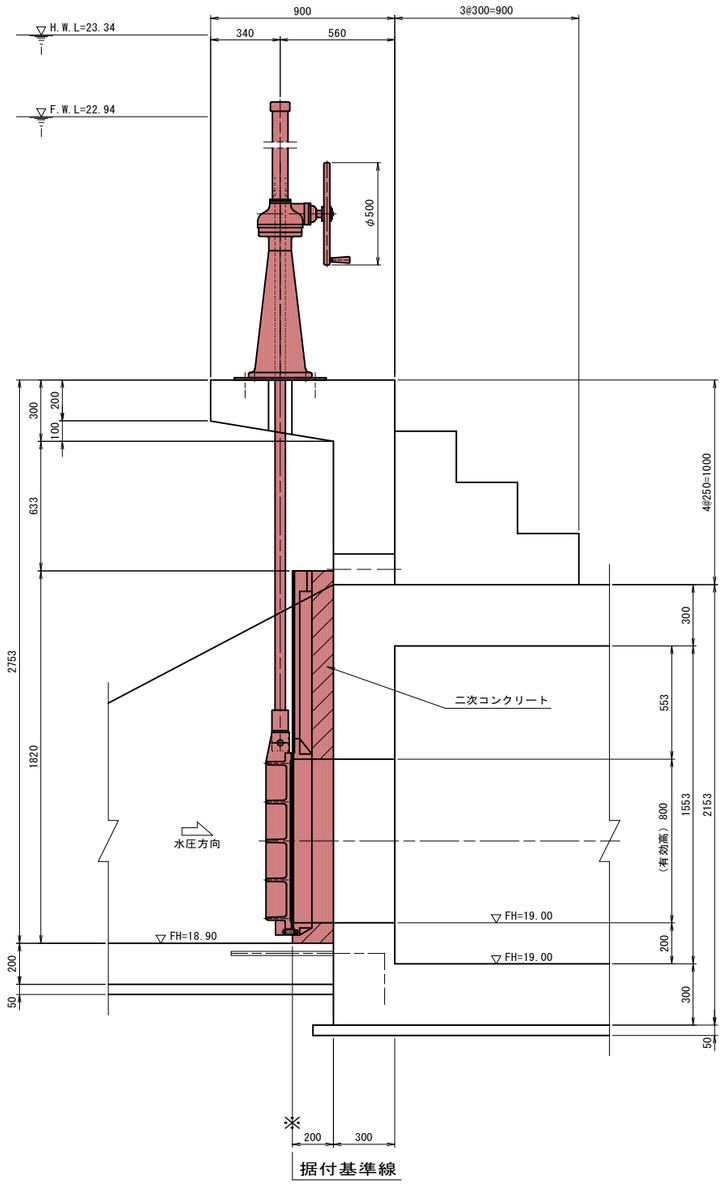

設　計　要　項		
型　式	土砂吐ゲート（鋳鉄製スライドゲート）	
設置門数	1 門	
純径間	0.800 m	
有効高	0.800 m	
水密方式	後面4方メタル水密	
設計水深	上流側	15.000(4.340) m
	下流側	0.000 m
操作水深	上流側	1.653 m
	下流側	0.000 m
開閉方式	手動スピンドル式	
操作方法	機側操作	
主要材質	扉体	FC200
	戸当り	FC200
	操作軸	SUS304

A断面図 S=1:5

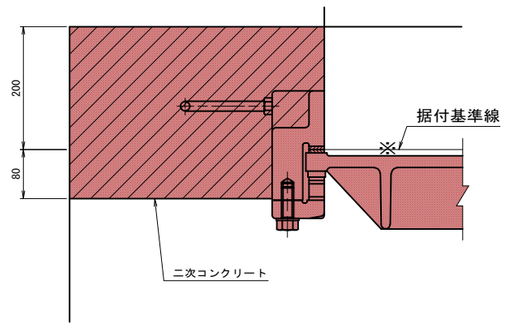

令和3年度　農村地域防災減災事業（ため池整備）
新池地区　ため池改修工事
実施

図面の名称	図面番号
取水施設 土砂吐ゲート一般図 （参考図）　縮尺　図示	30／30

測量	令和　年　月　日終了	
設計		
製図	原図	
	複写	

工事用道路計画図(1)

S=1:250

令和3年度　農村地域防災減災事業（ため池整備）
新池地区　ため池改修工事

実施　　積算用参考図

図面の名称		図面番号
工事用道路計画図(1)	縮尺　図示	1/2
測量	令和　年　月　日終了	
設計		
製図 原図		
製図 複写		

工事用道路計画図(2)

S=1:100

1号工事用道路

NO. 0

GH=23.25

FH=23.25

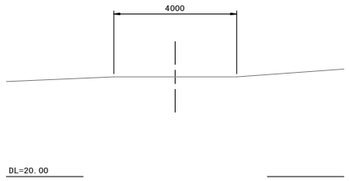

掘削(1)	–
掘削(2)	–
切土法面整形	–
盛土	–
盛土法面整形	–

NO. 0+5. 0

GH=23.25

FH=22.50

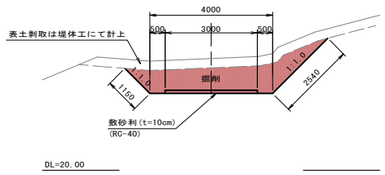

掘削(1)	4.7
掘削(2)	–
切土法面整形	3.7
盛土	–
盛土法面整形	–

NO. 0+10. 0

GH=23.50

FH=21.75

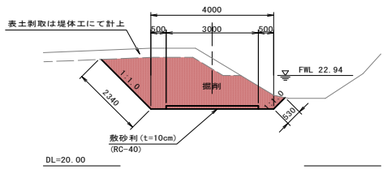

掘削(1)	1.9
掘削(2)	4.7
切土法面整形	2.9
盛土	–
盛土法面整形	–

NO. 0+20. 0

GH=19.06

FH=20.25

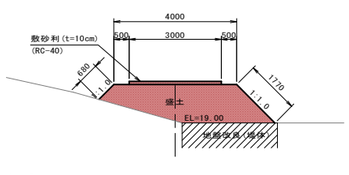

掘削(1)	–
掘削(2)	–
切土法面整形	–
盛土	5.2
盛土法面整形	2.5

NO. 0+25. 0

GH=19.00

FH=19.50

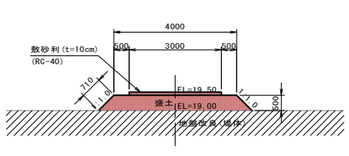

掘削(1)	–
掘削(2)	–
切土法面整形	–
盛土	2.3
盛土法面整形	1.4

2号工事用道路

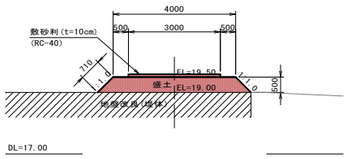

盛土	2.3
盛土法面整形	1.4

車 廻 し

平 面 図

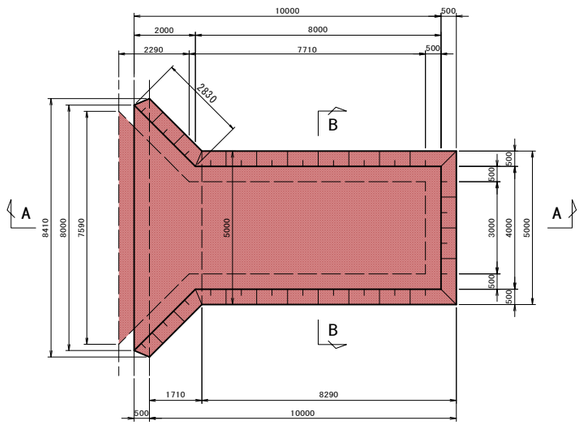

A-A断面図

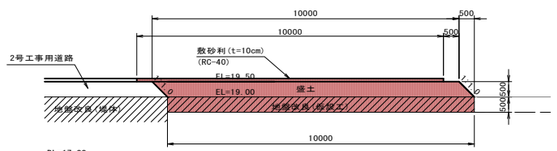

B-B断面図

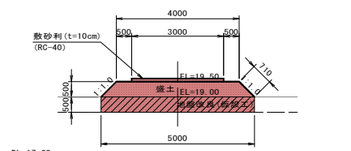

令和3年度　農村地域防災減災事業（ため池整備）
新池地区　ため池改修工事

実施　　積算用参考図

図面の名称		図面番号
工事用道路計画図(2) 縮尺 図示		2/2
測量	令和 年 月 日終了	
設計		
製図 原図		
製図 複写		