見積参考資料

工事名　　令和８年度

農村地域防災減災事業（ため池整備）

寺田地区　ため池改修（その１）工事

施工位置　出雲市斐川町直江地内

記事

「見積参考資料」「積算参考図」は、積算数量及び任意仮設の積算内容を示したもので、これらの資料は「設計図書」とはならない。

よって、工事目的物を完成させるための一切の手段については請負者の責任において定めるものとする。

§1. 数量総括表

工　種　　堤体工

上段:　当初
下段:　変更

種　別	細　別	規　格	単位	数量					計	(表示数量)	備　考
									計	(表示数量)	
土工										( )	
										( )	
	掘削	表土剥取 オープン,土砂	m3	264.1					264.1	(260)	
										( )	
				土質	施工方法	押土の有無	障害の有無	施工数量		( )	
				土砂	ｵｰﾌﾟﾝｶｯﾄ	無し	無し	5,000m3未満		( )	
		掘削 オープン,土砂	m3	788.9					788.9	(790)	V=57.5+731.4
										( )	
				土質	施工方法	押土の有無	障害の有無	施工数量		( )	
				土砂	ｵｰﾌﾟﾝｶｯﾄ	無し	無し	5,000m3未満		( )	
		掘削 片切、土砂	m3	100.1					100.1	(100)	V=38.2+61.9
										( )	
				土質	施工方法					( )	
				土砂	片切					( )	
		掘削 オープン,泥土	m3	185.4					185.4	(190)	
										( )	改良後処分
				土質	施工方法	押土の有無	障害の有無	施工数量		( )	
				土砂	ｵｰﾌﾟﾝｶｯﾄ	有り	－	湿地軟弱土		( )	
	作業土工	床掘 土砂	m3	163.9					163.9	(160)	
										( )	
				土質	施工方法	土留方式	障害の有無			( )	
				土砂	標準	無し	無し			( )	
	整形工 人力荒仕上	砂・砂質土	m2	123.9					123.9	(120)	
										( )	
		基面整正	m2	85.1					85.1	(90)	
										( )	
	法面整形工	法面整形(切土部)	m2	2.5					2.5	(3)	
										( )	
				整形箇所	現場制約の有無	土質				( )	
				切土部	無し	ﾚｷ質土、砂及び砂質土、粘性土				( )	
	残土処理工	土砂等運搬	m3	189.3					189.3	(190)	185.4+3.9
										( )	
				土砂等発生現場	積込機種・規格	土質	DID区間	運搬距離		( )	
				標準	BH0.8	土砂	無し	1.0km以下		( )	
		残土受入地での処理	m3	189.3					189.3	(190)	
										( )	
		土砂等運搬	m3	1,216.9					1,216.9	(1,220)	889.0+163.9+264.1
										( )	
				土砂等発生現場	積込機種・規格	土質	DID区間	運搬距離		( )	
				標準	BH0.8	土砂	無し	0.3km以下		( )	
地盤改良工										( )	
										( )	
	中層混合処理 (スラリー攪拌)	qu=100kN/m2	m3	490.7					490.7	(491)	
										( )	
				施工規模	混合深さ	固化材1m3当り量					
				1000m3未満	2m＜L≦5m	50kg/m3					
		qu=120kN/m2	m3	561.6					561.6	(562)	
										( )	
				施工規模	混合深さ	固化材1m3当り量					
				1000m3未満	2m＜L≦5m	50kg/m3					
	安定処理工	H=0.5m qu=140kN/m2	m2	281.3					281.3	(280)	仮設道路基礎
										( )	固化材100kg/m3
				使用機種	混合深さ	固化材100m2当り量				( )	
		セメント系固化材一般軟弱土用		バックホウ	1.0m以下	5.0t/100m2				( )	

工　種　　堤体工

上段：　当初
下段：　変更

種　別	細　別	規　格	単位	数量					計 当初	（表示数量） 当初	備　考
									計 変更	（表示数量） 変更	
	泥土改良	H=0.5m	m2	370.8					370.8	(370)	泥土V=185.4m3
										( )	固化材120kg/m3
				使用機種	混合深さ	固化材100m2当り量				( )	
		セメント系固化材　特殊土用		バックホウ	1.0m以下	6.0t/100m2				( )	
構造物取壊し工										( )	
										( )	
	石積人力取壊し		m2	12.9					12.9	(13)	
										( )	処分V=3.9m3
	コンクリート構造物取壊し		m3	23.5					23.5	(24)	
										( )	
		鉄筋構造物：機械	m3	8.6					8.6	(9)	
										( )	
		無筋構造物：機械	m3	14.9					14.9	(15)	
										( )	
	殻運搬処理	Con殻運搬(鉄筋) DT10t	m3	8.6					8.6	(9)	
										( )	
				殻発生作業	積込工法区分		DID区間	運搬距離		( )	
				Con(鉄筋)取壊し	機械積込		無し	3.0km以下		( )	
		Con殻運搬(無筋) DT10t	m3	14.9					14.9	(15)	
										( )	
				殻発生作業	積込工法区分		DID区間	運搬距離		( )	
				Con(無筋)取壊し	機械積込		無し	3.0km以下		( )	
		処分費 Con殻(鉄筋)	t	21.5					21.5	(22)	V×2.50t/m3
										( )	
		処分費 Con殻(無筋)	t	35.0					35.0	(35)	V×2.35t/m3
										( )	
盛土工										( )	
										( )	
	安定処理工 自走式土質改良機	qu=80kN/m2 セメント系固化材一般軟弱土用	m3	1,150.1					1,150.1	(1,150)	1035.1/0.9
										( )	
				改良土質	1m3当り固化材設計添加量					( )	
				砂及び砂質土	50kg					( )	
		自走式土質改良機 設置・撤去	台・回						1.0	(1)	
										( )	
	改良土盛土		m3	1,035.1						( )	
										( )	
		2.5m未満	m3	173.5					173.5	(170)	
										( )	流用土
				施工幅員	施工数量	障害の有無				( )	
				2.5m未満	－	－				( )	
		2.5m以上4.0m未満	m3	241.4					241.4	(240)	
										( )	流用土
				施工幅員	施工数量	障害の有無				( )	
				2.5m以上4.0m未満	－	－				( )	
		4.0m以上	m3	476.7					476.7	(480)	
										( )	流用土
				施工幅員	施工数量	障害の有無				( )	
				4.0m以上	10,000m3未満	無し				( )	
		土砂等運搬	m3	990.7					990.7	(990)	891.6/0.9
										( )	V=173.5+241.4+476.7
				土砂等発生現場	積込機種・規格	土質	DID区間	運搬距離		( )	
				標準	BH0.8	土砂	無し	0.3km以下		( )	
		人力 最大埋戻幅1m未満	m3	101.0					101.0	(100)	
										( )	搬入土

工　種　　堤体工

上段：　当初
下段：　変更

種　別	細　別	規　格	単位	数量					計 当初	（表示数量） 当初	備　考
									計 変更	（表示数量） 変更	
		購入土	m3	134.7					134.7	（ 130 ）	101.0/0.9×1.2
										（ ）	
		土砂等運搬	m3	112.2					112.2	（ 110 ）	101.0/0.9
										（ ）	
			m3	土砂等発生現場	積込機種・規格	土質	DID区間	運搬距離		（ ）	
				標準	BH0.8	土砂	無し	9.5km以下		（ ）	
		人力 最大埋戻幅1m未満	m3	42.5					42.5	（ 40 ）	
										（ ）	流用土
		土砂等運搬	m3	47.2					47.2	（ 50 ）	42.5/0.9
										（ ）	
				土砂等発生現場	積込機種・規格	土質	DID区間	運搬距離		（ ）	
				標準	BH0.8	土砂	無し	0.3km以下		（ ）	
	さや土		m3	1,177.5					1,177.5	（ 1,180 ）	
										（ ）	
		鞘土(1) 2.5m未満	m3	7.6					7.6	（ 10 ）	
										（ ）	搬入土
				施工幅員	施工数量	障害の有無				（ ）	
				2.5m未満	－	－				（ ）	
		鞘土(2) 2.5m以上4.0m未満	m3	15.6					15.6	（ 20 ）	
										（ ）	搬入土
				施工幅員	施工数量	障害の有無				（ ）	
				2.5m以上4.0m未満	－	－				（ ）	
		鞘土(3) 4.0m以上	m3	1,154.3					1,154.3	（ 1,150 ）	
										（ ）	搬入土
				施工幅員	施工数量	障害の有無				（ ）	
				4.0m以上	10,000m3未満	無し				（ ）	
		購入土	m3	1,570.0					1,570.0	（ 1,570 ）	1177.5/0.9×1.2
										（ ）	
		土砂等運搬	m3	1,308.3					1,308.3	（ 1,310 ）	1177.5/0.9
										（ ）	
				土砂等発生現場	積込機種・規格	土質	DID区間	運搬距離		（ ）	
				標準	BH0.8	土砂	無し	9.5km以下		（ ）	
	盛土（人力）	1.0m未満	m3	1.0					1.0	（ 1 ）	
										（ ）	流用土
		土砂等運搬	m3	1.1					1.1	（ 1 ）	1.0/0.9
										（ ）	
				土砂等発生現場	積込機種・規格	土質	DID区間	運搬距離		（ ）	
				標準	BH0.8	土砂	無し	0.3km以下		（ ）	
	盛土（機械）	1.0m未満	m3	144.9					144.9	（ 140 ）	
										（ ）	搬入土
		購入土	m3	193.2					193.2	（ 190 ）	144.9/0.9*1.2
										（ ）	
		土砂等運搬	m3	161.0					161.0	（ 160 ）	144.9/0.9
										（ ）	
				土砂等発生現場	積込機種・規格	土質	DID区間	運搬距離		（ ）	
				標準	BH0.8	土砂	無し	22.5km以下		（ ）	
	埋戻　（人力）	最大埋戻幅1m未満	m3	12.2					12.2	（ 10 ）	
										（ ）	
		土砂等運搬	m3	13.6					13.6	（ 10 ）	12.2/0.9
										（ ）	
				土砂等発生現場	積込機種・規格	土質	DID区間	運搬距離		（ ）	
				標準	BH0.8	土砂	無し	0.3km以下		（ ）	
	法面整形工	盛土部	m2	1,057.5					1,057.5	（ 1,060 ）	
										（ ）	

工　種　　　　堤体工

上段：　当初
下段：　変更

種　別	細　別	規　格	単位	数　量					計（当初） 計（変更）	（表示数量） （表示数量）	備　考
				整形箇所	法面締固の有無	現場制約の有無	土質			( )	
				盛土部	無し	無し	レキ質土、砂及び砂質土、粘性土			( )	
			m2	530.3					530.3	(530)	
	植生工	種子散布								( )	
				施工規模						( )	
				1000m2未満						( )	
			m2	100.5					100.5	(100)	
	防草シート	規格　t=0.64mm								( )	
			m3	22.4						( )	
	コンタクトクレイ製作									( )	
		購入土	m3	29.9					29.9	(30)	22.4/0.9×1.2
		鋼土								( )	
			m3	24.9					24.9	(20)	22.4/0.9
		土砂等運搬								( )	
				土砂等発生現場	積込機種・規格	土質	DID区間	運搬距離		( )	
				標準	BH0.8	土砂	無し	49.5km以下		( )	
			m2	41.3					41.3	(40)	
	コンタクトクレイ貼付	t=5cm								( )	V=2.1m3
										( )	
										( )	
										( )	
										( )	
										( )	
										( )	
										( )	
										( )	
										( )	
										( )	
										( )	
										( )	
										( )	
										( )	
										( )	
										( )	
										( )	
										( )	
										( )	
										( )	
										( )	
										( )	
										( )	
										( )	
										( )	
										( )	
										( )	
										( )	
										( )	
										( )	
										( )	
										( )	
										( )	
										( )	
										( )	
										( )	

工　種　　堤体付帯工

上段：　当初
下段：　変更

種　別	細　別	規　格	単位	数量					計	(表示数量)	備　考
									当初 変更	当初 変更	
堤体付帯										( ) ( )	
	ベントナイト系 遮水シート	テクトシール 2.5×40m	m2	855.2					855.2	(860) ( )	
	布製型枠	t=40	m2	320.4					320.4	(320) ( )	モルタルV=16.0m3
	防草シート	規格　t=0.64㎜	m2	320.4					320.4	(320) ( )	
ｺﾝｸﾘｰﾄﾌﾞﾛｯｸ工 腰ﾌﾞﾛｯｸ										( ) ( )	
	基礎コンクリート	現場打基礎コンクリート 18-8-40BB	m3	3.2					3.2	(3) ( )	
				コンクリート規格 18-8-40(高炉)	基礎砕石 無し	養生工の種類 一般養生				( ) ( )	
	コンクリートブロック積	練積ブロック 裏込Con t=100	m2	46.1					46.1	(46) ( )	
				ブロック規格 JIS細面・150kg/個未満	練積・空積区分 練積	裏込コンクリート 有り	裏込Con厚 0.10m			( ) ( )	
		裏込砕石 C-40	m3	8.2					8.2	(8) ( )	
				砕石種類 ｸﾗｯｼｬﾗﾝ　40						( ) ( )	
		目地材 瀝青繊維質 t=10	m2	1.7					1.7	(2) ( )	
				目地板の種類 瀝青繊維質目地 t=10mm						( ) ( )	
水路工										( ) ( )	
	L型水路(現場打水路)		m	24.3					24.3	(24) ( )	
		コンクリート 18-8-40BB(小型)	m3	2.6					2.6	(3) ( )	
				構造物種別 小型構造物	打設工法 人力打設	コンクリート規格 18-8-40(高炉)	設計日打設量 －	養生工の種類 一般養生		( ) ( )	
				圧送管延長距離 －	現場内小運搬 無し	打設高さ、水平距離 －				( ) ( )	
		型枠 小型構造物	m2	21.9					21.9	(22) ( )	
				型枠の種類 一般型枠	構造物種別 小型					( ) ( )	
		均しコンクリート σck=18N/mm2	m3	0.6					0.6	(1) ( )	
				構造物種別 無筋・鉄筋構造物	打設工法 人力打設	コンクリート規格 18-8-40(高炉)	設計日打設量 －	養生工の種類 一般養生		( ) ( )	
				圧送管延長距離 －	現場内小運搬 無し	打設高さ、水平距離 －				( ) ( )	
		型枠 均し	m2	1.2					1.2	(1) ( )	
				型枠の種類 一般型枠	構造物種別 均しCon					( ) ( )	
		目地材 瀝青繊維質 t=10	m2	0.2					0.2	(0.2) ( )	
				目地板の種類 瀝青繊維質目地 t=10mm						( ) ( )	

工　種　　堤体付帯工

上段：　当初
下段：　変更

種　別	細　別	規　格	単位	数量					計	（表示数量）	備　考
									当初 変更	当初 変更	
	鉄筋コンクリートU型		m	10.0					10.0	（ 10 ） （ ）	
		プレキャストU型水路 UF150	m	10.0					10.0	（ 10 ） （ ）	均しコン有り
		均しコンクリート σck=18N/mm2	m3	0.2					0.2	（ 0.2 ） （ ）	
				構造物種別	打設工法	コンクリート規格	設計日打設量	養生工の種類		（ ） （ ）	
				無筋・鉄筋構造物	人力打設	18-8-40(高炉)	－	一般養生			
				圧送管延長距離	現場内小運搬	打設高さ、水平距離				（ ） （ ）	
				－	無し	－					
		型枠 均し	m2	1.0					1.0	（ 1 ） （ ）	
		敷モルタル 1:3	m3	0.03					0.03	（ 0.1 ） （ ）	
		蓋版設置 40kg/枚以下	枚	10.0					10.0	（ 10 ） （ ）	グレーチング蓋 歩道用
	管渠工	硬質塩化ビニル管 VPφ200	m	4.4					4.4	（ 4 ） （ ）	
		巻立砂	m3	0.6					0.6	（ 1 ） （ ）	
	重圧管	φ200	m	5.4					5.4	（ 5 ） （ ）	
				作業区分	管径	固定基礎	基礎砕石			（ ） （ ）	
				据付	200mm	無し	－				
				規格	コンクリート規格					（ ） （ ）	
				外圧管1種	－						
		均しコンクリート σck=18N/mm2	m3	0.1					0.1	（ 0.1 ） （ ）	
				構造物種別	打設工法	コンクリート規格	設計日打設量	養生工の種類		（ ） （ ）	
				無筋・鉄筋構造物	人力打設	18-8-40(高炉)	－	一般養生			
				圧送管延長距離	現場内小運搬	打設高さ、水平距離				（ ） （ ）	
				－	無し	－					
		型枠 均し	m2	0.5					0.5	（ 1 ） （ ）	
		敷モルタル 1:3	m3	0.02					0.02	（ 0.1 ） （ ）	
	重圧管	φ250	m	9.2					9.2	（ 9 ） （ ）	
				作業区分	管径	固定基礎	基礎砕石			（ ） （ ）	
				据付	250mm	無し	－				
				規格	コンクリート規格					（ ） （ ）	
				外圧管1種	－						
		均しコンクリート σck=18N/mm2	m3	0.2					0.2	（ 0.2 ） （ ）	
				構造物種別	打設工法	コンクリート規格	設計日打設量	養生工の種類		（ ） （ ）	
				無筋・鉄筋構造物	人力打設	18-8-40(高炉)	－	一般養生			
				圧送管延長距離	現場内小運搬	打設高さ、水平距離				（ ） （ ）	
				－	無し	－					
		型枠 均し	m2	0.9					0.9	（ 1 ） （ ）	
		敷モルタル 1:3	m3	0.05					0.05	（ 0.1 ） （ ）	
	止めコンクリート	コンクリート 18-8-40BB(小型)	m3	0.1					0.1	（ 0.1 ） （ ）	3箇所当たり

工　種　　堤体付帯工

上段:　当初
下段:　変更

種　別	細　別	規　格	単位	数量					当初 変更 計	当初 変更 (表示数量)	備　考
				構造物種別	打設工法	コンクリート規格	設計日打設量	養生工の種類		( )	
				小型構造物	人力打設	18-8-40(高炉)	－	一般養生		( )	
				圧送管延長距離	現場内小運搬	打設高さ、水平距離				( )	
				－	無し	－				( )	
		型枠 小型構造物	m2	0.6					0.6	(1)	
				型枠の種類	構造物種別					( )	
				一般型枠	小型					( )	
	1号集水桝		箇所	1					1.0	(1)	
		コンクリート 18-8-40BB(小型)	m3	0.2					0.2	(0.2)	
				構造物種別	打設工法	コンクリート規格	設計日打設量	養生工の種類		( )	
				小型構造物	人力打設	18-8-40(高炉)	－	一般養生		( )	
				圧送管延長距離	現場内小運搬	打設高さ、水平距離				( )	
				－	無し	－				( )	
		型枠 小型構造物	m2	2.7					2.7	(3)	
				型枠の種類	構造物種別					( )	
				一般型枠	小型					( )	
		均しコンクリート σck=18N/mm2	m3	0.04					0.04	(0.04)	
				構造物種別	打設工法	コンクリート規格	設計日打設量	養生工の種類		( )	
				無筋・鉄筋構造物	人力打設	18-8-40(高炉)	－	一般養生		( )	
				圧送管延長距離	現場内小運搬	打設高さ、水平距離				( )	
				－	無し	－				( )	
		型枠 均し	m2	0.2					0.2	(0.2)	
		鋼製ｸﾞﾚｰﾁﾝｸﾞ蓋 落込式(鎖付)	枚	1.0					1.0	(1)	T-6　□400用
		蓋版設置 40kg/枚以下	枚	1.0					1.0	(1)	
	2号集水桝		箇所	1					1.0	(1)	
		コンクリート 18-8-40BB(小型)	m3	0.3					0.3	(0.3)	
				構造物種別	打設工法	コンクリート規格	設計日打設量	養生工の種類		( )	
				小型構造物	人力打設	18-8-40(高炉)	－	一般養生		( )	
				圧送管延長距離	現場内小運搬	打設高さ、水平距離				( )	
				－	無し	－				( )	
		型枠 小型構造物	m2	3.6					3.6	(4)	
				型枠の種類	構造物種別					( )	
				一般型枠	小型					( )	
		均しコンクリート σck=18N/mm2	m3	0.1					0.05	(0.1)	
				構造物種別	打設工法	コンクリート規格	設計日打設量	養生工の種類		( )	
				無筋・鉄筋構造物	人力打設	18-8-40(高炉)	－	一般養生		( )	
				圧送管延長距離	現場内小運搬	打設高さ、水平距離				( )	
				－	無し	－				( )	
		型枠 均し	m2	0.2					0.2	(0.2)	
		鋼製ｸﾞﾚｰﾁﾝｸﾞ蓋 落込式(鎖付)	枚	1.0					1.0	(1)	T-14　□500用

工　種　　堤体付帯工

上段:　当初
下段:　変更

種　別	細　別	規　格	単位	数量					当初 変更 計	当初 変更 (表示数量)	備　考
		蓋版設置 40kg/枚以下	枚	1.0					1.0	(1)	
	3号集水桝		箇所	1					1.0	(1)	
		コンクリート 18-8-40BB(小型)	m3	0.8					0.76	(1)	
				構造物種別	打設工法	コンクリート規格	設計日打設量	養生工の種類		( )	
				小型構造物	人力打設	18-8-40(高炉)	－	一般養生		( )	
				圧送管延長距離	現場内小運搬	打設高さ、水平距離				( )	
				－	無し	－				( )	
		型枠 小型構造物	m2	6.9					6.90	(7)	
				型枠の種類	構造物種別					( )	
				一般型枠	小型					( )	
		均しコンクリート σck=18N/mm2	m3	0.1					0.09	(0.1)	
				構造物種別	打設工法	コンクリート規格	設計日打設量	養生工の種類		( )	
				無筋・鉄筋構造物	人力打設	18-8-40(高炉)	－	一般養生		( )	
				圧送管延長距離	現場内小運搬	打設高さ、水平距離				( )	
				－	無し	－				( )	
		型枠 均し	m2	0.3					0.3	(0.3)	
	4号集水桝		箇所	1					1.0	(1)	
		コンクリート 18-8-40BB(小型)	m3	0.3					0.25	(0.3)	
				構造物種別	打設工法	コンクリート規格	設計日打設量	養生工の種類		( )	
				小型構造物	人力打設	18-8-40(高炉)	－	一般養生		( )	
				圧送管延長距離	現場内小運搬	打設高さ、水平距離				( )	
				－	無し	－				( )	
		型枠 小型構造物	m2	2.7					2.7	(3)	
				型枠の種類	構造物種別					( )	
				一般型枠	小型					( )	
		均しコンクリート σck=18N/mm2	m3	0.1					0.1	(0.1)	
				構造物種別	打設工法	コンクリート規格	設計日打設量	養生工の種類		( )	
				無筋・鉄筋構造物	人力打設	18-8-40(高炉)	－	一般養生		( )	
				圧送管延長距離	現場内小運搬	打設高さ、水平距離				( )	
				－	無し	－				( )	
		型枠 均し	m2	0.2					0.2	(0.2)	
		鋼製ｸﾞﾚｰﾁﾝｸﾞ蓋 落込式(鎖付)	枚	1.0					1.0	(1)	T-14　□500用
		蓋版設置 40kg/枚以下	枚	1.0					1.0	(1)	
	5号集水桝		箇所	1					1.0	(1)	
		コンクリート 18-8-40BB(小型)	m3	0.3					0.3	(0.3)	
				構造物種別	打設工法	コンクリート規格	設計日打設量	養生工の種類		( )	
				小型構造物	人力打設	18-8-40(高炉)	－	一般養生		( )	
				圧送管延長距離	現場内小運搬	打設高さ、水平距離				( )	
				－	無し	－				( )	

工　種　　堤体付帯工

上段：　当初
下段：　変更

種　別	細　別	規　格	単位	数量					当初 変更 計	当初 変更 (表示数量)	備　考
		型枠 小型構造物	m2	4.0					4.0	(4) ( )	
				型枠の種類	構造物種別					( ) ( )	
				一般型枠	小型						
		均しコンクリート σck=18N/mm2	m3	0.1					0.1	(0.1) ( )	
				構造物種別	打設工法	コンクリート規格	設計日打設量	養生工の種類		( ) ( )	
				無筋・鉄筋構造物	人力打設	18-8-40(高炉)	－	一般養生			
				圧送管延長距離	現場内小運搬	打設高さ、水平距離				( ) ( )	
				－	無し	－					
		型枠 均し	m2	0.2					0.2	(0.2) ( )	
		鋼製ｸﾞﾚｰﾁﾝｸﾞ蓋 落込式(鎖付)	枚	1.0					1.0	(1) ( )	T-14　□500用
		蓋版設置 40kg/枚以下	枚	1.0					1.0	(1) ( )	
	擁壁工(小型)		m3	1.5					1.5	(2) ( )	L=5.37m
				擁壁平均高さ	コンクリート規格	基礎砕石の有無	均しコン有無	養生工の種類		( ) ( )	
				H=0.5m	18-8-40(高炉)	無し	有り	一般養生			
舗装工										( ) ( )	
	コンクリート舗装	コンクリート 18-8-40BB(無筋)	m3	5.0					5.0	(5) ( )	
				構造物種別	打設工法	コンクリート規格	設計日打設量	養生工の種類		( ) ( )	
				無筋・鉄筋構造物	人力	18-8-40(高炉)	－	一般養生			
				圧送管延長距離	現場内小運搬	打設高さ、水平距離				( ) ( )	
				－	無し	－					
		溶接金網 φ3.2　150×150	m2	49.5					49.5	(50) ( )	
防止柵工										( ) ( )	
	金網・支柱	ﾈｯﾄﾌｪﾝｽ(設置) H=1.2m、W=2.0m	m	51.8					51.8	(52) ( )	
		片開扉(設置) H=1.2m、W=2.0m	基	3.0					3.0	(3) ( )	
		1号基礎ブロック □180×450	個	27.0					27.0	(27) ( )	
		2号基礎ブロック □300×500	個	6.0					6.0	(6) ( )	
		基礎砕石 RC-40,t=100	m2	1.0					1.0	(1.0) ( )	
ドレーン工										( ) ( )	
	立上りドレーン	C-40	m3	101.2					101.2	(100) ( )	
	水平ドレーン	C-40	m3	3.6					3.6	(4) ( )	1.21×3
		有孔管φ50(ﾀﾞﾌﾞﾙ 高密度ﾎﾟﾘｴﾁﾚﾝ管	m	20.3					20.3	(20) ( )	6.77×3
		吸出し防止材 不織布t=10mm	m2	29.0					29.0	(29) ( )	9.68×3 短繊維化繊系
										( ) ( )	

工　種　　洪水吐工

上段:　当初
下段:　変更

種　別	細　別	規　格	単位	数量					計	(表示数量)	備　考
									計	(表示数量)	
土工										( )	
										( )	
	作業土工	床掘 BH0.80,土砂	m3	43.2					43.2	(40)	
										( )	
				土質	施工方法	土留方式	障害の有無			( )	
				土砂	標準	無し	無し			( )	
		基面整正	m2	29.6					29.6	(30)	
										( )	
		埋戻(人力)	m3	6.9					6.9	(10)	
										( )	流用土
				施工方法	土質	締固の有無				( )	
				現場制約有り	土砂	有り				( )	
		埋戻(1) 最大埋戻幅1m以上4m未満	m3	0.3					0.3	(1.0)	
										( )	流用土
				施工方法	土質	締固の有無				( )	
				最大埋戻幅1m以上4m未満	–	–				( )	
		埋戻(人力・1) 土砂等運搬	m3	8.0					8.0	(10)	(6.9+0.3)/0.9
										( )	
				土砂等発生現場	積込機種・規格	土質	DID区間	運搬距離		( )	
				標準	BH0.8	土砂	無し	0.3km以下		( )	
	盛土	盛土(人力)	m3	1.1					1.1	(1)	
										( )	流用土
				施工方法	土質	締固の有無				( )	
				現場制約有り	土砂	有り				( )	
		改良土盛土(人力)	m3	6.4					6.4	(10)	
										( )	流用土
				施工方法	土質	締固の有無				( )	
				現場制約有り	土砂	有り				( )	
		土砂等運搬	m3	8.3					8.3	(8)	7.5/0.9
										( )	V=1.1+6.4
				土砂等発生現場	積込機種・規格	土質	DID区間	運搬距離		( )	
				標準	BH0.8	土砂	無し	0.3km以下		( )	
		さや土盛土(人力)	m3	28.6					28.6	(30)	
										( )	搬入土
				施工方法	土質	締固の有無				( )	
				現場制約有り	土砂	有り				( )	
		粘性土盛土 4.0m以上	m3	9.0					9.0	(10)	
										( )	搬入土
				施工方法	土質	締固の有無				( )	
				最大埋戻幅4m以上	–	–				( )	
		粘性土盛土 2.5m以上4.0m未満	m3	1.7					1.7	(2)	
										( )	搬入土
				施工方法	土質	締固の有無				( )	
				最大埋戻幅1m以上4m未満	–	–				( )	
		粘性土盛土 人力	m3	2.5					2.5	(3)	
										( )	搬入土
				施工方法	土質	締固の有無				( )	
				現場制約有り	土砂	有り				( )	
		購入土	m3	55.7					55.7	(60)	41.8/0.9×1.2
										( )	V=28.6+9.0+1.7+2.5
		土砂等運搬	m3	46.4					46.4	(50)	41.8/0.9
										( )	
			m3	土砂等発生現場	積込機種・規格	土質	DID区間	運搬距離		( )	
				標準	BH0.8	土砂	無し	22.5km以下		( )	

工　種　　洪水吐工

上段：　当初
下段：　変更

種　別	細　別	規　格	単位	数量					計	（表示数量）	備　考
									計	（表示数量）	
	残土処理工	土砂等運搬	m3	26.0					当初 26.0 変更	当初 （ 30 ） 変更 （ ）	
				土砂等発生現場	積込機種・規格	土質	DID区間	運搬距離		（ ） （ ）	
				標準	BH0.8	土砂	無し	1.0km以下			
		残土受入地での処理	m3	26.0					当初 26.0 変更	当初 （ 30 ） 変更 （ ）	
本体工										（ ） （ ）	
	コンクリート	コンクリート σck=21N/mm2	m3	53.2					当初 53.2 変更	当初 （ 53 ） 変更 （ ）	
				構造物種別	打設工法	コンクリート規格	設計日打設量	養生工の種類		（ ） （ ）	
				無筋・鉄筋構造物	コンクリートポンプ車打設	18-8-40(高炉)	10m3以上100m3未満	一般養生			
				圧送管延長距離						（ ） （ ）	
				延長無し							
	型枠	鉄筋構造物	m2	213.9					当初 213.9 変更	当初 （ 210 ） 変更 （ ）	
				型枠の種類	構造物種別					（ ） （ ）	
				一般型枠	無筋・鉄筋						
	均しコンクリート	σck=18N/mm2	m3	3.4					当初 3.4 変更	当初 （ 3 ） 変更 （ ）	
				構造物種別	打設工法	コンクリート規格	設計日打設量	養生工の種類		（ ） （ ）	
				無筋・鉄筋構造物	人力打設	18-8-40(高炉)	10m3以上100m3未満	一般養生			
				圧送管延長距離						（ ） （ ）	
				延長無し							
	型枠	均し	m2	2.6					当初 2.6 変更	当初 （ 3 ） 変更 （ ）	
				型枠の種類	構造物種別					（ ） （ ）	
				一般型枠	均しCon						
	鉄筋	鉄筋 SD295A D13	t	2.976					当初 2.976 変更	当初 （ 2.98 ） 変更 （ ）	
				鉄筋規格・径	規格・仕様	施工規模	太径補正	構造物補正		（ ） （ ）	
				SD295A,D13	一般構造物	10t未満	補正無	補正無			
		鉄筋 SD345A D16～D25	t	0.445					当初 0.445 変更	当初 （ 0.45 ） 変更 （ ）	
				鉄筋規格・径	規格・仕様	施工規模	太径補正	構造物補正		（ ） （ ）	
				SD345A,D16-25	一般構造物	10t未満	補正無	補正無			
	目地材	瀝青質目地 t=20	m2	7.6					当初 7.6 変更	当初 （ 8 ） 変更 （ ）	
				目地板の種類						（ ） （ ）	
				瀝青質目地 t=20mm							
	止水板	CC-200	m	20.5					当初 20.5 変更	当初 （ 21 ） 変更 （ ）	
				止水板の種類						（ ） （ ）	
				幅200×厚さ5mm							
	収縮目地	ペイント塗装(油性)	m2	2.8					当初 2.8 変更	当初 （ 3 ） 変更 （ ）	
	ダウエルバー	VP20(0.5m) SD295D16(1.0m)	本	87					当初 87.0 変更	当初 （ 87 ） 変更 （ ）	
	サイドドレーン		m	9.2					当初 9.2 変更	当初 （ 9 ） 変更 （ ）	
		300㎜×300㎜ C-40	m3	0.9						（ ） （ ）	
		吸出し防止材 不織布　t=10㎜	m2	8.8						（ ） （ ）	短繊維化繊系

工　種　　洪水吐工

上段:　当初
下段:　変更

種　別	細　別	規　格	単位	数量					計 当初	計 変更	(表示数量) 当初	(表示数量) 変更	備　考
	ウィープホール	KM式φ50	個	6.0 φ50×450mm　底部目皿付					6.0		(6)	( )	
		KM式フィルター	個	6.0 φ50　ネット付き							( )	( )	
床板工											( )	( )	
	プレキャスト床板	T-4　t=125 B1000-L3000	枚	1.0					1.0		(1)	( )	
		T-4　t=125 B1000-L2900	枚	1.0					1.0		(1)	( )	
		T-4　t=125 B1000-L1200	枚	1.0					1.0		(1)	( )	
		支承材 ｴﾗｽﾀｲﾄt=10mm	m2	1.3					1.3		(1)	( )	
		差筋(鉄筋) SD345A D16～D25	t	0.001					0.001		(0.001)	( )	
				鉄筋規格・径	規格・仕様	施工規模	太径補正	構造物補正			( )	( )	
				SD345A,D16-25	差筋及び杭頭処理	10t未満	補正無	補正無					
	転落防止柵	H=1.1m	m	7.8					7.8		(8)	( )	
		3号基礎ブロック □300×300	個	6					6.0		(6)	( )	
仮設工											( )	( )	
	足場工	手摺先行型枠組足場	掛m2	155.0					155.0		(160)	( )	
											( )	( )	
											( )	( )	
											( )	( )	
											( )	( )	
											( )	( )	
											( )	( )	
											( )	( )	
											( )	( )	
											( )	( )	
											( )	( )	
											( )	( )	
											( )	( )	
											( )	( )	
											( )	( )	
											( )	( )	
											( )	( )	

工　種　　1号取水施設工

上段:　当初
下段:　変更

種　別	細　別	規　格	単位	数量					計	(表示数量)	備　考
									計	(表示数量)	
掘削工										( )	
										( )	
	床掘		m3	291.3						( )	
										( )	
		掘削	m3	288.3					288.3	(290)	205.0+127.3
		オープン,土砂								( )	
				土質	施工方法	押土の有無	障害の有無	施工数量		( )	
				土砂	ｵｰﾌﾟﾝｶｯﾄ	無し	無し	5,000m3未満		( )	
		床掘	m3	2.6					2.6	(3)	
		BH0.80,土砂								( )	
				土質	施工方法	土留方式	障害の有無			( )	
				土砂	標準	無し	無し			( )	
		床掘	m3	0.4					0.4	(1.0)	
		土砂								( )	
				土質	施工方法	土留方式	障害の有無			( )	
				土砂	現場制約有り	－	－			( )	
			m2	27.9					27.9	(30)	
		基面整正								( )	
	安定処理	H=0.5m	m2	35.1					35.1	(40)	
		qu=100kN/m2								( )	添加量:100kg/m3
				使用機種	施工箇所	混合深さ	固化材100m2当り量	混合回数		( )	
				バックホウ	構造物基礎	1.0m以下	5.0t/100m2	－		( )	
	残土処理	土砂等運搬	m3	271.0					271.0	(270)	
										( )	
				土砂等発生現場	積込機種・規格	土質	DID区間	運搬距離		( )	
				標準	BH0.8	土砂	無し	1.0km以下		( )	
		残土受入地での処理	m3	271.0					271.0	(270)	
										( )	
盛土工										( )	
										( )	
	埋戻し		m3	235.0						( )	
										( )	
			m3	0.5					0.5	(1)	
		人力								( )	搬入土
				施工方法	土質	締固の有無				( )	
				現場制約有り	土砂	有り				( )	
			m3	176.7					176.7	(180)	
		4.0m以上								( )	搬入土
				施工幅員	施工数量	障害の有無				( )	
				4.0m以上	10,000m3未満	－				( )	
			m3	26.5					26.5	(30)	
		2.5m以上4.0m未満								( )	搬入土
				施工幅員	施工数量	障害の有無				( )	
				2.5m以上4.0m未満	－	－				( )	
			m3	31.3					31.3	(30)	
		2.5m未満								( )	搬入土
				施工幅員	施工数量	障害の有無				( )	
				2.5m未満	－	－				( )	
			m3	313.3					313.3	(310)	235.0/0.9×1.2
		購入土								( )	
			m3	261.1					261.1	(260)	235.0/0.9
		土砂等運搬								( )	
				土砂等発生現場	積込機種・規格	土質	DID区間	運搬距離		( )	
				標準	BH0.8	土砂	無し	22.5km以下		( )	

工　種　　1号取水施設工

上段:　当初
下段:　変更

種　別	細　別	規　格	単位	数量					計	(表示数量)	備　考
									計	(表示数量)	
	粘性土埋戻し		m3	15.2						( )	
										( )	
		鋼土	m3	4.6					4.6	(5)	
		人力								( )	搬入土
				施工方法	土質	締固の有無				( )	
				現場制約有り	土砂	有り				( )	
		鋼土	m3	0.9					0.9	(1)	
		4.0m以上								( )	搬入土
				施工幅員	施工数量	障害の有無				( )	
				4.0m以上	10,000m3未満	－				( )	
		鋼土	m3	4.2					4.2	(4)	
		2.5m以上4.0m未満								( )	搬入土
				施工幅員	施工数量	障害の有無				( )	
				2.5m以上4.0m未満	－	－				( )	
		鋼土	m3	5.5					5.5	(10)	
		2.5m未満								( )	搬入土
				施工幅員	施工数量	障害の有無				( )	
				2.5m未満	－	－				( )	
		購入土	m3	20.3					20.3	(20)	15.2/0.9×1.2
										( )	
		土砂等運搬	m3	16.9					16.9	(20)	15.2/0.9
										( )	
				土砂等発生現場	積込機種・規格	土質	DID区間	運搬距離		( )	
				標準	BH0.8	土砂	無し	49.5km以下		( )	
	改良土		m3	19.5						( )	
										( )	
		人力	m3	17.4					17.4	(20)	
										( )	流用土
				施工方法	土質	締固の有無				( )	
				現場制約有り	土砂	有り				( )	
		4.0m以上	m3	2.1					2.1	(2)	
										( )	流用土
				施工幅員	施工数量	障害の有無				( )	
				4.0m以上	10,000m3未満	－				( )	
		土砂等運搬	m3	21.7					21.7	(20)	19.5/0.9
										( )	
				土砂等発生現場	積込機種・規格	土質	DID区間	運搬距離		( )	
				標準	BH0.8	土砂	無し	0.3km以下		( )	
	さや土	人力	m3	46.1					46.1	(50)	
										( )	搬入土
				施工方法	土質	締固の有無				( )	
				現場制約有り	土砂	有り				( )	
		購入土	m3	61.5					61.5	(60)	46.1/0.9×1.2
										( )	
		土砂等運搬	m3	51.2					51.2	(50)	46.1/0.9
										( )	
				土砂等発生現場	積込機種・規格	土質	DID区間	運搬距離		( )	
				標準	BH0.8	土砂	無し	22.5km以下		( )	
本体工										( )	
										( )	
	流入部									( )	
										( )	
		コンクリート	m3	2.8					2.8	(3)	
		σck=21N/mm2								( )	

工　種　　1号取水施設工

上段:　当初
下段:　変更

種　別	細　別	規　格	単位	数量					当初 変更 計	当初 変更 (表示数量)	備　考
				構造物種別	打設工法	コンクリート規格	設計日打設量	養生工の種類		( )	
				無筋・鉄筋構造物	バックホウ打設	18-8-40(高炉)	－	一般養生		( )	
				圧送管延長距離	現場内小運搬	打設高さ、水平距離				( )	
				－	－	－				( )	
		型枠 鉄筋	m2	17.0					17.0	(17)	
				型枠の種類	構造物種別					( )	
				一般型枠	無筋・鉄筋					( )	
		均しコンクリート σck=18N/mm2	m3	0.3					0.3	(0.3)	
				構造物種別	打設工法	コンクリート規格	設計日打設量	養生工の種類		( )	
				無筋・鉄筋構造物	人力打設	18-8-40(高炉)	－	一般養生		( )	
				圧送管延長距離	現場内小運搬	打設高さ、水平距離				( )	
				－	無し	－				( )	
		型枠 均し	m2	0.3					0.3	(0.3)	
				型枠の種類	構造物種別					( )	
				一般型枠	均しCon					( )	
		目地材 t=20	m2	1.1					1.1	(1)	
				目地板の種類						( )	
				エラスチックフィラー t=20mm						( )	
		鉄筋 SD295A D13	t	0.291					0.291	(0.29)	
				鉄筋規格・径	規格・仕様	施工規模	太径補正	構造物補正		( )	
				SD295A,D13	一般構造物	10t未満	補正無	補正無		( )	
	頭首部									( )	
		コンクリート σck=21N/mm2	m3	12.1					12.1	(12)	
				構造物種別	打設工法	コンクリート規格	設計日打設量	養生工の種類		( )	
				無筋・鉄筋構造物	バックホウ打設	18-8-40(高炉)	－	一般養生		( )	
				圧送管延長距離	現場内小運搬	打設高さ、水平距離				( )	
				－	－	－				( )	
		型枠 鉄筋	m2	45.5					45.5	(46)	
				型枠の種類	構造物種別					( )	
				一般型枠	無筋・鉄筋					( )	
		コンクリート σck=18N/mm2	m3	0.4					0.4	(0.4)	階段 0.27+0.09
				構造物種別	打設工法	コンクリート規格	設計日打設量	養生工の種類		( )	
				無筋・鉄筋構造物	バックホウ打設	18-8-40(高炉)	－	一般養生		( )	
				圧送管延長距離	現場内小運搬	打設高さ、水平距離				( )	
				－	－	－				( )	
		型枠 無筋	m2	2.1					2.1	(2)	階段 1.35+0.71
				型枠の種類	構造物種別					( )	
				一般型枠	無筋・鉄筋					( )	
		均しコンクリート σck=18N/mm2	m3	0.8					0.8	(1)	
				構造物種別	打設工法	コンクリート規格	設計日打設量	養生工の種類		( )	
				無筋・鉄筋構造物	人力打設	18-8-40(高炉)	－	一般養生		( )	
				圧送管延長距離	現場内小運搬	打設高さ、水平距離				( )	
				－	無し	－				( )	

工　種　　1号取水施設工

上段:　当初
下段:　変更

種　別	細　別	規　格	単位	数量					当初 計 / 変更 計	当初 (表示数量) / 変更 (表示数量)	備　考
		型枠 均し	m2	1.0					1.0	(1)	
				型枠の種類	構造物種別					( )	
				一般型枠	均しCon					( )	
		ダウエルバー D16(1.0m)VP20(0.5m)	本	41					41	(41)	
		目地材 t=20	m2	1.1					1.1	(1)	
				目地板の種類						( )	
				エラスチックフィラー t=20mm						( )	
		収縮目地 ペイント塗装(油性)	m2	0.9					0.9	(1)	
		鉄筋 SD295A D13	t	0.508					0.508	(0.51)	
				鉄筋規格・径	規格・仕様	施工規模	太径補正	構造物補正		( )	
				SD295A,D13	一般構造物	10t未満	補正無	補正無		( )	
		鉄筋 SD345A D16～D25	t	0.300					0.300	(0.30)	
				鉄筋規格・径	規格・仕様	施工規模	太径補正	構造物補正		( )	
				SD345A,D16-25	一般構造物	10t未満	補正無	補正無		( )	
		足場工 手摺先行型枠組足場	掛m2	12.5					12.5	(10)	
		パイプサポート支保 H≦30m,40kN/m2以下	空m3	6.8					6.8	(10)	
	斜樋部									( )	
		コンクリート σck=21N/mm2	m3	1.7					1.7	(2)	
				構造物種別	打設工法	コンクリート規格	設計日打設量	養生工の種類		( )	
				無筋・鉄筋構造物	バックホウ打設	18-8-40(高炉)	－	一般養生		( )	
				圧送管延長距離	現場内小運搬	打設高さ、水平距離				( )	
				－	－	－				( )	
		型枠 鉄筋	m2	3.6					3.6	(4)	
				型枠の種類	構造物種別					( )	
				一般型枠	無筋・鉄筋					( )	
		均しコンクリート σck=18N/mm2	m3	0.2					0.2	(0.2)	
				構造物種別	打設工法	コンクリート規格	設計日打設量	養生工の種類		( )	
				無筋・鉄筋構造物	人力打設	18-8-40(高炉)	－	一般養生		( )	
				圧送管延長距離	現場内小運搬	打設高さ、水平距離				( )	
				－	無し	－				( )	
		型枠 均し	m2	0.3					0.3	(0.3)	
				型枠の種類	構造物種別					( )	
				一般型枠	均しCon					( )	
		目地材 t=20	m2	0.3					0.3	(0.3)	
				目地板の種類						( )	
				エラスチックフィラー t=20mm						( )	
		収縮目地 ペイント塗装(油性)	m2	0.6					0.6	(1)	
		鉄筋 SD295A D13	t	0.102					0.102	(0.10)	

工　種　　1号取水施設工

上段:　当初
下段:　変更

種　別	細　別	規　格	単位	数量					当初 変更 計	当初 変更 (表示数量)	備　考
				鉄筋規格・径	規格・仕様	施工規模	太径補正	構造物補正		( )	
				SD295A,D13	一般構造物	10t未満	補正無	補正無		( )	
	操作台部									( )	
										( )	
		コンクリート σck=21N/mm2	m3	1.0					1.0	(1)	
										( )	
				構造物種別	打設工法	コンクリート規格	設計日打設量	養生工の種類		( )	
				無筋・鉄筋構造物	バックホウ打設	18-8-40(高炉)	－	一般養生		( )	
				圧送管延長距離	現場内小運搬	打設高さ、水平距離				( )	
				－	－	－				( )	
		型枠 鉄筋	m2	6.7					6.7	(7)	
										( )	
				型枠の種類	構造物種別					( )	
				一般型枠	無筋・鉄筋					( )	
		コンクリート σck=18N/mm2	m3	0.3					0.3	(0.3)	
										( )	
				構造物種別	打設工法	コンクリート規格	設計日打設量	養生工の種類		( )	
				無筋・鉄筋構造物	バックホウ打設	18-8-40(高炉)	－	一般養生		( )	
				圧送管延長距離	現場内小運搬	打設高さ、水平距離				( )	
				－	－	－				( )	
		型枠 無筋	m2	0.3					0.3	(0.3)	
										( )	
				型枠の種類	構造物種別					( )	
				一般型枠	無筋・鉄筋					( )	
		均しコンクリート σck=18N/mm2	m3	0.2					0.2	(0.2)	
										( )	
				構造物種別	打設工法	コンクリート規格	設計日打設量	養生工の種類		( )	
				無筋・鉄筋構造物	人力打設	18-8-40(高炉)	－	一般養生		( )	
				圧送管延長距離	現場内小運搬	打設高さ、水平距離				( )	
				－	無し	－				( )	
		型枠 均し	m2	0.3					0.3	(0.3)	
										( )	
				型枠の種類	構造物種別					( )	
				一般型枠	均しCon					( )	
		鉄筋 SD295A D13	t	0.088					0.088	(0.09)	
										( )	
				鉄筋規格・径	規格・仕様	施工規模	太径補正	構造物補正		( )	
				SD295A,D13	一般構造物	10t未満	補正無	補正無		( )	
		差筋(鉄筋) SD345A D16～D25	t	0.002					0.002	(0.002)	
										( )	
				鉄筋規格・径	規格・仕様	施工規模	太径補正	構造物補正		( )	
				SD345A,D16-25	差筋及び杭頭処理	10t未満	補正無	補正無		( )	
	底樋工									( )	
										( )	
		プレキャスト底樋 φ800	m	20.8					20.8	(21)	TSKJ工法
										( )	
				作業区分	管径	固定基礎	基礎砕石			( )	1.5m×13=19.5m
				据付	800mm	無し	－			( )	短切L=1.256m
		底樋据付工 TSKゴム	本	TOP-M50 φ800　環状					13.0	( )	
										( )	
		エポキシ接着剤	本	ボンドE230G 400mL					52.0	( )	
										( )	
		水膨張パッキン	本	タクロン L=4650					2.0	( )	
										( )	

工　種　　1号取水施設工

上段:　当初
下段:　変更

種　別	細　別	規　格	単位	数量					計	(表示数量)	備　考
									当初 変更	当初 変更	
		スカイシール	本	L=1.0m 20×10					46.0	( ) ( )	
		基礎コンクリート σck=18N/mm2	m3	3.0					3.0	(3) ( )	
				構造物種別	打設工法	コンクリート規格	設計日打設量	養生工の種類		( ) ( )	
				無筋・鉄筋構造物	人力打設	18-8-40(高炉)	－	一般養生			
				圧送管延長距離	現場内小運搬	打設高さ、水平距離				( ) ( )	
				－	無し	－					
		型枠 均し	m2	4.0					4.0	(4) ( )	
		敷モルタル 1:3	m3	0.52					0.52	(1) ( )	
	裏法階段Ⅰ									( ) ( )	
		コンクリート σck=21N/mm2	m3	1.7					1.7	(2) ( )	
				構造物種別	打設工法	コンクリート規格	設計日打設量	養生工の種類		( ) ( )	
				無筋・鉄筋構造物	バックホウ打設	18-8-40(高炉)	－	一般養生			
				圧送管延長距離	現場内小運搬	打設高さ、水平距離				( ) ( )	
				－	－	－					
		型枠 鉄筋	m2	7.6					7.6	(8) ( )	
				型枠の種類	構造物種別					( ) ( )	
				一般型枠	無筋・鉄筋						
		均しコンクリート σck=18N/mm2	m3	0.3					0.3	(0.3) ( )	
				構造物種別	打設工法	コンクリート規格	設計日打設量	養生工の種類		( ) ( )	
				無筋・鉄筋構造物	人力打設	18-8-40(高炉)	－	一般養生			
				圧送管延長距離	現場内小運搬	打設高さ、水平距離				( ) ( )	
				－	無し	－					
		型枠 均し	m2	0.7					0.7	(1) ( )	
				型枠の種類	構造物種別					( ) ( )	
				一般型枠	均しCon						
		土間コンクリート σck=18N/mm2	m3	0.06					0.06	(0.1) ( )	
				構造物種別	打設工法	コンクリート規格	設計日打設量	養生工の種類		( ) ( )	
				無筋・鉄筋構造物	バックホウ打設	18-8-40(高炉)	－	一般養生			
				圧送管延長距離	現場内小運搬	打設高さ、水平距離				( ) ( )	
				－	－	－					
		型枠 無筋	m2	0.1					0.1	(0.1) ( )	
				型枠の種類	構造物種別					( ) ( )	
				一般型枠	無筋・鉄筋						
		鉄筋 SD295A D13	t	0.067					0.067	(0.07) ( )	
				鉄筋規格・径	規格・仕様	施工規模	太径補正	構造物補正		( ) ( )	
				SD295A,D13	一般構造物	10t未満	補正無	補正無			
	裏法階段Ⅱ									( ) ( )	
		コンクリート σck=21N/mm2	m3	1.7					1.7	(2) ( )	
				構造物種別	打設工法	コンクリート規格	設計日打設量	養生工の種類		( ) ( )	
				無筋・鉄筋構造物	バックホウ打設	18-8-40(高炉)	－	一般養生			

工　種　　1号取水施設工

上段:　当初
下段:　変更

種　別	細　別	規　格	単位	数量					計 当初 計 変更	(表示数量) 当初 (表示数量) 変更	備　考
				圧送管延長距離	現場内小運搬	打設高さ、水平距離				( )	
				－	－	－				( )	
		型枠 鉄筋	m2	7.6					7.6	(8)	
										( )	
				型枠の種類	構造物種別					( )	
				一般型枠	無筋・鉄筋					( )	
		均しコンクリート σck=18N/mm2	m3	0.3					0.3	(0.3)	
										( )	
				構造物種別	打設工法	コンクリート規格	設計日打設量	養生工の種類		( )	
				無筋・鉄筋構造物	人力打設	18-8-40(高炉)	－	一般養生		( )	
				圧送管延長距離	現場内小運搬	打設高さ、水平距離				( )	
				－	無し	－				( )	
		型枠 均し	m2	0.6					0.6	(1)	
										( )	
				型枠の種類	構造物種別					( )	
				一般型枠	均しCon					( )	
		土間コンクリート σck=18N/mm2	m3	0.01					0.01	(0.01)	
										( )	
				構造物種別	打設工法	コンクリート規格	設計日打設量	養生工の種類		( )	
				無筋・鉄筋構造物	バックホウ打設	18-8-40(高炉)	－	一般養生		( )	
				圧送管延長距離	現場内小運搬	打設高さ、水平距離				( )	
				－	－	－				( )	
		型枠 無筋	m2	0.1					0.1	(0.1)	
										( )	
				型枠の種類	構造物種別					( )	
				一般型枠	無筋・鉄筋					( )	
		鉄筋 SD295A D13	t	0.065					0.065	(0.07)	
										( )	
				鉄筋規格・径	規格・仕様	施工規模	太径補正	構造物補正		( )	
				SD295A,D13	一般構造物	10t未満	補正無	補正無		( )	
										( )	
	出口桝									( )	
		コンクリート σck=21N/mm2	m3	2.4					2.4	(2)	
										( )	
				構造物種別	打設工法	コンクリート規格	設計日打設量	養生工の種類		( )	
				無筋・鉄筋構造物	バックホウ打設	18-8-40(高炉)	－	一般養生		( )	
				圧送管延長距離	現場内小運搬	打設高さ、水平距離				( )	
				－	－	－				( )	
		型枠 鉄筋	m2	15.6					15.6	(16)	
										( )	
				型枠の種類	構造物種別					( )	
				一般型枠	無筋・鉄筋					( )	
		均しコンクリート σck=18N/mm2	m3	0.2					0.2	(0.2)	
										( )	
				構造物種別	打設工法	コンクリート規格	設計日打設量	養生工の種類		( )	
				無筋・鉄筋構造物	人力打設	18-8-40(高炉)	－	一般養生		( )	
				圧送管延長距離	現場内小運搬	打設高さ、水平距離				( )	
				－	無し	－				( )	
		型枠 均し	m2	0.4					0.4	(0.4)	
										( )	
				型枠の種類	構造物種別					( )	
				一般型枠	均しCon					( )	
		鉄筋 SD295A D13	t	0.225					0.225	(0.23)	
										( )	

工　種　　1号取水施設工

上段:　当初
下段:　変更

種　別	細　別	規　格	単位	数量					計	(表示数量)	備　考
									当初 変更	当初 変更	
				鉄筋規格・径	規格・仕様	施工規模	太径補正	構造物補正		( )	
				SD295A,D13	一般構造物	10t未満	補正無	補正無		( )	
		足掛け金具 B300　φ19	組	5.0					5.0	(5)	
										( )	
										( )	
										( )	
施設機械	製作・据付		式						1.0	(1)	
										( )	
		土砂吐ゲート 800×800	式	1.0						( )	
										( )	
		取水バルブ φ150	個所	3.0						( )	
										( )	
		緊急放流バルブ φ200	個所	1.0						( )	
										( )	
		ため池栓 φ100	個所	1.0						( )	
										( )	
		斜樋管	式	1.0						( )	
										( )	
		空気管	式	1.0						( )	
										( )	
		手摺	式	1.0						( )	
										( )	
		簡易ゲート 300×300	個所	2.0						( )	
										( )	

工　種　　2号取水施設工

上段:　当初
下段:　変更

種　別	細　別	規　格	単位	数量					当初 変更 計	当初 変更 (表示数量)	備　考
掘削工										( ) ( )	
	床掘		m3	52.7						( ) ( )	
		掘削 オープン,土砂	m3	46.2					46.2	(50) ( )	
				土質	施工方法	押土の有無	障害の有無	施工数量		( ) ( )	
				土砂	オープンカット	無し	無し	5,000m3未満			
		床掘 BH0.80,土砂	m3	6.3					6.3	(10) ( )	
				土質	施工方法	土留方式	障害の有無			( ) ( )	
				土砂	標準	無し	無し				
		床掘 土砂	m3	0.2					0.2	(0.2) ( )	
				土質	施工方法	土留方式	障害の有無			( ) ( )	
				土砂	現場制約有り	無し	無し				
		基面整正	m2	9.7					9.7	(10) ( )	
	残土処理	土砂等運搬	m3	49.0					49.0	(50) ( )	
				土砂等発生現場	積込機種・規格	土質	DID区間	運搬距離		( ) ( )	
				標準	BH0.8	土砂	無し	1.0km以下			
		残土受入地での処理	m3	49.0					49.0	(50) ( )	
盛土工										( ) ( )	
	埋戻し		m3	39.5						( ) ( )	
		人力	m3	12.6					12.6	(10) ( )	搬入土
				施工方法	土質	締固の有無				( ) ( )	
				現場制約有り	土砂	有り					
		4.0m以上	m3	19.6					19.6	(20) ( )	搬入土
				施工幅員	施工数量	障害の有無				( ) ( )	
				4.0m以上	10,000m3未満	－					
		2.5m以上4.0m未満	m3	4.7					4.7	(5) ( )	搬入土
				施工幅員	施工数量	障害の有無				( ) ( )	
				2.5m以上4.0m未満	－	－					
		2.5m未満	m3	2.6					2.6	(3) ( )	搬入土
				施工幅員	施工数量	障害の有無				( ) ( )	
				2.5m未満	－	－					
		購入土	m3	52.7					52.7	(50) ( )	39.5/0.9×1.2
		土砂等運搬	m3	43.9					43.9	(40) ( )	39.5/0.9
				土砂等発生現場	積込機種・規格	土質	DID区間	運搬距離		( ) ( )	
				標準	BH0.8	土砂	無し	22.5km以下			
	粘性土埋戻し		m3	11.6						( ) ( )	
		鋼土 人力	m3	2.3					2.3	(2) ( )	搬入土

工　種　　2号取水施設工

上段:　当初
下段:　変更

種　別	細　別	規　格	単位	数量					当初 変更 計	当初 変更 (表示数量)	備　考
				施工方法	土質	締固の有無				( )	
				現場制約有り	土砂	有り				( )	
		鋼土 4.0m以上	m3	2.6					2.6	(3)	
										( )	搬入土
				施工幅員	施工数量	障害の有無				( )	
				4.0m以上	10,000m3未満	－				( )	
		鋼土 2.5m以上4.0m未満	m3	0.4					0.4	(0.4)	
										( )	搬入土
				施工幅員	施工数量	障害の有無				( )	
				2.5m以上4.0m未満	－	－				( )	
		鋼土 2.5m未満	m3	6.3					6.3	(10)	
										( )	搬入土
				施工幅員	施工数量	障害の有無				( )	
				2.5m未満	－	－				( )	
		購入土	m3	15.5					15.5	(20)	11.6/0.9×1.2
										( )	
		土砂等運搬	m3	12.9					12.9	(10)	11.6/0.9
										( )	
				土砂等発生現場	積込機種・規格	土質	DID区間	運搬距離		( )	
				標準	BH0.8	土砂	無し	49.5km以下		( )	
	改良土		m3	4.2						( )	
										( )	
		人力	m3	4.2					4.2	(4)	
										( )	流用土
				施工方法	土質	締固の有無				( )	
				現場制約有り	土砂	有り				( )	
		土砂等運搬	m3	4.7					4.7	(5)	4.2/0.9
										( )	
				土砂等発生現場	積込機種・規格	土質	DID区間	運搬距離		( )	
				標準	BH0.8	土砂	無し	0.3km以下		( )	
	さや土	人力	m3	6.5					6.5	(10)	
										( )	搬入土
				施工方法	土質	締固の有無				( )	
				現場制約有り	土砂	有り				( )	
		購入土	m3	8.7					8.7	(10)	6.5/0.9×1.2
										( )	
		土砂等運搬	m3	7.2					7.2	(10)	6.5/0.9
										( )	
				土砂等発生現場	積込機種・規格	土質	DID区間	運搬距離		( )	
				標準	BH0.8	土砂	無し	22.5km以下		( )	
本体工										( )	
										( )	
	頭首部	コンクリート σck=21N/mm2	m3	4.5					4.5	(5)	
										( )	
				構造物種別	打設工法	コンクリート規格	設計日打設量	養生工の種類		( )	
				無筋・鉄筋構造物	バックホウ打設	18-8-40(高炉)	－	一般養生		( )	
				圧送管延長距離	現場内小運搬	打設高さ、水平距離				( )	
				－	－	－				( )	
		型枠 鉄筋	m2	12.0					12.0	(12)	
										( )	
				型枠の種類	構造物種別					( )	
				一般型枠	無筋・鉄筋					( )	
		均しコンクリート σck=18N/mm2	m3	0.2					0.2	(0.2)	
										( )	

工　種　　2号取水施設工

上段:　当初
下段:　変更

種　別	細　別	規　格	単位	数量					当初 変更 計	当初 変更 (表示数量)	備　考
				構造物種別	打設工法	コンクリート規格	設計日打設量	養生工の種類		( )	
				無筋・鉄筋構造物	人力打設	18-8-40(高炉)	－	一般養生		( )	
				圧送管延長距離	現場内小運搬	打設高さ、水平距離				( )	
				－	無し	－				( )	
		型枠 均し	m2	0.3					0.3	(0.3)	
				型枠の種類	構造物種別					( )	
				一般型枠	均しCon					( )	
		ダウエルバー D16(1.0m)VP20(0.5m)	本	7					7	(7)	
		収縮目地 ペイント塗装(油性)	m2	0.7					0.7	(0.7)	
		鉄筋 SD295A D13	t	0.157					0.157	(0.16)	
				鉄筋規格・径	規格・仕様	施工規模	太径補正	構造物補正		( )	
				SD295A,D13	一般構造物	10t未満	補正無	補正無		( )	
	底樋工	プレキャスト底樋 φ300	m	13.6					13.6	(14)	
				作業区分	管径	固定基礎	基礎砕石			( )	2.0m×6=12m
				据付	300mm	無し	－			( )	短切L=1.618m
		底樋据付工 TSKゴム	本	TOP-M50 φ800　環状					6.0	( )	
		エポキシ接着剤	本	ボンドE230G 400mL					6.0	( )	
		水膨張パッキン	本	タクロン L=2400					2.0	( )	
		スカイシール	本	L=1.0m 15×7					2.0	( )	
		基礎コンクリート σck=18N/mm2	m3	0.5					0.5	(1)	
				構造物種別	打設工法	コンクリート規格	設計日打設量	養生工の種類		( )	
				無筋・鉄筋構造物	人力打設	18-8-40(高炉)	－	一般養生		( )	
				圧送管延長距離	現場内小運搬	打設高さ、水平距離				( )	
				－	無し	－				( )	
		型枠 均し	m2	1.2					1.2	(1)	
		敷モルタル 1:3	m3	0.2					0.2	(0.2)	
	階段部	コンクリート σck=21N/mm2	m3	2.1					2.1	(2)	
				構造物種別	打設工法	コンクリート規格	設計日打設量	養生工の種類		( )	
				無筋・鉄筋構造物	バックホウ打設	18-8-40(高炉)	－	一般養生		( )	
				圧送管延長距離	現場内小運搬	打設高さ、水平距離				( )	
				－	－	－				( )	
		型枠 鉄筋	m2	5.5					5.5	(6)	
				型枠の種類	構造物種別					( )	
				一般型枠	無筋・鉄筋					( )	
		均しコンクリート σck=18N/mm2	m3	0.3					0.3	(0.3)	
				構造物種別	打設工法	コンクリート規格	設計日打設量	養生工の種類		( )	
				無筋・鉄筋構造物	人力打設	18-8-40(高炉)	－	一般養生		( )	
				圧送管延長距離	現場内小運搬	打設高さ、水平距離				( )	
				－	無し	－				( )	

工　種　　2号取水施設工

上段:　当初
下段:　変更

種　別	細　別	規　格	単位	数量					当初 変更 計	当初 変更 (表示数量)	備　考
		型枠 均し	m2	0.4					0.4	(0.4)	
				型枠の種類	構造物種別					( )	
				一般型枠	均しCon					( )	
		目地材 t=20	m2	0.6					0.6	(1)	
				目地板の種類						( )	
				エラスチックフィラー t=20mm						( )	
		鉄筋 SD295A D13	t	0.105					0.105	(0.11)	
				鉄筋規格・径	規格・仕様	施工規模	太径補正	構造物補正		( )	
				SD295A,D13	一般構造物	10t未満	補正無	補正無		( )	
	出口桝	コンクリート σck=21N/mm2	m3	0.6					0.6	(1)	
				構造物種別	打設工法	コンクリート規格	設計日打設量	養生工の種類		( )	
				無筋・鉄筋構造物	バックホウ打設	18-8-40(高炉)	－	一般養生		( )	
				圧送管延長距離	現場内小運搬	打設高さ、水平距離				( )	
				－	－	－				( )	
		型枠 鉄筋	m2	5.9					5.9	(6)	
				型枠の種類	構造物種別					( )	
				一般型枠	無筋・鉄筋					( )	
		均しコンクリート σck=18N/mm2	m3	0.1					0.1	(0.1)	
				構造物種別	打設工法	コンクリート規格	設計日打設量	養生工の種類		( )	
				無筋・鉄筋構造物	人力打設	18-8-40(高炉)	－	一般養生		( )	
				圧送管延長距離	現場内小運搬	打設高さ、水平距離				( )	
				－	無し	－				( )	
		型枠 均し	m2	0.3					0.3	(0.3)	
				型枠の種類	構造物種別					( )	
				一般型枠	均しCon					( )	
		鉄筋 SD295A D13	t	0.029					0.029	(0.03)	
				鉄筋規格・径	規格・仕様	施工規模	太径補正	構造物補正		( )	
				SD295A,D13	一般構造物	10t未満	補正無	補正無		( )	
施設機械	製作・据付		式						1.0	(1)	
		ため池栓 φ100	個所	1.0						( )	
		斜樋管	式	1.0						( )	
		空気管	式	1.0						( )	
										( )	
										( )	
										( )	
										( )	
										( )	

工　種　　吐水槽工

上段：　当初
下段：　変更

種　別	細　別	規　格	単位	数量					計	（表示数量）	備　考
									計	（表示数量）	
吐水槽工										（　　） （　　）	
	コンクリート	σck=21N/mm2	m3	4.1					4.1	（　4　） （　　）	
				構造物種別	打設工法	コンクリート規格	設計日打設量	養生工の種類		（　　） （　　）	
				無筋・鉄筋構造物	バックホウ打設	18-8-40(高炉)	－	一般養生			
				圧送管延長距離	現場内小運搬	打設高さ、水平距離				（　　） （　　）	
				－	－	－					
	型枠	鉄筋	m2	27.7					27.7	（　28　） （　　）	
				型枠の種類	構造物種別					（　　） （　　）	
				一般型枠	無筋・鉄筋						
	均しコンクリート	コンクリート σck=18N/mm2	m3	0.3					0.3	（　0.3　） （　　）	
				構造物種別	打設工法	コンクリート規格	設計日打設量	養生工の種類		（　　） （　　）	
				無筋・鉄筋構造物	人力打設	18-8-40(高炉)	－	一般養生			
				圧送管延長距離	現場内小運搬	打設高さ、水平距離				（　　） （　　）	
				－	無し	－					
		型枠 均し	m2	0.5					0.5	（　1　） （　　）	
				型枠の種類	構造物種別					（　　） （　　）	
				一般型枠	均しCon						
	鉄筋	SD295A D13	t	0.419					0.419	（　0.42　） （　　）	
				鉄筋規格・径	規格・仕様	施工規模	太径補正	構造物補正		（　　） （　　）	
				SD295A,D13	一般構造物	10t未満	補正無	補正無			
	足掛け金具	B300　φ19	本	5.0					5.0	（　5　） （　　）	
	FRPM製桝	1800×1500	個所	1.0					1.0	（　1　） （　　）	6分割
	定水位弁	φ100	基	1.0					1.0	（　1　） （　　）	
	H形鋼（SS400）	150×150×10×7 L=1700	t	0.053					0.053	（　0.05　） （　　）	
	連通管	ﾀﾞｸﾀｲﾙ鋳鉄管 DCIPφ150	m	0.8					0.8	（　1　） （　　）	K形3種管
付帯構造物工										（　　） （　　）	
	表法階段	コンクリート σck=21N/mm2	m3	1.0					1.0	（　1　） （　　）	
				構造物種別	打設工法	コンクリート規格	設計日打設量	養生工の種類		（　　） （　　）	
				無筋・鉄筋構造物	人力打設	21-12-20(高炉)	－	一般養生			
				圧送管延長距離	現場内小運搬	打設高さ、水平距離				（　　） （　　）	
				－	－	－					
	型枠	鉄筋	m2	3.6					3.6	（　4　） （　　）	
				型枠の種類	構造物種別					（　　） （　　）	
				一般型枠	無筋・鉄筋						
	鉄筋	SD295A D13	t	0.035					0.035	（　0.04　） （　　）	
				鉄筋規格・径	規格・仕様	施工規模	太径補正	構造物補正		（　　） （　　）	
				SD295A,D13	一般構造物	10t未満	補正無	補正無			
	均しコンクリート	コンクリート σck=18N/mm2	m3	0.1					0.1	（　0.1　） （　　）	

工　種　　吐水槽工

上段：　当初
下段：　変更

種　別	細　別	規　格	単位	数量					計	（表示数量）	備　考
									計	（表示数量）	
				構造物種別	打設工法	コンクリート規格	設計日打設量	養生工の種類		（　　）	
				無筋・鉄筋構造物	人力打設	18-8-40(高炉)	－	一般養生		（　　）	
				圧送管延長距離	現場内小運搬	打設高さ、水平距離				（　　）	
				－	無し	－				（　　）	
		型枠 均し	m2	0.4					0.4	（　0.4　）	
				型枠の種類	構造物種別					（　　）	
				一般型枠	均しCon					（　　）	
										（　　）	
										（　　）	
										（　　）	
										（　　）	
										（　　）	
										（　　）	
										（　　）	
										（　　）	
										（　　）	
										（　　）	
										（　　）	
										（　　）	
										（　　）	
										（　　）	
										（　　）	
										（　　）	
										（　　）	
										（　　）	
										（　　）	
										（　　）	
										（　　）	
										（　　）	
										（　　）	
										（　　）	

工　種　　配水管復旧工

上段:　当初
下段:　変更

種　別	細　別	規　格	単位	数量					当初 変更 計	当初 変更 (表示数量)	備　考
作業土工										( ) ( )	
	床掘	粘性土	m3	44.4					44.4	(40) ( )	
	埋戻	コンクリート埋戻 σck=18N/mm2	m3	2.2					2.2	(2) ( )	
				構造物種別	打設工法	コンクリート規格	設計日打設量	養生工の種類		( ) ( )	
				無筋・鉄筋構造物	人力打設	18-8-40(高炉)	－	一般養生			
				圧送管延長距離	現場内小運搬	打設高さ、水平距離				( ) ( )	
				－	無し	－					
		埋戻1(砂基礎) 管頂30cmまで(人力+振動コンパクタ)	m3	11.8					11.8	(10) ( )	
		埋戻2 管頂30cm～60cmまで(人力+振動コンパクタ)	m3	12.6					12.6	(10) ( )	
		埋戻3 B<1.0m(人力+振動コンパクタ)	m3	9.7					9.7	(10) ( )	
	整形仕上げ工	管水路基礎整形 (基面)粘性土	m2	33.5					33.5	(30) ( )	
		管水路基礎整形 (法面)粘性土	m2	38.2					38.2	(40) ( )	
		人力荒仕上げ (法面)粘性土	m2	116.0					116.0	(120) ( )	
	残土処理工	土砂等運搬	m3	19.6					19.6	(20) ( )	
				土砂等発生現場	積込機種・規格	土質	DID区間	運搬距離		( ) ( )	
				標準	BH0.8	土砂	無し	1.0km以下			
		残土受入地での処理	m3	19.6					19.6	(20) ( )	
構造物撤去工										( ) ( )	
	舗装版切断	コンクリート舗装版 15cm以下	m	29.4					29.4	(29) ( )	
	舗装版破砕	コンクリート舗装版	m2	18.3					18.3	(18) ( )	A=11.6+6.7
	殻運搬処理	Con殻運搬(無筋) DT10t	m3	1.8					1.8	(2) ( )	
				殻発生作業	積込工法区分		DID区間	運搬距離		( ) ( )	
				Con(無筋)取壊し	機械積込		無し	22.0km以下			
		処分費 Con殻(無筋)	t	4.2					4.2	(4) ( )	V×2.35t/m3
	構造物撤去	既設管撤去 VUφ100	m	54.1					54.1	(54) ( )	
		床掘 粘性土	m3	27.1					27.1	(30) ( )	
		埋戻3 B<1.0m(人力+振動コンパクタ)	m3	26.6					26.6	(30) ( )	
		人力荒仕上げ (法面)	m2	100.3					100.3	(100) ( )	
		路盤工 切込砕石 t=10cm	m2	9.0					9.0	(10) ( )	
管体基礎工										( ) ( )	
	砂基礎	基礎1(管底部)	m3	3.6 山砂SF材相当　振動コンパクタ					3.6	(4) ( )	

工　種　　配水管復旧工

上段：　当初
下段：　変更

種　別	細　別	規　格	単位	数量					計	（表示数量）	備　考
									計	（表示数量）	
		基礎2（管側部）	m3	3.0 山砂SF材相当　タンパ					3.0	（ 3 ） （　　）	
復旧工										（　　） （　　）	
	舗装復旧工	路盤工 切込砕石 t=10cm	m2	9.5					9.5	（ 10 ） （　　）	
管体工										（　　） （　　）	
	硬質ポリ塩化ビニル管布設工	硬質塩化ビニル管 （RR）	m	65.9 VUφ100					65.9	（ 66 ） （　　）	
		硬質塩化ビニル管 （RR）	m	5.4 VUφ75					5.4	（ 5 ） （　　）	
		硬質塩化ビニル管 継手材(RR)	個	1.0 RR-ベンドφ75×22°　1/2					1.0	（ 1 ） （　　）	
		〃	個	1.0 RR-ベンドφ75×45°					1.0	（ 1 ） （　　）	
		〃	個	3.0 RR-ベンドφ100×5°　5/8					3.0	（ 3 ） （　　）	
		〃	個	2.0 RR-ベンドφ100×11°　1/4					2.0	（ 2 ） （　　）	
		〃	個	3.0 RR-ベンドφ100×22°　1/2					3.0	（ 3 ） （　　）	
		〃	個	4.0 RR-ベンドφ100×45°					4.0	（ 4 ） （　　）	
		〃	個	2.0 RR-ベンドφ100×90°					2.0	（ 2 ） （　　）	
		〃	個	1.0 FCD-曲管×22°　1/2（離脱防止型）					1.0	（ 1 ） （　　）	
		〃	個	1.0 FCD-片落管φ100×φ75（離脱防止型）					1.0	（ 1 ） （　　）	
		〃	個	2.0 FCD-フランジ付T字管φ100×φ75（離脱防止型）					2.0	（ 2 ） （　　）	
		〃	個	1.0 FCD-T字管φ100×φ100（離脱防止型）					1.0	（ 1 ） （　　）	
		〃	個	5.0 FCD-フランジ短管φ100（離脱防止型）					5.0	（ 5 ） （　　）	
		〃	個	1.0 硬質ポリ塩化ビニル管×硬質ポリ塩化ビニル管用φ100両受短管					1.0	（ 1 ） （　　）	
		〃	個	1.0 水道配水用ポリエチレン管×硬質ポリ塩化ビニル管用　φ75両受短管					1.0	（ 1 ） （　　）	
		ゴム可とう管	個	1.0 φ100 偏心100mm タイロッド付					1.0	（ 1 ） （　　）	
		DCIP-パドル付 フランジ短管	個	1.0 φ100×800L 0.74MPa					1.0	（ 1 ） （　　）	
		離脱防止継輪	個	2.0 φ75					2.0	（ 2 ） （　　）	
		離脱防止継輪	個	28.0 φ100					28.0	（ 28 ） （　　）	
		フランジ接合材	組	6.0 φ100 7.5k					6.0	（ 6 ） （　　）	
		エラスタイト	m2	1.0 t=10mm					1.0	（ 1 ） （　　）	

工　種　　配水管復旧工

上段:　当初
下段:　変更

種　別	細　別	規　格	単位	数量					計	(表示数量)	備　考
									計	(表示数量)	
空気弁室工										( )	
										( )	
	1号空気弁室工	基礎砕石 RC-40 t=10cm	m2	1.2					1.2	(1)	
										( )	
		U形側溝蓋 1種 330×600×45	枚	1.0					1.0	(1)	
										( )	
		底版 スラブ100型	組	1.0					1.0	(1)	
										( )	
		鉄蓋付ボックス D35×45蓋付枠	個	1.0					1.0	(1)	
										( )	
		両フランジ短管	個	1.0 φ75 L=100(DCIP製,7.5k)					1.0	(1)	
										( )	
		農業用樹脂製空気弁	基	1.0 低圧用φ25(0.74MPa)(補修弁付)					1.0	(1)	
										( )	
		フランジ接合材	組	2.0 φ75 7.5k					2.0	(2)	
										( )	
	2号空気弁室工	基礎砕石 RC-40 t=10cm	m2	1.2					1.2	(1)	
										( )	
		U形側溝蓋 1種 330×600×45	枚	1.0					1.0	(1)	
										( )	
		底版 スラブ100型	組	1.0					1.0	(1)	
										( )	
		鉄蓋付ボックス D35×45蓋付枠	個	1.0					1.0	(1)	
										( )	
		農業用樹脂製空気弁	基	1.0 低圧用φ25(0.74MPa)(補修弁付)					1.0	(1)	
										( )	
		フランジ接合材	組	1.0 φ75 7.5k					1.0	(1)	
										( )	
制水弁室工										( )	
										( )	
	1号制水弁室	U形側溝蓋 1種 330×600×45	枚	1.0					1.0	(1)	
										( )	
		底版 スラブ100	組	1.0					1.0	(1)	
										( )	
		最下段ブロック 32C20	個	1.0					1.0	(1)	
										( )	
		中間ブロック 25C30凹	個	1.0					1.0	(1)	
										( )	
		水道用ソフト シール仕切弁	基	1.0 φ100 7.5k(キャップ式,水道)					1.0	(1)	
										( )	
	2号制水弁室	U形側溝蓋 1種 330×600×45	枚	1.0					1.0	(1)	
										( )	
		底版 スラブ100	組	1.0					1.0	(1)	
										( )	
		最下段ブロック 32C30	個	1.0					1.0	(1)	
										( )	
		中間ブロック 25C20凹	個	1.0					1.0	(1)	
										( )	
		中間ブロック 25B15	個	1.0					1.0	(1)	
										( )	
		水道用ソフト シール仕切弁	基	1.0 φ100 7.5k					1.0	(1)	
										( )	
										( )	
										( )	

工　種　　補給用パイプライン

上段:　当初
下段:　変更

種　別	細　別	規　格	単位	数量					計	(表示数量)	備　考
									計	(表示数量)	
作業土工(設置)										( )	
										( )	
	表土剥取	BH0.28　t=30cm	m3	0.8					0.8	(1)	
										( )	
	床掘	BH0.28　t=30cm 粘性土	m3	4.9					4.9	(5)	3.0+1.9
										( )	
				土質	施工方法	土留方式	障害の有無			( )	
				粘性土	小規模	無し	無し			( )	
	埋戻	砂・砂質土 人力+振動コンパクタ	m3	1.9					1.9	(2)	
										( )	
		粘性土・礫質土 人力+振動コンパクタ	m3	1.7					1.7	(2)	1.4+0.3
										( )	
	表土戻し	BH0.28　t=30cm	m3	0.8					0.8	(1)	
										( )	
	整形仕上げ工	法面整形(切土) 現場制約有　粘性土	m2	6.6					6.6	(10)	
										( )	
		人力荒仕上げ 法面　粘性土	m2	16.5					16.5	(20)	
										( )	
		基面整正	m2	5.6					5.6	(10)	
										( )	
	残土処理	土砂等運搬	m3	3.0					3.0	(3)	
										( )	
				土砂等発生現場	積込機種・規格	土質	DID区間	運搬距離		( )	
				標準	BH0.8	土砂	無し	1.0km以下		( )	
		残土受入地での処理	m3	3.0					3.0	(3)	
										( )	
砂基礎											
	管水路基礎	BH0.28	m3	1.3					1.3	(1)	0.9+0.4
										( )	
仮設工										( )	
										( )	
	小型土のう	仕拵・設置・撤去	袋	5.0					5.0	(5.0)	
										( )	
管体工										( )	
										( )	
	硬質ポリ塩化 ビニル管布設工	Vuφ75 L=4.0m	m	15.1					15.1	(15)	
										( )	
		Vuφ100 L=4.0m	m	0.7					0.7	(1)	
										( )	
		硬質塩化ビニル管 継手材	個	1.0 FCD-T字管φ100×φ100(離脱防止型)					1.0	(1)	
										( )	
		硬質塩化ビニル管 継手材	個	2.0 径違いソケットΦ100×Φ75					2.0	(2)	
										( )	
		硬質塩化ビニル管 継手材	個	4.0 TS45°　エルボΦ75					4.0	(4)	
										( )	
		硬質塩化ビニル管 継手材	m	1.0 サニーホースφ75					1.0	(1)	
										( )	
作業土工(撤去)										( )	
										( )	
	表土剥取	BH0.28　t=30cm	m3	0.9					0.9	(1)	
										( )	
	床掘	BH0.28 粘性土	m3	4.5					4.5	(5)	4.4+0.1
										( )	

工　種　　補給用パイプライン

上段：　当初
下段：　変更

種　別	細　別	規　格	単位	数		量			計 計	（表示数量） （表示数量）	備　考
				土質	施工方法	土留方式	障害の有無			( )	
				粘性土	小規模	無し	無し			( )	
		砂・砂質土	m3	4.5					4.5	(5)	
	埋戻	1m未満								( )	
		購入土	m3	0.7					0.7	(1)	0.5/0.9×1.2
										( )	不足土V=0.5m3
			m3	0.6					0.6	(1)	0.5/0.9
		土砂等運搬								( )	
				土砂等発生現場	積込機種・規格	土質	DID区間	運搬距離		( )	
				標準	BH0.8	土砂	無し	22.5km以下		( )	
			m3	0.9					0.9	(1)	
	表土戻し	BH0.28　t=30cm								( )	
										( )	
構造物撤去工										( )	
	硬質ポリ塩化									)	
	ビニル管撤去									)	
			m	0.7					0.7	(1)	
		Vuφ100								( )	
			m	18.0					18.0	(18)	
	高密度ﾎﾟﾘｴﾁﾚﾝ管	シングルφ150								( )	
										( )	
										( )	
										( )	
										( )	
										( )	
										( )	
										( )	
										( )	
										( )	
										( )	
										( )	
										( )	
										( )	
										( )	
										( )	
										( )	
										( )	
										( )	
										( )	
										( )	
										( )	
										( )	
										( )	
										( )	
										( )	
										( )	
										( )	
										( )	
										( )	
										( )	
										( )	
										( )	
										( )	
										( )	

工　種　　仮設工

上段:　当初
下段:　変更

種　別	細　別	規　格	単位	数量					計	(表示数量)	備　考
									当初 変更	当初 変更	
1号工事用道路										( ) ( )	
	設置工	路体盛土 2.5m未満	m3	48.9					48.9	(50) ( )	搬入土
				施工幅員 2.5m未満	施工数量 －	障害の有無 －				( ) ( )	
		購入土	m3	65.2					65.2	(70) ( )	48.9/0.9×1.2
		土砂等運搬	m3	54.3					54.3	(50) ( )	48.9/0.9
				土砂等発生現場 標準	積込機種・規格 BH0.8	土質 土砂	DID区間 無し	運搬距離 22.5km以下		( ) ( )	
		法面整形(盛土部)	m2	17.7					17.7	(20) ( )	
				整形箇所 盛土部	法面締固の有無 無し	現場制約の有無 無し	土質 ﾚｷ質土、砂及び砂質土、粘性土			( ) ( )	
	復旧工	掘削	m3	48.9					48.9	(50) ( )	
				土質 土砂	施工方法 ｵｰﾌﾟﾝｶｯﾄ	押土の有無 無し	障害の有無 無し	施工数量 5,000m3未満		( ) ( )	
		土砂等運搬	m3	48.9					48.9	(50) ( )	
				土砂等発生現場 標準	積込機種・規格 BH0.8	土質 土砂	DID区間 無し	運搬距離 1.0km以下		( ) ( )	
		残土受入地での処理	m3	48.9					48.9	(50) ( )	
	構造物撤去・復旧工	ガードレール撤去	m	5.0					5.0	(5) ( )	
		ガードレール復旧	m	5.0					5.0	(5) ( )	
	敷鉄板	敷鉄板設置	m2	227.6					227.6	(228) ( )	
		敷鉄板撤去	m2	227.6					227.6	(228) ( )	
		敷鉄板賃料	枚	49.0					49.0	(49) ( )	
				敷鉄板企画 22×1524×3048	区分 賃料	賃貸期間 240日	整備費の有無 ー			( ) ( )	
		仮設材等運搬	式	1.0					1.0	(1) ( )	
2号工事用道路										( ) ( )	
	設置工	路体盛土 4.0m以上	m3	22.1					22.1	(20) ( )	流用土
				施工幅員 4.0m以上	施工数量 －	障害の有無 －				( ) ( )	
		土砂等運搬	m3	24.6					24.6	(20) ( )	22.1/0.9
				土砂等発生現場 標準	積込機種・規格 BH0.8	土質 土砂	DID区間 無し	運搬距離 0.3km以下		( ) ( )	
		法面整形(盛土部)	m2	27.9					27.9	(30) ( )	
				整形箇所 盛土部	法面締固の有無 無し	現場制約の有無 無し	土質 ﾚｷ質土、砂及び砂質土、粘性土			( ) ( )	
		安定処理,H=0.5m qu=140kN/m2	m2	75.2					75.2	(80) ( )	添加量:100kg/m3

工　種　　仮設工

上段:　当初
下段:　変更

種　別	細　別	規　格	単位	数量					計	(表示数量)	備　考
									当初 変更	当初 変更	
				使用機種	施工箇所	混合深さ	固化材100m2当り量	混合回数		( )	
				バックホウ	路床	1.0m以下	5.0t/100m2	－		( )	
	復旧工	掘削	m3	22.1					22.1	(20)	
				土質	施工方法	押土の有無	障害の有無	施工数量		( )	
				土砂	ｵｰﾌﾟﾝｶｯﾄ	無し	無し	5,000m3未満		( )	
		土砂等運搬	m3	22.1					22.1	(20)	
				土砂等発生現場	積込機種・規格	土質	DID区間	運搬距離		( )	
				標準	BH0.8	土砂	無し	1.0km以下		( )	
	付帯工	高密度ﾎﾟﾘｴﾁﾚﾝ管 φ150 設置	m	45.1					45.1	(45)	
3号工事用道路										( )	
	設置工	掘削	m3	146.1					146.1	(150)	
				土質	施工方法	押土の有無	障害の有無	施工数量		( )	
				土砂	ｵｰﾌﾟﾝｶｯﾄ	無し	無し	5,000m3未満		( )	
		法面整形(切土部)	m2	44.5					44.5	(40)	
				整形箇所	法面締固の有無	現場制約の有無	土質			( )	
				切土部	－	無し	ﾚｷ質土、砂及び砂質土、粘性土			( )	
		路体盛土 4.0m以上	m3	45.1					45.1	(50)	流用土
				施工幅員	施工数量	障害の有無				( )	
				4.0m以上	－	－				( )	
		土砂等運搬	m3	50.1					50.1	(50)	45.1/0.9
				土砂等発生現場	積込機種・規格	土質	DID区間	運搬距離		( )	
				標準	BH0.8	土砂	無し	0.3km以下		( )	
		法面整形(盛土部)	m2	27.2					27.2	(30)	
				整形箇所	法面締固の有無	現場制約の有無	土質			( )	
				盛土部	無し	無し	ﾚｷ質土、砂及び砂質土、粘性土			( )	
		埋戻 最大埋戻幅4m以上	m3	146.1					146.1	(150)	搬入土
				施工方法	土質	締固の有無				( )	
				最大埋戻幅4m以上	－	－				( )	
		購入土	m3	194.8					194.8	(190)	146.1/0.9×1.2
		土砂等運搬	m3	162.3					162.3	(160)	146.1/0.9
				土砂等発生現場	積込機種・規格	土質	DID区間	運搬距離		( )	
				標準	BH0.8	土砂	無し	22.5km以下		( )	
		安定処理,H=0.5m qu=140kN/m2	m2	61.1					61.1	(60)	添加量:100kg/m3
				使用機種	施工箇所	混合深さ	固化材100m2当り量	混合回数		( )	
				バックホウ	路床	1.0m以下	5.0t/100m2	－		( )	
	復旧工	掘削	m3	45.1					45.1	(50)	
				土質	施工方法	押土の有無	障害の有無	施工数量		( )	
				土砂	ｵｰﾌﾟﾝｶｯﾄ	無し	無し	5,000m3未満		( )	
		土砂等運搬	m3	45.1					45.1	(50)	
				土砂等発生現場	積込機種・規格	土質	DID区間	運搬距離		( )	
				標準	BH0.8	土砂	無し	1.0km以下		( )	

工　種　　仮設工

上段:　当初
下段:　変更

種　別	細　別	規　格	単位	数量					計	(表示数量)	備　考
									当初 変更	当初 変更	
		残土受入地での処理	m3	45.1					45.1	(50) ( )	
	付帯工	高密度ﾎﾟﾘｴﾁﾚﾝ管 φ500設置	m	62.2					62.2	(62) ( )	
4号工事用道路										( ) ( )	
	設置工	路体盛土 4.0m以上	m3	51.8					51.8	(50) ( )	流用土
				施工幅員	施工数量	障害の有無				( ) ( )	
				4.0m以上	－	－					
		土砂等運搬	m3	57.6					57.6	(60) ( )	51.8/0.9
				土砂等発生現場	積込機種・規格	土質	DID区間	運搬距離		( ) ( )	
				標準	BH0.8	土砂	無し	0.3km以下			
		法面整形(盛土部)	m2	32.7					32.7	(30) ( )	
				整形箇所	法面締固の有無	現場制約の有無	土質			( ) ( )	
				盛土部	無し	無し	ﾚｷ質土、砂及び砂質土、粘性土				
	復旧工	掘削	m3	51.8					51.8	(50) ( )	
				土質	施工方法	押土の有無	障害の有無	施工数量		( ) ( )	
				土砂	ｵｰﾌﾟﾝｶｯﾄ	無し	無し	5,000m3未満			
		土砂等運搬	m3	51.8					51.8	(50) ( )	
				土砂等発生現場	積込機種・規格	土質	DID区間	運搬距離		( ) ( )	
				標準	BH0.8	土砂	無し	1.0km以下			
		残土受入地での処理	m3	51.8					51.8	(50) ( )	
	付帯工	高密度ﾎﾟﾘｴﾁﾚﾝ管 φ300設置	m	10.0					10.0	(10) ( )	
4号工事用道路 車回し場										( ) ( )	
	設置工	路体盛土 4.0m以上	m3	25.5					25.5	(30) ( )	流用土V=11.2m3 搬入土V=14.3m3
				施工幅員	施工数量	障害の有無				( ) ( )	
				4.0m以上	－	－					
		土砂等運搬	m3	12.4					12.4	(10) ( )	11.2/0.9
				土砂等発生現場	積込機種・規格	土質	DID区間	運搬距離		( ) ( )	
				標準	BH0.8	土砂	無し	0.3km以下			
		購入土	m3	19.1					19.1	(20) ( )	14.3/0.9×1.2
		土砂等運搬	m3	15.9					15.9	(20) ( )	14.3/0.9
				土砂等発生現場	積込機種・規格	土質	DID区間	運搬距離		( ) ( )	
				標準	BH0.8	土砂	無し	22.5km以下			
		法面整形(盛土部)	m2	19.1					19.1	(20) ( )	
				整形箇所	法面締固の有無	現場制約の有無	土質			( ) ( )	
				盛土部	無し	無し	ﾚｷ質土、砂及び砂質土、粘性土				
		安定処理,H=0.5m qu=140kN/m2	m2	55.6					55.6	(60) ( )	添加量:100kg/m
				使用機種	施工箇所	混合深さ	固化材100m2当り量	混合回数		( ) ( )	
				バックホウ	路床	1.0m以下	5.0t/100m2	－			
	復旧工	掘削	m3	25.5					25.5	(30) ( )	

工　種　　仮設工

上段:　当初
下段:　変更

種　別	細　別	規　格	単位	数量					計	(表示数量)	備　考
									計	(表示数量)	
				土質	施工方法	押土の有無	障害の有無	施工数量		( )	
				土砂	ｵｰﾌﾟﾝｶｯﾄ	無し	無し	5,000m3未満		( )	
		土砂等運搬	m3	25.5					25.5	(30)	
										( )	
				土砂等発生現場	積込機種・規格	土質	DID区間	運搬距離		( )	
				標準	BH0.8	土砂	無し	1.0km以下		( )	
		残土受入地での処理	m3	25.5					25.5	(30)	
										( )	
中層混合プラント										( )	
										( )	
	設置工	表土剥取 BH0.8　t=15cm	ha	0.05					0.05	(0.05)	5号進入路含む
										( )	
		土木安定シート設置 t=0.24～0.34mm	m2	381.8					381.8	(380)	
										( )	
		路体盛土	m3	117.4						( )	搬入土
										( )	
		4.0m以上	m3	112.2					112.2	(110)	
										( )	
				施工幅員	施工数量	障害の有無				( )	
				4.0m以上	－	－				( )	
		2.5m未満	m3	5.2					5.2	(10)	
										( )	
				施工幅員	施工数量	障害の有無				( )	
				2.5m未満	－	－				( )	
		購入土	m3	156.5					156.5	(160)	117.4/0.9×1.2
										( )	
		土砂等運搬	m3	130.4					130.4	(130)	117.4/0.9
										( )	
				土砂等発生現場	積込機種・規格	土質	DID区間	運搬距離		( )	
				標準	BH0.8	土砂	無し	22.5km以下		( )	
		法面整形(盛土部)	m2	36.8					36.8	(40)	
										( )	
				整形箇所	法面締固の有無	現場制約の有無	土質			( )	
				盛土部	無し	無し	ﾚｷ質土、砂及び砂質土、粘性土			( )	
		敷砂利 RC-40、t=10cm	m2	321.7					321.7	(320)	
										( )	
	復旧工	耕土復旧(表土) BH0.8　t=15cm	ha	0.05					0.05	(0.05)	
										( )	
		掘削	m3	181.8					181.8	(180)	敷砂利含む
										( )	149.6+321.7*0.1
				土質	施工方法	押土の有無	障害の有無	施工数量		( )	
				土砂	ｵｰﾌﾟﾝｶｯﾄ	無し	無し	5,000m3未満		( )	
		土砂等運搬	m3	181.8					181.8	(180)	
										( )	
				土砂等発生現場	積込機種・規格	土質	DID区間	運搬距離		( )	
				標準	BH0.8	土砂	無し	1.0km以下		( )	
		残土受入地での処理	m3	181.8					181.8	(180)	
										( )	
		土木安定シート撤去 t=0.24～0.34mm	m2	381.8					381.8	(380)	
										( )	
	付帯工	高密度ﾎﾟﾘｴﾁﾚﾝ管 φ150設置	m	3.0					3.0	(3)	
										( )	
	敷鉄板設置・撤去	敷鉄板設置	m2	3.3					3.3	(3)	
										( )	
		敷鉄板撤去	m2	3.3					3.3	(3)	
										( )	

工　種　　仮設工

上段:　当初
下段:　変更

種　別	細　別	規　格	単位	数量					当初 計 / 変更 計	当初 (表示数量) / 変更 (表示数量)	備　考
		敷鉄板賃料	枚	2.0					2.0	(2)	
				敷鉄板企画	区分	賃貸期間	整備費の有無			( )	
				22×914×1829	賃料	240日	ー			( )	
		仮設材等運搬	式	1.0					1.0	(1)	
土質改良機施工ヤード										( )	3号4号進入路含む
	設置工	表土剥取 BH0.8 t=15cm	ha	0.10					0.10	(0.10)	
		土木安定シート設置 t=0.24～0.34mm	m2	1,077.4					1,077.4	(1,080)	
		路体盛土	m3	361.3						( )	搬入土
		4.0m以上	m3	349.6					349.6	(350)	
				施工幅員	施工数量	障害の有無				( )	
				4.0m以上	－	－				( )	
		2.5m以上4.0m未満	m3	8.8					8.8	(10)	
				施工幅員	施工数量	障害の有無				( )	
				2.5m以上4.0m未満	－	－				( )	
		2.5m未満	m3	2.9					2.9	(3)	
				施工幅員	施工数量	障害の有無				( )	
				2.5m未満	－	－				( )	
		購入土	m3	481.7					481.7	(480)	361.3/0.9×1.2
		土砂等運搬	m3	401.4					401.4	(400)	361.3/0.9
				土砂等発生現場	積込機種・規格	土質	DID区間	運搬距離		( )	
				標準	BH0.8	土砂	無し	22.5km以下		( )	
		法面整形(盛土部)	m2	63.2					63.2	(60)	
				整形箇所	法面締固の有無	現場制約の有無	土質			( )	
				盛土部	無し	無し	レキ質土、砂及び砂質土、粘性土			( )	
		敷砂利 RC-40、t=10cm	m2	969.7					969.7	(970)	
	復旧工	耕土復旧(表土) BH0.8 t=15cm	ha	0.10					0.10	(0.10)	
		掘削	m3	555.3					555.3	(560)	敷砂利含む
										( )	458.3+969.7*0.1
				土質	施工方法	押土の有無	障害の有無	施工数量		( )	
				土砂	ｵｰﾌﾟﾝｶｯﾄ	無し	無し	5,000m3未満		( )	
		土砂等運搬	m3	555.3					555.3	(560)	
				土砂等発生現場	積込機種・規格	土質	DID区間	運搬距離		( )	
				標準	BH0.8	土砂	無し	1.0km以下		( )	
		残土受入地での処理	m3	555.3					555.3	(560)	
		土木安定シート撤去 t=0.24～0.34mm	m2	1,077.4					1,077.4	(1,080)	
	付帯工	高密度ﾎﾟﾘｴﾁﾚﾝ管 φ150設置	m	11.0					11.0	(11)	
	敷鉄板設置・撤去	敷鉄板設置	m2	10.0					10.0	(10)	

工　種　　仮設工

上段:　当初
下段:　変更

種　別	細　別	規　格	単位	数量					計	（表示数量）	備　考
									計	（表示数量）	
		敷鉄板撤去	m2	10.0					10.0	（ 10 ）	
										（ ）	
		敷鉄板賃料	枚	6.0					6.0	（ 6 ）	
										（ ）	
				敷鉄板企画	区分	賃貸期間	整備費の有無			（ ）	
				22×914×1829	賃料	240日	ー			（ ）	
		仮設材等運搬	式	1.0					1.0	（ 1 ）	
										（ ）	
仮置き場ヤード										（ ）	1号2号進入路含む
	設置工	表土剥取 BH0.8　t=15cm	ha	0.08					0.08	（ 0.08 ）	
										（ ）	
		土木安定シート設置 t=0.24～0.34mm	m2	823.0					823.0	（ 820 ）	
										（ ）	
		掘削 オープン,土砂	m3	2.0					2.0	（ 2 ）	
										（ ）	
				土質	施工方法	押土の有無	障害の有無	施工数量		（ ）	
				土砂	ｵｰﾌﾟﾝｶｯﾄ	無し	無し	5,000m3未満		（ ）	
		法面整形(切土部)	m2	3.1					3.1	（ 3 ）	
										（ ）	
				整形箇所	現場制約の有無	土質				（ ）	
				切土部	無し	ﾚｷ質土、砂及び砂質土、粘性土				（ ）	
		路体盛土	m3	285.2						（ ）	
										（ ）	搬入土
		4.0m以上	m3	259.1					259.1	（ 260 ）	
										（ ）	
				施工幅員	施工数量	障害の有無				（ ）	
				4.0m以上	－	－				（ ）	
		2.5m以上4.0m未満	m3	2.6					2.6	（ 3 ）	
										（ ）	
				施工幅員	施工数量	障害の有無				（ ）	
				2.5m以上4.0m未満	－	－				（ ）	
		2.5m未満	m3	23.5					23.5	（ 20 ）	
										（ ）	
				施工幅員	施工数量	障害の有無				（ ）	
				2.5m未満	－	－				（ ）	
		購入土	m3	380.3					380.3	（ 380 ）	285.2/0.9×1.2
										（ ）	
		土砂等運搬	m3	316.9					316.9	（ 320 ）	285.2/0.9
										（ ）	
				土砂等発生現場	積込機種・規格	土質	DID区間	運搬距離		（ ）	
				標準	BH0.8	土砂	無し	22.5km以下		（ ）	
		法面整形(盛土部)	m2	80.9					80.9	（ 80 ）	
										（ ）	
				整形箇所	法面締固の有無	現場制約の有無	土質			（ ）	
				盛土部	無し	無し	ﾚｷ質土、砂及び砂質土、粘性土			（ ）	
	復旧工	耕土復旧(表土) BH0.8　t=15cm	ha	0.08					0.08	（ 0.08 ）	
										（ ）	
		掘削	m3	285.2					285.2	（ 290 ）	
										（ ）	
				土質	施工方法	押土の有無	障害の有無	施工数量		（ ）	
				土砂	ｵｰﾌﾟﾝｶｯﾄ	無し	無し	5,000m3未満		（ ）	
		土砂等運搬	m3	285.2					285.2	（ 290 ）	
										（ ）	
				土砂等発生現場	積込機種・規格	土質	DID区間	運搬距離		（ ）	
				標準	BH0.8	土砂	無し	1.0km以下		（ ）	

工　種　　仮設工

上段:　当初
下段:　変更

種　別	細　別	規　格	単位	数量					計	(表示数量)	備　考
									当初 変更	当初 変更	
		残土受入地での処理	m3	285.2					285.2	(290) ( )	
	付帯工	高密度ﾎﾟﾘｴﾁﾚﾝ管 φ150設置	m	4.0					4.0	(4) ( )	
	敷鉄板設置・撤去	敷鉄板設置	m2	3.3					3.3	(3) ( )	
		敷鉄板撤去	m2	3.3					3.3	(3) ( )	
		敷鉄板賃料	枚	2.0					2.0	(2) ( )	
				敷鉄板企画	区分	賃貸期間	整備費の有無			( ) ( )	
				22×914×1829	賃料	240日	ー				
		仮設材等運搬	式	1.0					1.0	(1) ( )	
水替工										( ) ( )	
	ポンプ排水									( ) ( )	
		排水ﾎﾟﾝﾌﾟ設置撤去工	箇所	1					1.0	(1) ( )	
		排水ﾎﾟﾝﾌﾟ運転 揚程10m	日	28					28.0	(28) ( )	
				排水量区分(m3/h)		排水方法				( ) ( )	
				120未満		常時排水					
		排水ﾎﾟﾝﾌﾟ設置撤去工	箇所	3					3.0	(3) ( )	
		発動発電機賃料 ディーゼル駆動	供用日	28.0 定格容量25kVA					28.0	(28) ( )	
交通管理										( ) ( )	
	安全費	交通誘導警備員B	人	50.0					50.0	(50) ( )	
										( ) ( )	
										( ) ( )	
										( ) ( )	
										( ) ( )	
										( ) ( )	
										( ) ( )	
										( ) ( )	
										( ) ( )	
										( ) ( )	
										( ) ( )	
										( ) ( )	

工　種　　共通仮設費

上段:　当初
下段:　変更

種　別	細　別	規　格	単位	数量					当初 変更 計	当初 変更 (表示数量)	備　考
準備費			式							( ) ( )	
	木根等処分費		式							( ) ( )	
		概算伐採工	m2	170					170	(170) ( )	
		発生木材運搬 枝葉	台	1.0					1.0	(1) ( )	
		発生木材運搬 根株	台	1.0					1.0	(1) ( )	
		発生木材処分費 枝葉	m3	4					4	(4) ( )	
		発生木材処分費 根株	m3	1					1	(1) ( )	
技術管理費			式							( ) ( )	
	土質試験		式							( ) ( )	
		六価クロム溶出試験	検体	2					2	(2) ( )	
安全費			式							( ) ( )	
	工事用看板等		式							( ) ( )	
		木製工事用標示板 (外枠)	台	2					2	(2) ( )	180～360日
		木製工事用看板 (外枠)	台	5					5	(5) ( )	180～360日
		木製工事用バリケード	台	10					10	(10) ( )	180～360日
										( ) ( )	
										( ) ( )	
										( ) ( )	
										( ) ( )	
										( ) ( )	
										( ) ( )	
										( ) ( )	
										( ) ( )	
										( ) ( )	
										( ) ( )	
										( ) ( )	
										( ) ( )	

堤体土工

堤体土工　数　量　集　計　表

工　種	名　称	規　格	数　量	単位	摘　要
掘　削　工	表　土　剥　取	土砂	264.1	m3	捨土
	掘　削　(1)	土砂	57.5	m3	
	掘　削　(2)	土砂	731.4	m3	
	段　掘　削　(1)	FWL以上 土砂	38.2	m3	
	段　掘　削　(2)	FWL未満 土砂	61.9	m3	
	泥　土　掘　削		185.4	m3	無機吸水系土質改良のうえ捨土
	床　　掘		163.9	m3	
	人　力　荒　仕　上	砂質土	123.9	m2	
	基　面　整　正	砂質土	85.1	m2	
	中　層　改　良　(1)	qu=100kN/m2	490.7	m3	
	中　層　改　良　(2)	qu=120kN/m2	561.6	m3	
	浅　層　改　良	H=0.5 qu=140kN/m2	281.3	m2	
	切　土　法　面　仕　上		2.5	m2	
	石　積　取　除		12.9	m2	捨土 12.9×0.3≒3.9m^3
	コンクリート取壊	有筋	8.6	m3	
	〃	無筋	14.9	m3	
盛　土　工	改良土盛土(人力)	qu=80kN/m2 人力	101.0	m3	搬入土
	〃	qu=80kN/m2 幅2.5m未満	42.5	m3	流用土(143.5-101)
	改良土盛土(1)	qu=80kN/m2 幅2.5m未満	173.5	m3	流用土
	改　良　土　盛　土　(2)	qu=80kN/m2 幅2.5～4.0m	241.4	m3	流用土
	改　良　土　盛　土　(3)	qu=80kN/m2 幅4.0m以上	476.7	m3	流用土
	さ　や　土　(1)	幅2.5m未満	7.6	m3	搬入土
	さ　や　土　(2)	幅2.5～4.0m	15.6	m3	搬入土
	さ　や　土　(3)	幅4.0m以上	1154.3	m3	搬入土
	盛　　土	人力	1.0	m3	流用土
	〃	機械	144.9	m3	搬入土
	埋　　戻	人力	12.2	m3	流用土
	盛　土　法　面　仕　上		1057.5	m2	
	種　子　吹　付		530.3	m2	
	防　草　シ　ー　ト		100.5	m2	表法面肩部
	コンタクトクレイ①		22.4	m3	コンタクトクレイ合計 22.4+2.1=24.7m3
	コンタクトクレイ②		(2.1) 41.3	(m3) m2	41.3×0.05=2.1m3
残　土　処　理　工	残土処理		453.5	m3	捨土の合計 土工流用フロー図より

堤体土工　　土　工　集　計　表

名　　称	材　質	上流側	下流側	構造物取壊	洪水吐工 堤体工控除土工	1号取水施設工 堤体工控除土工	2号取水施設工 堤体工控除土工	吐水槽工 堤体工控除土工	合　計	単位
表土剥取	土砂	49.5	214.6						264.1	m3
掘削 (1)	FWL以上 土砂	16.7	40.8						57.5	m3
掘削 (2)	FWL未満 土砂	262.1	469.3						731.4	m3
段掘削 (1)	FWL以上 土砂	5.0	33.2						38.2	m3
段掘削 (2)	FWL未満 土砂	61.9							61.9	m3
泥土掘削		185.4							185.4	m3
床　掘		145.6	18.3						163.9	m3
人力荒仕上	砂質土	123.9							123.9	m3
基面整正	砂質土	85.1							85.1	m3
中層改良 (1)	qu=100kN/m2	490.7							490.7	m3
中層改良 (2)	qu=120kN/m2		561.6						561.6	m3
浅層改良	H=0.5 qu=140kN/m2	212.7	68.6						281.3	m2
切土法面仕上		2.5							2.5	m2
石積撤去				12.9					12.9	m3
コンクリート取壊	有筋			8.6					8.6	m3
〃	無筋			14.9					14.9	m3
改良土盛土(人力)	qu=80kN/m2 人力	151.0			-3.9	-2.9	-0.7		143.5	m3
改良土盛土(1)	qu=80kN/m2 幅2.5m未満	190.9			-8.3	-3.8	-3.3	-2.0	173.5	m3
改良土盛土(2)	qu=80kN/m2 幅2.5～4.0m	265.1			-6.5	-11.0	-2.9	-3.3	241.4	m3
改良土盛土(3)	qu=80kN/m2 幅4.0m以上	447.1	67.0		-4.5	-31.0	-1.6	-0.3	476.7	m3
さや土 (1)	幅2.5m未満		7.6						7.6	m3
さや土 (2)	幅2.5～4.0m		15.6			-6.5			15.6	m3
さや土 (3)	幅4.0m以上		1296.5		-107.9	-26.0	-8.3		1154.3	m3
盛　土	人力		1.0						1.0	m3
〃	機械	61.3	87.3		-3.7				144.9	m3
埋　戻	人力		12.2						12.2	m3
盛土法面仕上		582.8	561.1		-38.4	-32.6	-8.4	-7.0	1057.5	m3
種子吹付		2.5	561.1		-24.2	-9.1			530.3	m3
防草シート		115.2			-6.4	-3.7	-2.9	-1.7	100.5	m2
コンタクトクレイ①		22.4							22.4	m3
コンタクトクレイ②		42.0					-0.7		41.3	m2

土工-掘削(上流側)　　**数 量 計 算 書**

NO.1

測　点	点間 距離(m)	平均 距離(m)	表 土 剥 取 断面(m2)	表 土 剥 取 数量(m3)	掘 削 (1) 断面(m2)	掘 削 (1) 数量(m3)	掘 削 (2) 断面(m2)	掘 削 (2) 数量(m3)	段 掘 削 (1) 断面(m2)	段 掘 削 (1) 数量(m3)
NO.0	0.00	2.50	1.5	3.8	1.2	3.0	0.0	0.0	0.0	0.0
NO.0+5.0	5.00	6.50	1.0	6.5	0.2	1.3	0.3	2.0	0.2	1.3
NO.0+13.0	8.00	5.25	0.7	3.7	0.1	0.5	2.4	12.6	0.0	0.0
BC.1	2.50	3.50	0.7	2.5	0.2	0.7	1.5	5.3	0.0	0.0
NO.1	4.50	5.75	0.8	4.6	0.2	1.2	2.3	13.2	0.0	0.0
NO.1+7.0	7.00	5.00	0.6	3.0	0.3	1.5	2.5	12.5	0.4	2.0
NO.1+10.0	3.00	5.93	0.9	5.3	0.3	1.8	10.2	60.4	0.1	0.6
NO.1+18.85	8.85	5.00	0.9	4.5	0.3	1.5	10.2	51.0	0.1	0.5
NO.2	1.15	1.83	0.7	1.3	0.2	0.4	5.5	10.0	0.1	0.2
NO.2+2.5	2.50	1.25	0.7	0.9	0.2	0.3	5.5	6.9	0.1	0.1
NO.2+2.5'	0.00	2.75	0.7	1.9	0.2	0.6	5.5	15.1	0.1	0.3
NO.2+8.0	5.50	6.25	0.6	3.8	0.2	1.3	11.5	71.9	0.0	0.0
NO.2+15.0	7.00	6.00	0.6	3.6	0.2	1.2	0.2	1.2	0.0	0.0
NO.3	5.00	3.08	0.8	2.5	0.1	0.3	0.0	0.0	0.0	0.0
EC.1	1.15	1.00	0.7	0.7	0.5	0.5	0.0	0.0	0.0	0.0
NO.3+2.0	0.85	1.28	0.7	0.9	0.5	0.6	0.0	0.0	0.0	0.0
NO.3+3.7	1.70	0.85	0.0	0.0	0.0	0.0	0.0	0.0	0.0	0.0
計	63.70	63.70		49.5		16.7		262.1		5.0

土工-掘削(上流側)　　**数 量 計 算 書**

NO.2

測　点	点間 距離(m)	平均 距離(m)	段 掘 削 (2) 断面(m2)	段 掘 削 (2) 数量(m3)	泥 土 掘 削 断面(m2)	泥 土 掘 削 数量(m3)	床 掘 断面(m2)	床 掘 数量(m3)	人 力 荒 仕 上 長さ(m)	人 力 荒 仕 上 数量(m2)
NO.0	0.00	2.50	0.0	0.0	0.0	0.0	0.0	0.0	0.0	0.0
NO.0+5.0	5.00	6.50	0.2	1.3	0.0	0.0	0.0	0.0	0.0	0.0
NO.0+13.0	8.00	5.25	1.1	5.8	4.7	24.7	1.6	8.4	1.6	8.4
BC.1	2.50	3.50	1.2	4.2	4.0	14.0	4.1	14.4	3.4	11.9
NO.1	4.50	5.75	1.1	6.3	2.3	13.2	4.1	23.6	3.4	19.6
NO.1+7.0	7.00	5.00	2.5	12.5	1.9	9.5	4.1	20.5	3.4	17.0
NO.1+10.0	3.00	5.93	1.7	10.1	6.5	38.5	4.1	24.3	3.4	20.1
NO.1+18.85	8.85	5.00	1.7	8.5	6.5	32.5	4.1	20.5	3.4	17.0
NO.2	1.15	1.83	1.2	2.2	4.9	9.0	4.1	7.5	3.4	6.2
NO.2+2.50	2.50	1.25	1.2	1.5	4.9	6.1	4.1	5.1	3.4	4.3
NO.2+2.50'	0.00	2.75	1.2	3.3	4.9	13.5	4.1	11.3	3.4	9.4
NO.2+8.0	5.50	6.25	0.9	5.6	3.9	24.4	1.6	10.0	1.6	10.0
NO.2+15.0	7.00	6.00	0.1	0.6	0.0	0.0	0.0	0.0	0.0	0.0
NO.3	5.00	3.08	0.0	0.0	0.0	0.0	0.0	0.0	0.0	0.0
EC.1	1.15	1.00	0.0	0.0	0.0	0.0	0.0	0.0	0.0	0.0
NO.3+2.0	0.85	1.28	0.0	0.0	0.0	0.0	0.0	0.0	0.0	0.0
NO.3+3.7	1.70	0.85	0.0	0.0	0.0	0.0	0.0	0.0	0.0	0.0
計	63.70	63.71		61.9		185.4		145.6		123.9

土工-掘削(上流側)　数 量 計 算 書

NO.3

測　点	点間 距離(m)	平均 距離(m)	基 面 整 正 断面(m)	数量(m2)						
NO.0	0.00	2.50	0.0	0.0						
NO.0+5.0	5.00	6.50	0.0	0.0						
NO.0+13.0	8.00	5.25	2.0	10.5						
BC.1	2.50	3.50	2.0	7.0						
NO.1	4.50	5.75	2.0	11.5						
NO.1+7.0	7.00	5.00	2.0	10.0						
NO.1+10.0	3.00	5.93	2.0	11.9						
NO.1+18.85	8.85	5.00	2.0	10.0						
NO.2	1.15	1.83	2.0	3.7						
NO.2+2.50	2.50	1.25	2.0	2.5						
NO.2+2.50'	0.00	2.75	2.0	5.5						
NO.2+8.0	5.50	6.25	2.0	12.5						
NO.2+15.0	7.00	6.00	0.0	0.0						
NO.3	5.00	3.08	0.0	0.0						
EC.1	1.15	1.00	0.0	0.0						
NO.3+2.0	0.85	1.28	0.0	0.0						
NO.3+3.7	1.70	0.85	0.0	0.0						
計	63.70	63.70		85.1						

掘削工（下流側）

数 量 計 算 書

NO.1

測　点	点間 距離(m)	平均 距離(m)	表 土 剥 取		掘 削 (1)		掘 削 (2)		段 掘 削 (1)	
			断面(m2)	数量(m3)	断面(m2)	数量(m3)	断面(m2)	数量(m3)	断面(m2)	数量(m3)
NO.0	0.00	2.50	0.5	1.3	0.1	0.3	0.0	0.0	0.0	0.0
NO.0+5.0	5.00	6.50	0.9	5.9	0.5	3.3	0.3	2.0	0.2	1.3
NO.0+13.0	8.00	5.25	5.3	27.8	0.7	3.7	14.1	74.0	0.5	2.6
BC.1	2.50	3.50	4.3	15.1	0.6	2.1	9.7	34.0	0.5	1.8
NO.1	4.50	5.75	3.9	22.4	0.5	2.9	8.9	51.2	0.5	2.9
NO.1+7.0	7.00	5.00	4.1	20.5	0.5	2.5	9.9	49.5	0.5	2.5
NO.1+10.0	3.00	5.93	4.3	25.5	0.6	3.6	11.0	65.2	0.5	3.0
NO.1+18.85	8.85	5.00	4.3	21.5	0.6	3.0	11.0	55.0	0.5	2.5
NO.2	1.15	3.08	3.9	12.0	0.9	2.8	11.4	35.1	0.5	1.5
NO.2+5.0	5.00	2.50	3.9	9.8	0.9	2.3	11.4	28.5	0.5	1.3
NO.2+5.0'	0.00	1.50	3.9	5.9	0.9	1.4	11.4	17.1	0.5	0.8
NO.2+8.0	3.00	5.00	3.0	15.0	1.2	6.0	5.7	28.5	1.1	5.5
NO.2+15.0	7.00	6.00	2.8	16.8	1.0	6.0	4.2	25.2	1.0	6.0
NO.3	5.00	3.08	2.6	8.0	0.3	0.9	1.3	4.0	0.5	1.5
EC.1	1.15	1.00	2.5	2.5	0.0	0.0	0.0	0.0	0.0	0.0
NO.3+2.0	0.85	1.83	2.5	4.6	0.0	0.0	0.0	0.0	0.0	0.0
NO.3+4.8	2.80	1.40	0.0	0.0	0.0	0.0	0.0	0.0	0.0	0.0
計	64.80	64.80		214.6		40.8		469.3		33.2

掘削工（下流側）

数 量 計 算 書

NO.2

測　点	点間 距離(m)	平均 距離(m)	床　掘 断面(m2)	数量(m3)						
NO.0	0.00	2.50	0.0	0.0						
NO.0+5.0	5.00	6.50	0.0	0.0						
NO.0+13.0	8.00	5.25	0.5	2.6						
BC.1	2.50	3.50	0.5	1.8						
NO.1	4.50	5.75	0.3	1.7						
NO.1+7.0	7.00	5.00	0.5	2.5						
NO.1+10.0	3.00	5.93	0.5	3.0						
NO.1+18.85	8.85	5.00	0.5	2.5						
NO.2	1.15	3.08	0.6	1.8						
NO.2+5.0	5.00	2.50	0.6	1.5						
NO.2+5.0'	0.00	1.50	0.6	0.9						
NO.2+8.0	3.00	5.00	0.0	0.0						
NO.2+15.0	7.00	6.00	0.0	0.0						
NO.3	5.00	3.08	0.0	0.0						
EC.1	1.15	1.00	0.0	0.0						
NO.3+2.0	0.85	1.83	0.0	0.0						
NO.3+4.8	2.80	1.40	0.0	0.0						
計	64.80	64.80		18.3						

盛土工(上流側)

数 量 計 算 書

NO.1

測 点	点間距離(m)	平均距離(m)	改良盛土(人力) 断面(m2)	改良盛土(人力) 数量(m3)	改良盛土(1) 断面(m2)	改良盛土(1) 数量(m3)	改良盛土(2) 断面(m2)	改良盛土(2) 数量(m3)	改良盛土(3) 断面(m2)	改良盛土(3) 数量(m3)
NO.0	0.00	2.50	0.0	0.0	0.0	0.0	0.0	0.0	0.0	0.0
NO.0+5.0	5.00	6.50	1.3	8.5	1.9	12.4	2.3	15.0	1.0	6.5
NO.0+13.0	8.00	5.25	2.9	15.2	3.3	17.3	4.6	24.2	10.7	56.2
BC.1	2.50	3.50	3.3	11.6	4.0	14.0	6.0	21.0	10.7	37.5
NO.1	4.50	5.75	3.3	19.0	4.0	23.0	6.0	34.5	10.7	61.5
NO.1+7.0	7.00	5.00	3.3	16.5	4.0	20.0	6.0	30.0	10.7	53.5
NO.1+10.0	3.00	5.93	3.3	19.6	4.0	23.7	6.0	35.6	10.7	63.4
NO.1+18.85	8.85	5.00	3.3	16.5	4.0	20.0	6.0	30.0	10.7	53.5
NO.2	1.15	1.83	3.3	6.0	4.0	7.3	6.0	11.0	10.7	19.5
NO.2+2.50	2.50	1.25	3.3	4.1	4.0	5.0	6.0	7.5	10.7	13.4
NO.2+2.50'	0.00	2.75	3.3	9.1	4.0	11.0	6.0	16.5	10.7	29.4
NO.2+8.0	5.50	6.25	2.5	15.6	3.3	20.6	4.6	28.8	6.5	40.6
NO.2+15.0	7.00	6.00	1.3	7.8	2.0	12.0	1.8	10.8	1.5	9.0
NO.3	5.00	3.08	0.5	1.5	1.5	4.6	0.0	0.0	1.0	3.1
EC.1	1.15	1.00	0.0	0.0	0.0	0.0	0.1	0.1	0.0	0.0
NO.3+2.0	0.85	1.28	0.0	0.0	0.0	0.0	0.1	0.1	0.0	0.0
NO.3+3.7	1.70	0.85	0.0	0.0	0.0	0.0	0.0	0.0	0.0	0.0
計	63.70	63.70		151.0		190.9		265.1		447.1

盛土工(上流側)

数 量 計 算 書

NO.2

測 点	点間 距離(m)	平均 距離(m)	コンタクトクレイ① 断面(m2)	数量(m3)	盛 土 (機 械) 断面(m2)	数量(m3)	コンタクトクレイ② 長さ(m)	数量(m2)		
NO.0	0.00	2.50	0.0	0.0	0.0	0.0				
NO.0+5.0	5.00	6.50	0.0	0.0	1.1	7.2				
NO.0+13.0	8.00	5.25	0.8	4.2	1.1	5.8				
BC.1	2.50	3.50	0.7	2.5	1.1	3.9				
NO.1	4.50	5.75	0.6	3.5	1.1	6.3				
NO.1+7.0	7.00	5.00	0.0	0.0	1.1	5.5				
NO.1+10.0	3.00	5.93	0.1	0.6	1.1	6.5				
NO.1+18.85	8.85	5.00	0.1	0.5	1.1	5.5				
NO.2	1.15	1.83	0.6	1.1	1.1	2.0				
NO.2+2.5	2.50	1.25	0.6	0.8	1.1	1.4				
NO.2+2.5'	0.00	2.75	0.6	1.7	1.1	3.0	5.36	14.74		
NO.2+8.0	5.50	6.25	0.7	4.4	1.1	6.9	3.57	22.31		
NO.2+15.0	7.00	3.50	0.8	2.8	1.1	3.9	1.42	4.97		
NO.3	5.00	3.08	0.1	0.3	1.1	3.4				
EC.1	1.15	1.00	0.0	0.0	0.0	0.0				
NO.3+2.0	0.85	1.28	0.0	0.0	0.0	0.0				
NO.3+3.7	1.70	0.85	0.0	0.0	0.0	0.0				
計	63.70	61.20		22.4		61.3		42.02		

盛土工(下流側)

数 量 計 算 書

NO.1

測 点	点間 距離(m)	平均 距離(m)	さ や 土 (1) 断面(m2)	数量(m3)	さ や 土 (2) 断面(m2)	数量(m3)	さ や 土 (3) 断面(m2)	数量(m3)	盛 土 (人 力) 断面(m2)	数量(m3)
NO.0	0.00	2.50	0.0	0.0	0.0	0.0	0.0	0.0	0.0	0.0
NO.0+5.0	5.00	6.50	0.0	0.0	1.0	6.5	6.9	44.9	0.0	0.0
NO.0+13.0	8.00	5.25	0.0	0.0	0.0	0.0	29.2	153.3	0.0	0.0
BC.1	2.50	3.50	0.0	0.0	0.0	0.0	30.4	106.4	0.0	0.0
NO.1	4.50	5.75	0.0	0.0	0.0	0.0	27.1	155.8	0.0	0.0
NO.1+7.0	7.00	5.00	0.0	0.0	0.0	0.0	27.1	135.5	0.0	0.0
NO.1+10.0	3.00	5.93	0.0	0.0	0.0	0.0	27.1	160.6	0.0	0.0
NO.1+18.85	8.85	5.00	0.0	0.0	0.0	0.0	26.7	133.5	0.0	0.0
NO.2	1.15	3.08	0.0	0.0	0.0	0.0	25.7	79.0	0.0	0.0
NO.2+5.00	5.00	4.00	0.0	0.0	0.0	0.0	25.7	102.8	0.0	0.0
NO.2+8.0	3.00	5.00	0.0	0.0	0.0	0.0	19.9	99.5	0.2	1.0
NO.2+15.0	7.00	6.00	0.0	0.0	0.0	0.0	16.0	96.0	0.0	0.0
NO.3	5.00	3.08	0.0	0.0	1.2	3.7	9.5	29.2	0.0	0.0
EC.1	1.15	1.00	2.7	2.7	1.9	1.9	0.0	0.0	0.0	0.0
NO.3+2.0	0.85	1.83	2.7	4.9	1.9	3.5	0.0	0.0	0.0	0.0
NO.3+4.8	2.80	1.40	0.0	0.0	0.0	0.0	0.0	0.0	0.0	0.0
計	64.80	64.80		7.6		15.6		1296.5		1.0

盛土工(下流側)

数 量 計 算 書

NO.2

測　点	点間距離(m)	平均距離(m)	盛土(機械) 断面(m2)	盛土(機械) 数量(m3)	埋戻(人力) 断面(m2)	埋戻(人力) 数量(m3)				
NO.0	0.00	2.50	0.0	0.0	0.0	0.0				
NO.0+5.0	5.00	6.50	0.0	0.0	0.0	0.0				
NO.0+13.0	8.00	5.25	2.0	10.5	0.3	1.6				
BC.1	2.50	3.50	2.7	9.5	0.3	1.1				
NO.1	4.50	5.75	2.7	15.5	0.2	1.2				
NO.1+7.0	7.00	5.00	2.8	14.0	0.3	1.5				
NO.1+10.0	3.00	5.93	3.0	17.8	0.3	1.8				
NO.1+18.85	8.85	5.00	3.0	15.0	0.3	1.5				
NO.2	1.15	3.08	0.7	2.2	0.5	1.5				
NO.2+5.0	5.00	4.00	0.7	2.8	0.5	2.0				
NO.2+8.0	3.00	5.00	0.0	0.0	0.0	0.0				
NO.2+15.0	7.00	6.00	0.0	0.0	0.0	0.0				
NO.3	5.00	3.08	0.0	0.0	0.0	0.0				
EC.1	1.15	1.00	0.0	0.0	0.0	0.0				
NO.3+2.0	0.85	1.83	0.0	0.0	0.0	0.0				
NO.3+4.8	2.80	1.40	0.0	0.0	0.0	0.0				
計	64.80	64.80		87.3		12.2		0.0		

盛土工(下流側)

数 量 計 算 書

測　点	点間 距離(m)	平均 距離(m)	改 良 盛 土 (3) 断面(m2)	数量(m3)						
BC.1	0.00	2.25	2.8	6.3						
NO.1	4.50	5.75	2.8	16.1						
NO.1+7.0	7.00	5.00	2.8	14.0						
NO.1+10.0	3.00	5.93	2.8	16.6						
NO.1+18.85	8.85	5.00	2.8	14.0						
NO.2	1.15	0.58	0.0	0.0						
計	24.50	24.50		67.0						

法面工(上流側) 切土　　数 量 計 算 書

測　点	点間 距離(m)	平均 距離(m)	切土法面(種子吹付) 長さ(m)	 数量(m2)						
EC.1	0.00	0.43	1.5	0.6						
NO.3+2.0	0.85	1.28	1.5	1.9						
NO.3+3.7	1.70	0.85	0.0	0.0						
計	2.55	2.55		2.5						

法面工(上流側) 盛土　　数 量 計 算 書

測　点	点間 距離(m)	平均 距離(m)	盛土法面仕上 長さ(m)	盛土法面仕上 数量(m2)	防草シート 長さ(m)	防草シート 数量(m2)				
NO.0	0.00	2.50	0.0	0.0	0.00	0.0				
NO.0+5.0	5.00	6.50	6.0	39.0	2.07	13.5				
NO.0+13.0	8.00	5.25	12.4	65.1	2.07	10.9				
BC.1	2.50	3.50	12.4	43.4	2.07	7.2				
NO.1	4.50	5.75	12.4	71.3	2.07	11.9				
NO.1+7.0	7.00	5.00	12.4	62.0	2.07	10.4				
NO.1+10.0	3.00	5.93	12.4	73.5	2.07	12.3				
NO.1+18.85	8.85	5.00	12.4	62.0	2.07	10.4				
NO.2	1.15	1.83	12.4	22.6	2.07	3.8				
NO.2+2.5	2.50	1.25	12.4	15.5	2.07	2.6				
NO.2+2.5'	0.00	2.75	12.4	34.1	2.07	5.7				
NO.2+8.0	5.50	6.25	10.6	66.3	2.07	12.9				
NO.2+15.0	7.00	3.50	5.7	20.0	2.07	7.2				
NO.3	5.00	3.08	2.6	8.0	2.07	6.4				
EC.1	1.15	1.00	0.0	0.0	0.00	0.0				
NO.3+2.0	0.85	1.28	0.0	0.0	0.00	0.0				
NO.3+3.7	1.70	0.85	0.0	0.0	0.0	0.0				
計	63.70	61.20		582.8		115.2				

法面工(下流側) 盛土　　数 量 計 算 書

測　点	点間 距離(m)	平均 距離(m)	盛土法面仕上 長さ(m)	盛土法面仕上 数量(m2)	種子吹付 長さ(m)	種子吹付 数量(m2)				
NO.0	0.00	2.50	0.0	0.0	0.0	0.0				
NO.0+5.0	5.00	6.50	5.6	36.4	5.6	36.4				
NO.0+13.0	8.00	5.25	11.1	58.3	11.1	58.3				
BC.1	2.50	3.50	11.2	39.2	11.2	39.2				
NO.1	4.50	5.75	11.2	64.4	11.2	64.4				
NO.1+7.0	7.00	5.00	11.2	56.0	11.2	56.0				
NO.1+10.0	3.00	5.93	11.2	66.4	11.2	66.4				
NO.1+18.85	8.85	5.00	11.2	56.0	11.2	56.0				
NO.2	1.15	3.08	10.7	32.9	10.7	32.9				
NO.2+5.0	5.00	4.00	10.7	42.8	10.7	42.8				
NO.2+8.0	3.00	5.00	7.5	37.5	7.5	37.5				
NO.2+15.0	7.00	6.00	6.8	40.8	6.8	40.8				
NO.3	5.00	3.08	5.4	16.6	5.4	16.6				
EC.1	1.15	1.00	4.9	4.9	4.9	4.9				
NO.3+2.0	0.85	1.83	4.9	8.9	4.9	8.9				
NO.3+4.8	2.80	1.40	0.0	0.0	0.0	0.0				
計	64.80	64.80		561.1		561.1				

地盤改良工(上流側)　数 量 計 算 書

測　点	点間 距離(m)	平均 距離(m)	中 層 改 良 (1) 断面(m2)	数量(m3)	浅 層 改 良 長さ(m)	数量(m2)				
NO.0	0.00	2.50	0.0	0.0	0.0	0.0				
NO.0+5.0	5.00	6.50	0.0	0.0	0.0	0.0				
NO.0+13.0	8.00	5.25	5.5	28.9	5.0	26.3				
BC.1	2.50	3.50	11.6	40.6	5.0	17.5				
NO.1	4.50	5.75	15.3	88.0	5.0	28.8				
NO.1+7.0	7.00	5.00	15.3	76.5	5.0	25.0				
NO.1+10.0	3.00	5.93	15.3	90.7	5.0	29.6				
NO.1+18.85	8.85	5.00	15.3	76.5	5.0	25.0				
NO.2	1.15	1.83	13.5	24.6	5.0	9.1				
NO.2+2.50	2.50	1.25	9.2	11.5	5.0	6.3				
NO.2+2.50'	0.00	2.75	9.2	25.3	5.0	13.8				
NO.2+8.0	5.50	6.25	4.5	28.1	5.0	31.3				
NO.2+15.0	7.00	6.00	0.0	0.0	0.0	0.0				
NO.3	5.00	3.08	0.0	0.0	0.0	0.0				
EC.1	1.15	1.00	0.0	0.0	0.0	0.0				
NO.3+2.0	0.85	1.28	0.0	0.0	0.0	0.0				
NO.3+3.7	1.70	0.85	0.0	0.0	0.0	0.0				
計	63.70	63.70		490.7		212.7				

土工・掘削(下流側)　数 量 計 算 書

測　点	点間 距離(m)	平均 距離(m)	中 層 改 良 (2) 断面(m2)	数量(m3)	浅 層 改 良 長さ(m)	数量(m2)				
NO.0	0.00	2.50	0.0	0.0	0.0	0.0				
NO.0+5.0	5.00	6.50	0.0	0.0	0.0	0.0				
NO.0+13.0	8.00	5.25	10.4	54.6	0.0	0.0				
BC.1	2.50	3.50	10.4	36.4	0.0	0.0				
NO.1	4.50	5.75	14.1	81.1	0.0	0.0				
NO.1+7.0	7.00	5.00	18.4	92.0	0.0	0.0				
NO.1+10.0	3.00	5.93	18.5	109.6	0.0	0.0				
NO.1+18.85	8.85	5.00	18.5	92.5	0.0	0.0				
NO.2	1.15	3.08	17.1	52.6	0.0	0.0				
NO.2+5.0	5.00	2.50	17.1	42.8	0.0	0.0				
NO.2+5.0'	0.00	1.50	0.0	0.0	7.7	11.6				
NO.2+8.0	3.00	5.00	0.0	0.0	6.6	33.0				
NO.2+15.0	7.00	6.00	0.0	0.0	4.0	24.0				
NO.3	5.00	3.08	0.0	0.0	0.0	0.0				
EC.1	1.15	1.00	0.0	0.0	0.0	0.0				
NO.3+2.0	0.85	1.83	0.0	0.0	0.0	0.0				
NO.3+4.8	2.80	1.40	0.0	0.0	0.0	0.0				
計	64.80	64.80		561.6		68.6				

洪水吐工堤体控除土工(さや土)　**数 量 計 算 書**

NO.1

測　点	点間 距離(m)	平均 距離(m)	さ や 土 (3) 断面(m2)	数量(m3)						
+6.40	0.00	0.27	0.0	0.0						
+6.93	0.53	0.27	3.5	0.9						
+6.93'	0.00	0.15	3.5	0.5						
+7.23	0.30	0.43	5.1	2.2						
+7.78	0.55	0.69	5.0	3.4						
+8.60	0.82	1.96	6.9	13.5						
+11.69	3.09	2.05	8.4	17.2						
+12.69	1.00	1.80	10.3	18.5						
+15.29	2.60	1.84	9.7	17.8						
+16.37	1.08	0.54	7.5	4.1						
+16.37'	0.00	0.15	7.5	1.1						
+16.67	0.30	0.30	6.9	2.1						
+16.97	0.30	0.30	6.3	1.9						
+17.27	0.30	1.02	5.6	5.7						
+19.00	1.73	1.43	2.8	4.0						
+20.12	1.12	0.56	2.8	1.6						
計	13.72	13.72		94.5						

洪水吐工堤体控除土工(改良盛土)　　**数 量 計 算 書**

NO.2

測　点	点間 距離(m)	平均 距離(m)	改 良 盛 土 (3) 断面(m2)	数量(m3)						
+15.29	0.00	0.54	0.2	0.11						
+16.37	1.08	0.54	0.2	0.11						
+16.37'	0.00	0.15	0.2	0.03						
+16.67	0.30	0.30	0.2	0.06						
+16.97	0.30	0.30	0.2	0.06						
+17.27	0.30	0.15	0.2	0.03	.					
計	1.98	1.98		0.40						

洪水吐工堤体控除土工　　数　量　計　算　書

種　別	名　称	算　　式	数　量	単位	略　　図

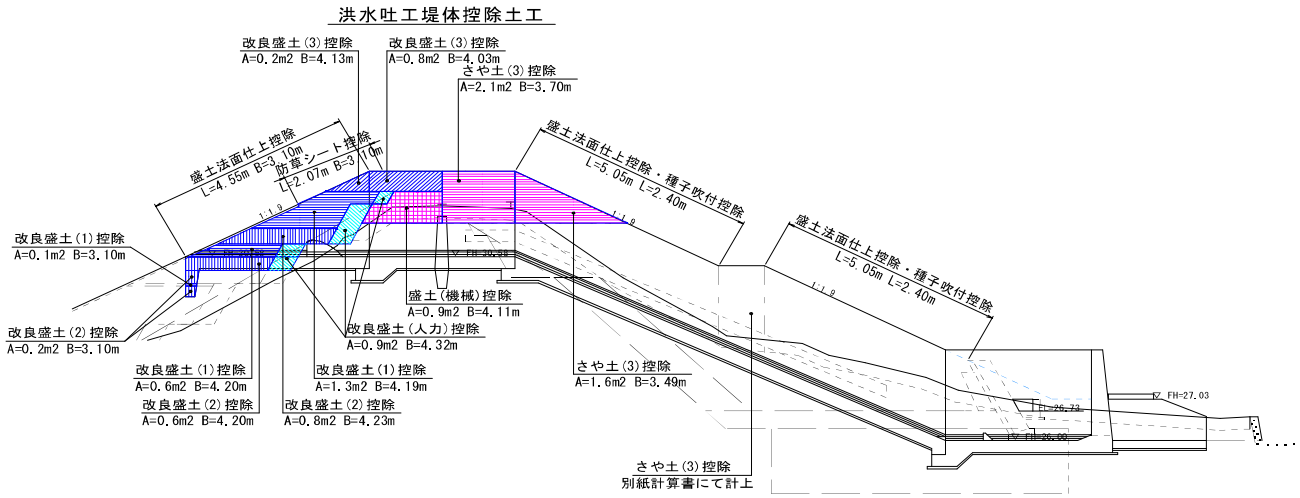

種　別	名　称	算　　式	数　量	単位	略　　図
改良盛土 (人力)控除		0.9×4.32　＝　-3.89	▲ 3.9	m^3	
改良盛土 (1)控除		0.6×4.20　＝　-2.52			
		1.3×4.19　＝　-5.45			
		0.1×3.10　＝　-0.31			
		計　-8.28	▲ 8.3	m^3	
改良盛土 (2)控除		0.6×4.20　＝　-2.52			
		0.8×4.23　＝　-3.38			
		0.2×3.10　＝　-0.62			
		計　-6.52	▲ 6.5	m^3	
改良盛土 (3)控除		0.2×4.13　＝　-0.83			
		0.8×4.03　＝　-3.22			
		計　-4.05	▲ 4.1	m^3	

洪水吐工堤体控除土工　　数　量　計　算　書

NO.2

種　別	名　称	算　　式			数　量	単位	略　　図
さや土(3)控除		2.1×3.70	＝	−7.77			
		1.6×3.49	＝	−5.58			
		計		−13.35	▲ 13.4	m^3	
盛土(機械)控除		0.9×4.11	＝	−3.70	▲ 3.7	m^3	
盛土法面仕上控除		4.55×3.10	＝	−14.11			
		(5.05+5.05)×2.40	＝	−24.24			
		計		−38.35	▲ 38.4	m^2	
種子吹付控除		(5.05+5.05)×2.40	＝	−24.24	▲ 24.2	m^2	
防草シート控除	洪水吐工・吐水槽	2.07×3.10	＝	−6.42	▲ 6.4	m^2	

1号取水施設工堤体控除土工　数　量　計　算　書

NO.1

種　別	名　称	算　　式	数　量	単位	略　　図

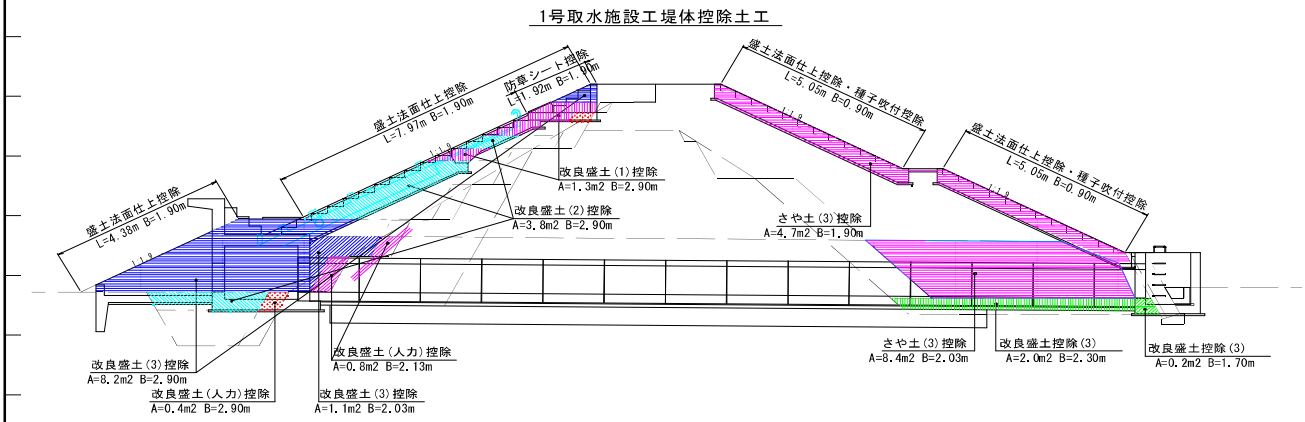

種　別	名　称	算　　式	数　量	単位	略　　図
改良盛土 (人力)控除		0.8×2.13　＝　−1.70			
		0.4×2.90　＝　−1.16			
		計　−2.86	▲ 2.9	m^3	
改良盛土 (1)控除		1.3×2.90　＝　−3.77	▲ 3.8	m^3	
改良盛土 (2)控除		3.8×2.90　＝　−11.02	▲ 11.0	m^3	
改良盛土 (3)控除	上流側	8.2×2.90　＝　−23.78			
	〃	1.1×2.03　＝　−2.23			
	下流側	2.0×2.30　＝　−4.60			
	〃	0.2×1.70　＝　−0.34			
		計　−30.95	▲ 31.0	m^3	
さや土(3)控除		4.7×1.90　＝　−8.93			
		8.4×2.03　＝　−17.05			
		計　−25.98	▲ 26.0	m^3	

1号取水施設工堤体控除土工　**数　量　計　算　書**

NO.2

種　別	名　称	算　式			数　量	単位	略　図
盛土法面仕上控除		(4.38+7.97)×1.90	＝	−23.47			
		(5.05+5.05)×0.90	＝	−9.09			
		計		−32.56	▲ 32.6	m^2	
種子吹付控除		(5.05+5.05)×0.90	＝	−9.09	▲ 9.1	m^2	
防草シート控除		1.92×1.90	＝	−3.65	▲ 3.7	m^2	

2号取水施設工堤体控除土工　数　量　計　算　書

NO.1

種　別	名　称	算　　式	数　量	単位	略　　図
		2号取水施設工堤体控除土工			
		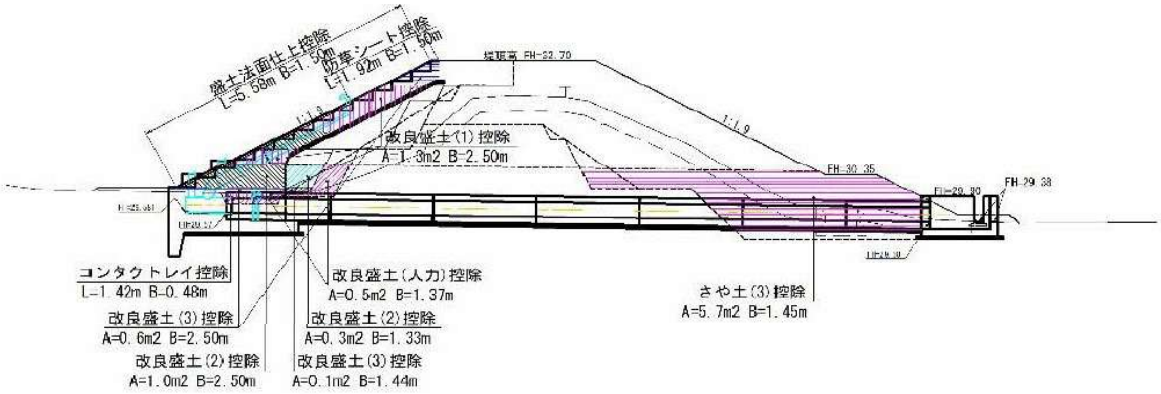			
改良盛土 (人力)控除		0.5×1.37　＝　-0.69	▲ 0.7	m^3	
改良盛土 (1)控除		1.3×2.50　＝　-3.25	▲ 3.3	m^3	
改良盛土 (2)控除		1.0×2.50　＝　-2.50			
		0.3×1.33　＝　-0.39			
		計　-2.89	▲ 2.9	m^3	
改良盛土 (3)控除		0.6×2.50　＝　-1.50			
		0.1×1.44　＝　-0.14			
		計　-1.64	▲ 1.6	m^3	
さや土(3)控除		5.7×1.45　＝　-8.27	▲ 8.3	m^3	
盛土法面仕上控除		5.58×1.50　＝　-8.37	▲ 8.4	m^2	
防草シート控除		1.92×1.50　＝　-2.88	▲ 2.9	m^2	
コンタクトレイ控除		1.42×0.48　＝　-0.68	▲ 0.7	m^2	

吐水槽工堤体控除土工　　数　量　計　算　書

NO.1

種　別	名　称	算　　式	数　量	単位	略　　図

吐水槽工堤体控除土工

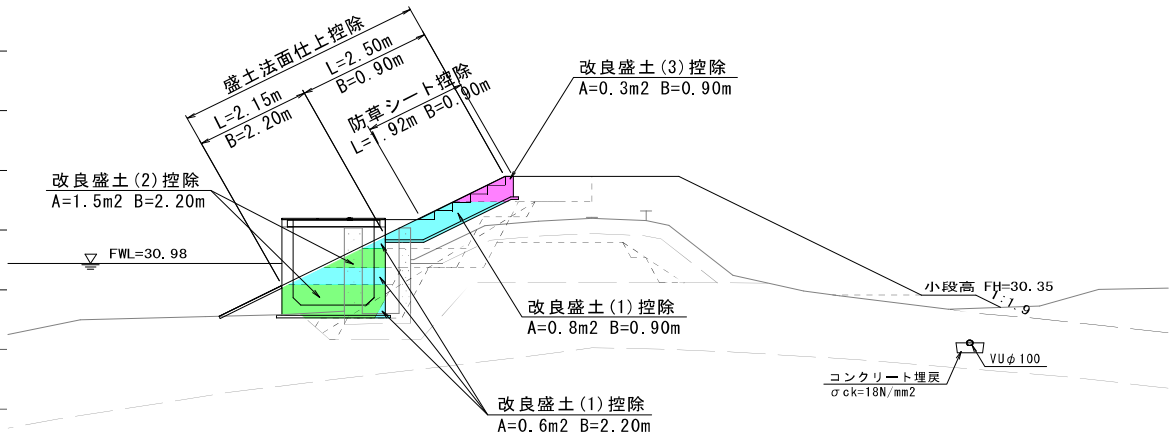

種　別	名　称	算　　式	数　量	単位
改良盛土 (1)控除		0.8×0.90　＝　-0.72		
		0.6×2.20　＝　-1.32		
		計　-2.04	▲ 2.0	m^3
改良盛土 (2)控除		1.5×2.20　＝　-3.30	▲ 3.3	m^3
改良盛土 (3)控除		0.3×0.90　＝　-0.27	▲ 0.3	m^3
盛土法面仕上控除		2.50×0.90　＝　-2.25		
		2.15×2.20　＝　-4.73		
		計　-6.98	▲ 7.0	m^3
防草シート控除		1.92×0.90　＝　-1.73	▲ 1.7	m^2

石積撤去

数　量　計　算　書

NO.1

種　別	名　称	算　　式	数　量	単位	略　　図
石積取除		0.66×19.50　＝　12.87	12.9	m^2	12.9×0.30= 3.9m^3

③水路取壊し

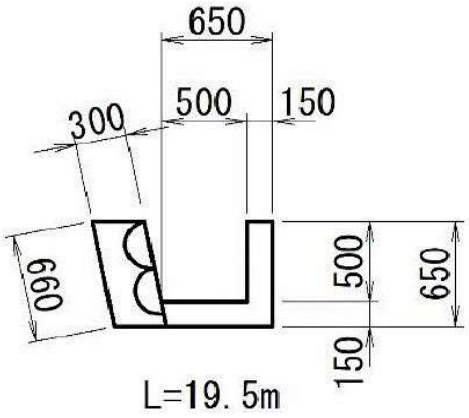

コンクリート取壊

数　量　計　算　書

NO.1

種　別	名　称	算　　式	数　量	単位	略　　図
コンクリート取壊	有筋				
①洪水吐取壊し		(0.20×0.91+0.20×1.70)×0.80+1.70×			
		0.12×0.80+(1.70×0.91−1.36×0.71−			
		0.20×0.20+0.60×0.20)×1.80　＝　1.77			
④床版取壊し		1.00×0.08×3.0　＝　0.24			
⑤水路取壊し		0.020×6.0　＝　0.12			
⑦水路取壊し		0.025×11.0　＝　0.28			
⑧水路取壊し		0.092×30.8　＝　2.83			
⑩吐水槽取壊し		1.90×2.20×1.90−1.50×1.80×1.70			
		＝　3.35			
		計　8.59	8.6	m^3	

①洪水吐取壊し

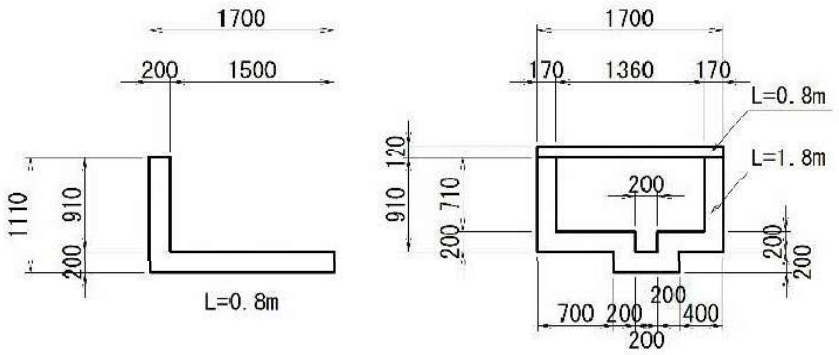

④床版取壊し

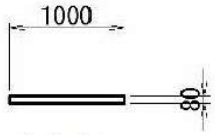

L=3.0m

⑤水路取壊し

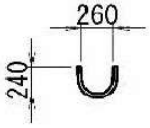

L=6.0m A=0.020m2

⑦水路取壊し

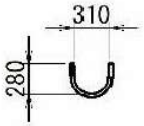

L=11.0m A=0.025m2

⑧水路取壊し

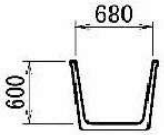

L=30.8m A=0.092m2

コンクリート取壊

数　量　計　算　書

NO.2

種　別	名　称	算　　式	数　量	単位	略　　図

⑩吐水槽取壊し

平 面 図

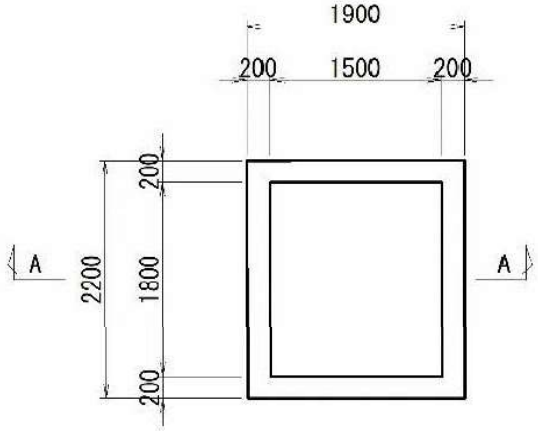

A － A 断面図

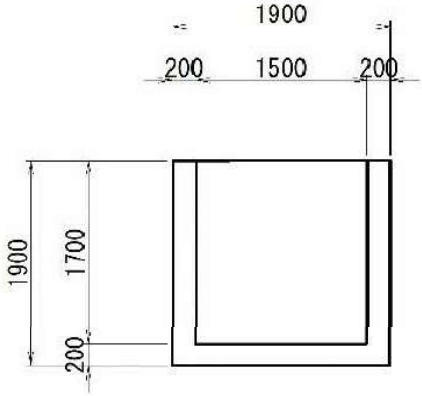

コンクリート取壊

数　量　計　算　書

種　別	名　称	算　　式	数　量	単位
コンクリート取壊	無筋			
②水路取壊し		(0.90×0.60−0.60×0.45)×11.8　＝　3.19		
③水路取壊し		(0.65×0.65−0.50×0.50)×19.5　＝　3.36		
⑥Co舗装取壊し	t=10cm A=50.0m2	50.0×0.10　＝　5.00		
⑨取水施設取壊し	階段部	(0.35×6.10)×0.60−(0.30×0.20×1/2×19)		
		×0.40　＝　1.05		
	袖部	1.00×0.20×5.70×2　＝　2.28		
		計　14.88	14.9	m^3

②水路取壊し

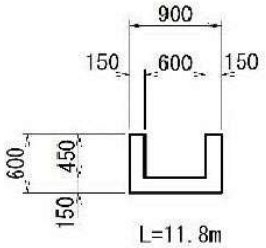

③水路取壊し

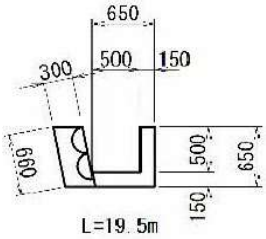

⑨取水施設取壊し

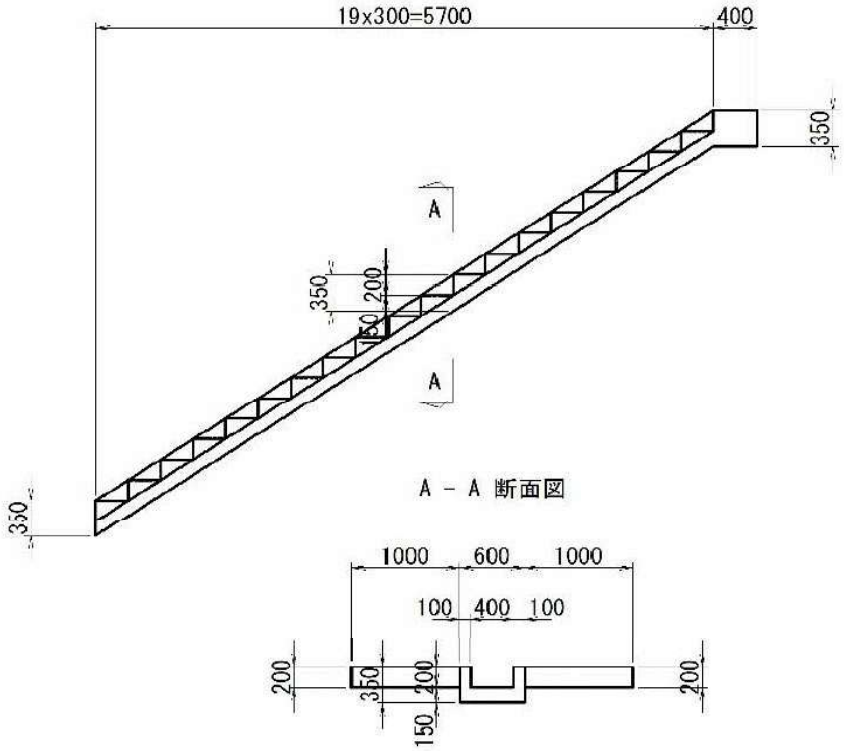

コンクリート取壊し数量根拠図

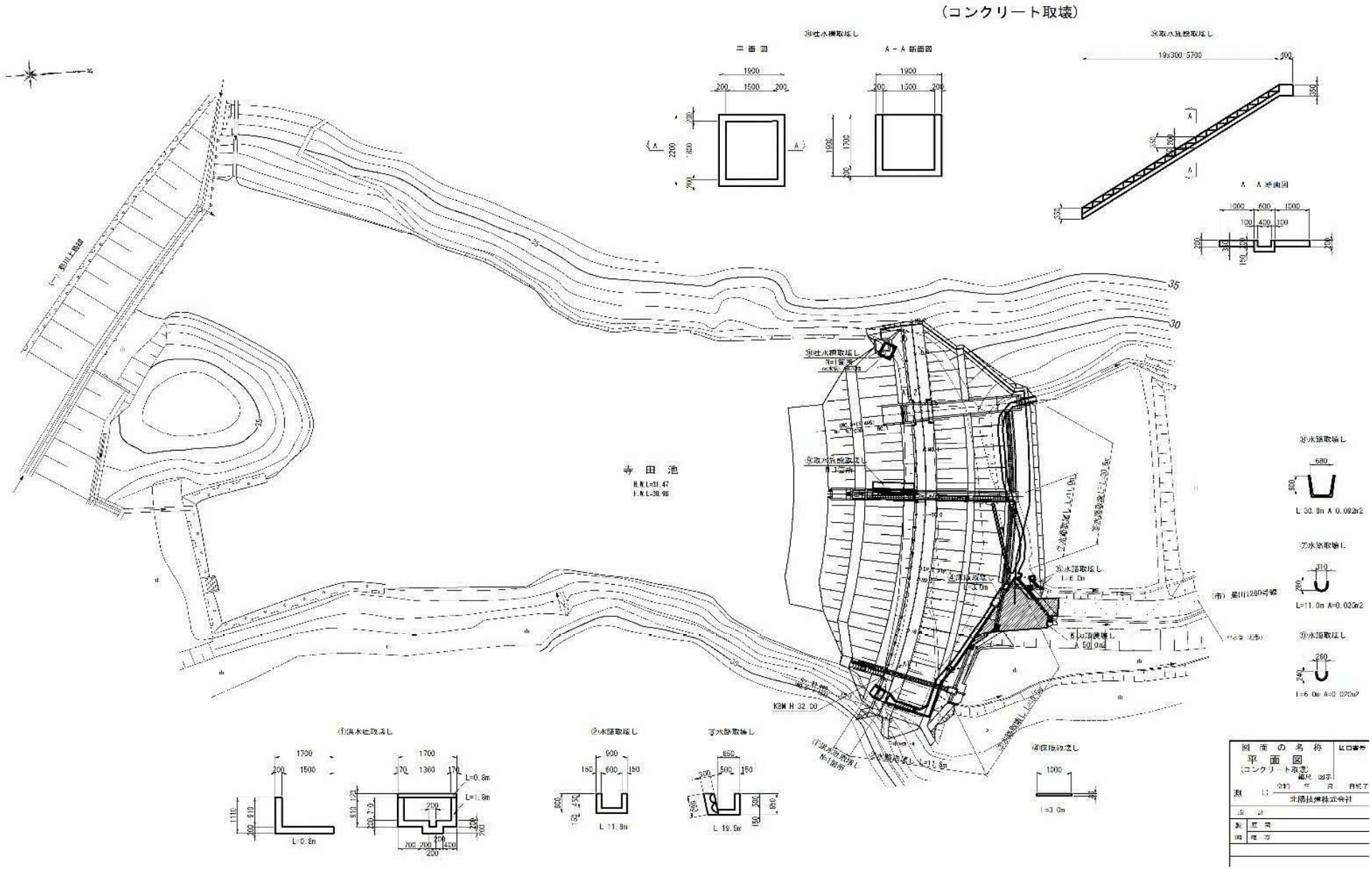

堤体付帯工

布製型枠　　数　量　計　算　書

NO.1

種別	名称	算式			数量	単位	略図
布製型枠	t=40mm						
ブロックⅠ	①	4.19×3.33/2	=	6.98			
	②	(4.19+6.20)/2×1.00	=	5.20			
	③	6.20×9.50	=	58.90			
	④	6.20×(4.36+4.10)/2	=	26.23			
	⑤	6.20×(9.67+9.10)/2	=	58.19			
	⑬	1.00×9.50	=	9.50			
	⑭	1.00×(4.10+4.05)/2	=	4.08			
	⑮	1.00×(9.10+9.00)/2	=	9.05			
	吐水槽控除	0.90×0.73+2.20×2.15−(1.21×0.94)/2	=	−4.82			
	洪水吐工控除	2.79×3.10	=	−8.65			
	1号取水施設工控除	6.20×1.90	=	−11.78			
	〃	1.00×1.90	=	−1.90			
		小計		150.98	151.0	m^2	
	モルタル	150.98×0.05	=	7.55	7.6	m^3	
ブロックⅡ	⑥	6.20×(9.67+9.10)/2	=	58.19			
	⑦	6.20×(7.74+7.28)/2	=	46.56			
	⑧	6.20×(0.97+0.91)/2	=	5.83			
	⑨	(6.20+3.70)/2×(5.33+5.05)/2	=	25.69			
	⑩	3.70×(0.30+0.25)/2	=	1.02			
	⑪	(3.70+0.85)/2×3.51	=	7.99			
	⑫	0.85×0.61/2	=	0.26			
	⑯	1.00×(9.10+9.00)/2	=	9.05			
	⑰	1.00×(7.28+7.20)/2	=	7.24			
	⑱	1.00×(0.91+0.90)/2	=	0.91			
	⑲	1.00×(5.05+4.95)/2	=	5.00			
	⑳	1.00×(1.75+1.50)/2	=	1.63			
		小計		169.37	169.4	m^2	

布製型枠　　数　量　計　算　書

NO.2

種別	名称	算式			数量	単位	略図
	モルタル	169.37×0.06	＝	10.16	10.2	m^3	
	合計	150.98+169.37	＝	320.35	320.4	m^2	
	モルタル	320.35×0.05	＝	16.02	16.0	m^3	
防草シート	布製型枠背面 t=0.64mm				320.4	m^2	

ベントナイトシート　　数　量　計　算　書

種別	名称	算式			数量	単位	略図
ベントナイトシート	テクトシール 2.5×40m				(9) 900.0	巻 m^2	
A1		4.40+6.30+8.60+10.90+8.90	=	39.1			
A2		4.70+15.10+15.50+4.60	=	39.9			
A3		11.10+15.50+13.10	=	39.7			
A4		2.60+15.50+15.50+6.40	=	40.0			
A5		9.30+15.50+13.10	=	37.9			
A6		2.60+15.50+15.50+6.40	=	40.0			
A7		9.30+14.90+14.00+1.80	=	40.0			
A8		11.60+12.30+10.40+5.70	=	40.0			
A9		2.70+6.20+5.60+3.10	=	17.6			
		計		334.2			
		334.2×2.5	=	835.5			
増し張り数量							
M1		0.40×2.40	=	0.96			
M2		0.40×0.95	=	0.38			
M3		1.00×3.54	=	3.54			
M4		0.40×4.32×2	=	3.46			
M5		1.00×2.00×2	=	4.00			
M6		0.40×7.79	=	3.12			
M7		0.40×0.83×2	=	0.66			
M8		0.40×2.20	=	0.88			
M9		0.40×6.80	=	2.72			
		計		19.72			
施工数量		835.50+19.72	=	855.22	855.2	m^2	
ロス数量		900−855.22	=	44.78	44.8	m^2	
合計数量		855.22+44.78	=	900.00	900.0	m^2	

腰ブロック　　数　量　計　算　書

種別	名称	算式			数量	単位	略図
練積ブロック	控え35cm 裏コンt=10cm	1.90×(0.27+0.10)/2	＝	0.35			
		1.90×(5.06+5.10)/2	＝	9.65			
		1.90×(7.02+7.08)/2	＝	13.40			
		1.90×(2.52+2.55)/2	＝	4.82			
		1.90×(8.76+8.83)/2	＝	16.71			
		1.90×(0.59+0.60)/2	＝	1.13			
		計		46.06	46.1	m^2	
裏込材	砕石 C-40	0.34×(0.27+0.10)/2	＝	0.06			
		0.34×(5.06+5.10)/2	＝	1.73			
		0.34×(7.02+7.08)/2	＝	2.40			
		0.34×(2.52+2.55)/2	＝	0.86			
		0.34×(8.76+8.83)/2	＝	2.99			
		0.34×(0.59+0.60)/2	＝	0.20			
		計		8.24	8.2	m^3	
目地材	エラスタイト t=10mm	1.90×0.45×2	＝	1.71	1.7	m^2	
基礎ｺﾝｸﾘｰﾄ	H300-B450	24.26	＝	24.26	24.3	m	
水抜きパイプ	VUφ50 L=0.5m	1m2当たり1本→46m2→46本 46×0.5	＝	23.00	23.0	m	

基礎コンクリート　　数　量　計　算　書

種別	名称	算式			数量	単位	略図
＜10m当り＞							
コンクリート	小型構造物 18N	(0.55×0.30−0.45×0.15×1/2) ×10.0	＝	1.313	1.31	m^3	
型　枠	小型構造物	(0.15+0.30)×10.0	＝	4.50	4.5	m^2	
目地材	エラスタイト t=10mm	0.55×0.30−0.45×0.15×1/2	＝	0.13	0.1	m^2	
養　生	小型構造物				1.31	m^3	
基面整正		0.55×10.0	＝	5.50	5.5	m^2	

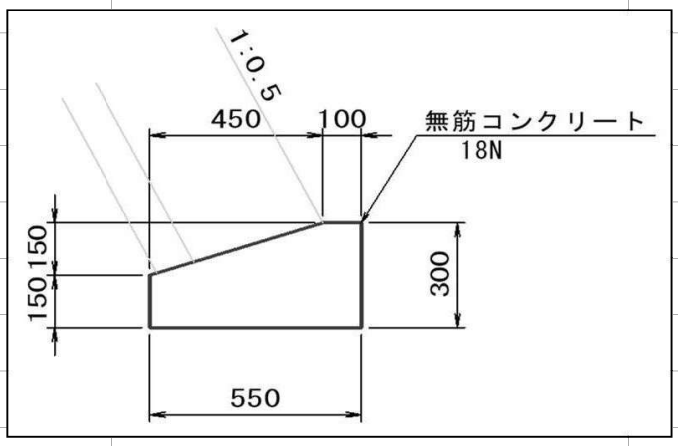

水路工　　数　量　計　算　書

種別	名称	算式			数量	単位	略図
L型水路					24.3	m	
U字溝	150型	6.4+1.2+2.4	＝	10.0	10.0	m	
塩ビ管	VPφ200				4.4	m	
重圧管	φ200				5.4	m	
重圧管	φ250	1.6+2.6+5.0	＝	9.2	9.2	m	
止めコンクリート					3	箇所	
1号集水桝					1	基	
2号集水桝					1	基	
3号集水桝					1	基	
4号集水桝					1	基	
5号集水桝					1	基	

L型水路　　数　量　計　算　書

種別	名称	算式			数量	単位	略図
＜10m当り＞							
コンクリート	小型構造物 18N	{(0.45+0.375)/2×0.15+0.15×0.30} ×10.0	＝	1.069	1.07	m^3	
型　枠	小型構造物	0.45×2×10.0	＝	9.00	9.0	m^2	
均しコンクリート	無筋構造物 18N	(0.45+0.475)/2×0.05×10.0	＝	0.231	0.23	m^3	
型　枠	均しコン用	0.05×10.0	＝	0.50	0.5	m^2	
目地材	エラスタイト t=10mm	(0.45+0.375)/2×0.15+0.15×0.30	＝	0.11	0.1	m^2	
養　生	小型構造物				1.07	m^3	
基面整正		0.45×10.0	＝	4.50	4.5	m^2	

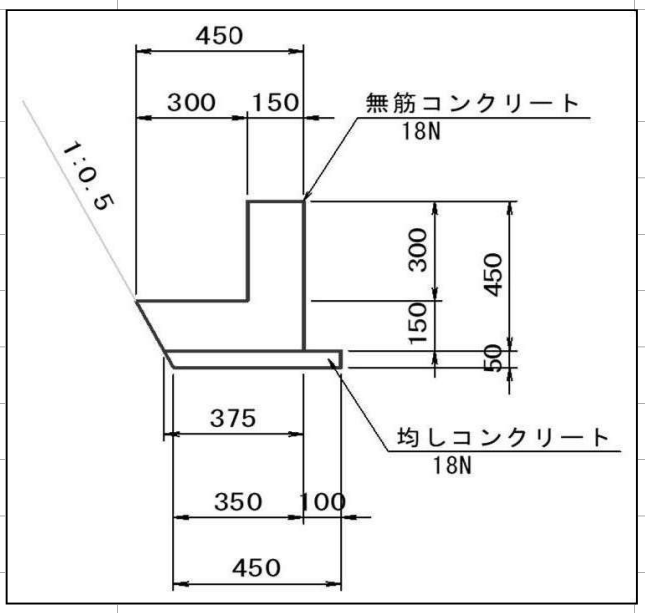

U字溝150型　　数　量　計　算　書

種別	名称	算式			数量	単位	略図
＜10m当り＞							
U字溝	150		＝	10.00	10.0	m	
グレーチング	歩道用		＝	10.00	10.0	m	
均しコンクリート	無筋構造物 18N	0.32×0.05×10.0	＝	0.160	0.16	m^3	
型　枠	均しコン用	0.05×10.0×2	＝	1.00	1.0	m^2	
敷モルタル	1:3	0.003×10.0	＝	0.030	0.03	m^3	
基面整正		0.32×10.0	＝	3.20	3.2	m^2	

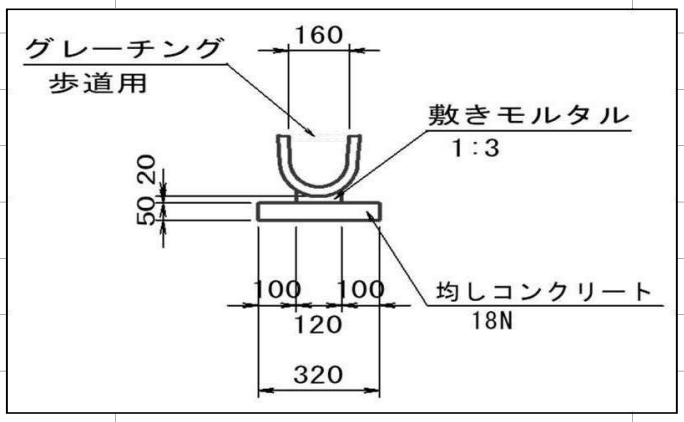

塩ビ管φ200　　数　量　計　算　書

種別	名称	算式		数量	単位	略図
＜10m当り＞						
塩ビ管	φ200		＝ 10.00	10.0	m	
砂		$(0.40 \times 0.40 - 0.20^2 \times \pi / 4) \times 10.0$	＝ 1.29	1.3	m^3	

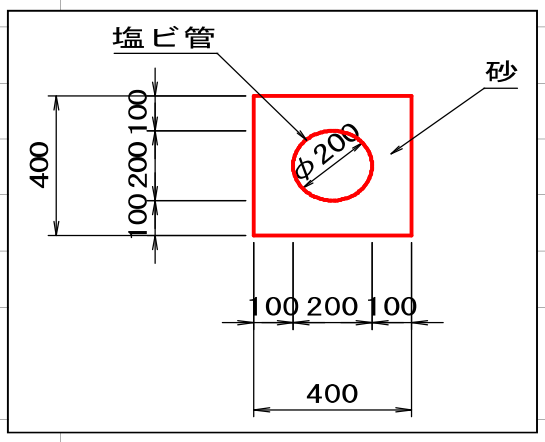

重圧管φ200　　数　量　計　算　書

種別	名称	算式			数量	単位	略図
＜10m当り＞							
重圧管	φ200		＝	10.00	10.0	m	
均しコンクリート	無筋構造物 18N	0.40×0.05×10.0	＝	0.200	0.20	m^3	
型　枠	均しコン用	0.05×10.0×2	＝	1.00	1.0	m^2	
敷モルタル	1:3	0.198×0.02×10.0	＝	0.040	0.04	m^3	
基面整正		0.40×10.0	＝	4.00	4.0	m^2	

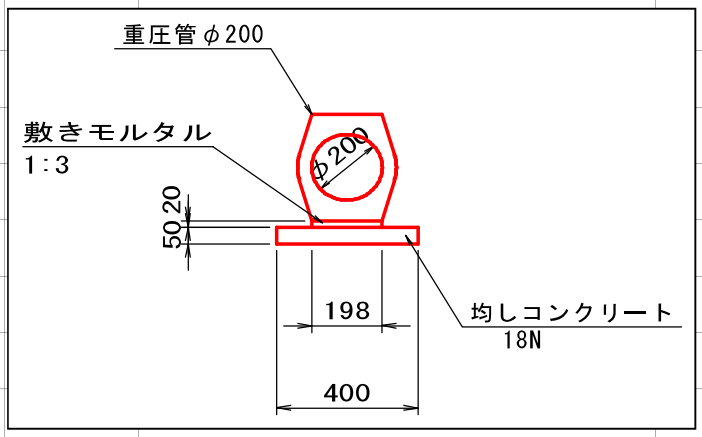

重圧管φ250　　数　量　計　算　書

種別	名称	算式			数量	単位	略図
＜10m当り＞							
重圧管	φ250		＝	10.00	10.0	m	
均しコンクリート	無筋造物 18N	0.43×0.05×10.0	＝	0.215	0.22	m^3	
型　枠	均しコン用	0.05×10.0×2	＝	1.00	1.0	m^2	
敷モルタル	1:3	0.234×0.02×10.0	＝	0.047	0.05	m^3	
基面整正		0.43×10.0	＝	4.30	4.3	m^2	

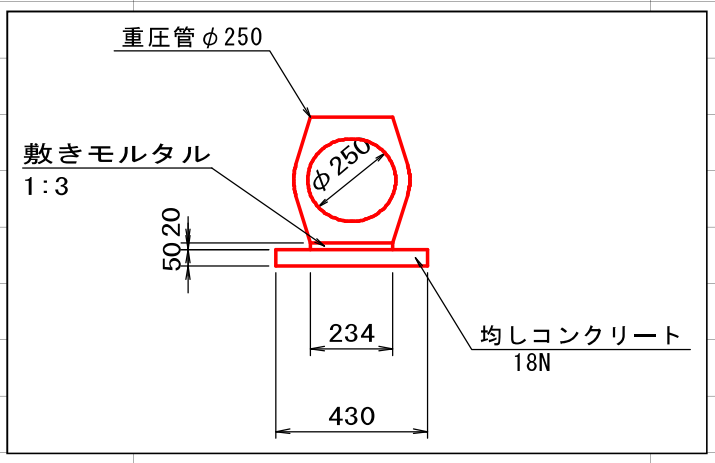

止めコンクリート　　数　量　計　算　書

種別	名称	算式			数量	単位	略図
＜1箇所当り＞							
コンクリート	小型構造物 18N	0.103×0.15	＝	0.015	0.02	m^3	
型　枠	小型構造物	0.15×0.448×2+0.103	＝	0.24	0.2	m^2	
養　生	小型構造物				0.02	m^3	

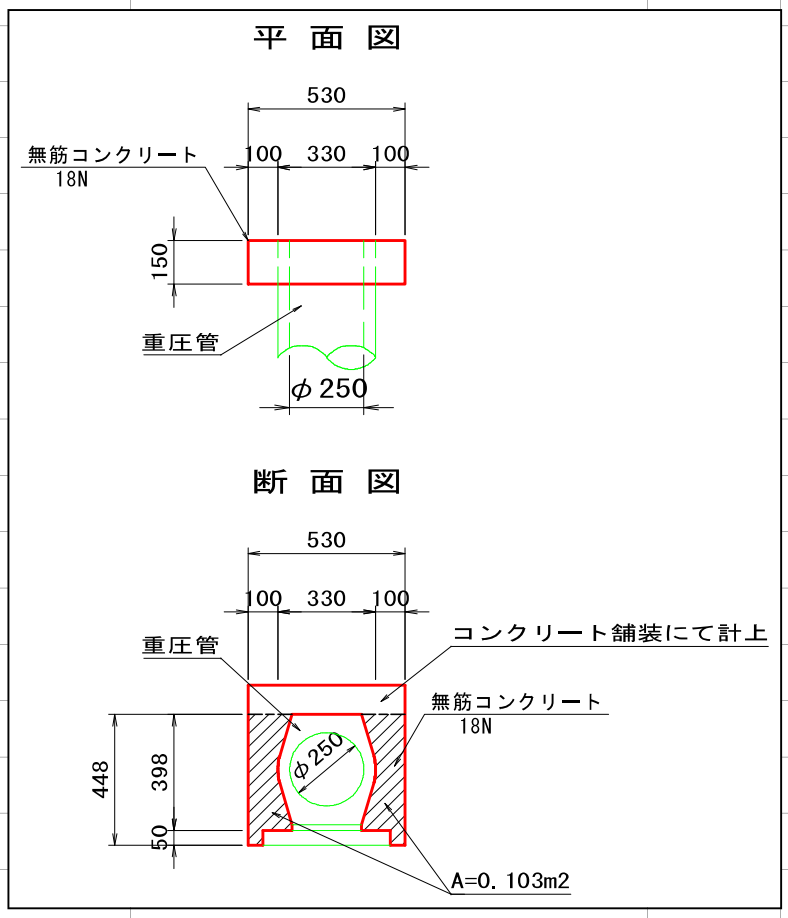

1号集水桝　　数　量　計　算　書

種別	名称	算式			数量	単位	略図
＜1基当り＞							
コンクリート	小型構造物 18N	0.70×0.70×0.65 −0.40×0.40×0.45	＝	0.247			
	グレーチング 控除	0.50×0.50×0.05	＝	−0.013			
	開口部控除	(0.15×0.15−0.05×0.05) ×0.20	＝	−0.004			
	φ200控除	0.20^2×π×1/4×0.15	＝	−0.005			
		計		0.225	0.23	m^3	
型　枠	小型構造物						
	外面	0.70×0.65×4	＝	1.82			
	内面	0.40×0.60×4	＝	0.96			
	開口部	(0.15×0.15−0.05×0.05) ×2+0.15×0.20	＝	0.07			
	開口部控除	(0.15+0.10)×0.20	＝	−0.05			
	φ200控除	0.20^2×π×1/4×2	＝	−0.06			
		計		2.74	2.7	m^2	
均しコンクリート	無筋構造物 18N	0.90×0.90×0.05	＝	0.041	0.04	m^3	
型　枠	均しコン用	0.05×0.90×4	＝	0.18	0.2	m^2	
養　生	小型構造物				0.23	m^3	
グレーチング	T−6 □400用				1	組	
基面整正		0.90×0.90	＝	0.81	0.8	m^2	

2号集水桝　　数　量　計　算　書

種別	名称	算式			数量	単位	略図
＜1基当り＞							
コンクリート	小型構造物 18N						
		0.80×0.80×0.75 −0.50×0.50×0.55	＝	0.343			
	グレーチング 控除	0.60×0.60×0.05	＝	−0.018			
	重圧管 φ200控除	0.080×0.15	＝	−0.012			
	φ200控除	$0.20^2 \times \pi \times 1/4 \times 0.15$	＝	−0.005			
		計		0.308	0.31	m^3	
型　枠	小型構造物						
	外面	0.80×0.75×4	＝	2.40			
	内面	0.50×0.70×4	＝	1.40			
	重圧管 φ200控除	0.080×2	＝	−0.16			
	φ200控除	$0.20^2 \times \pi \times 1/4 \times 2$	＝	−0.06			
		計		3.58	3.6	m^2	
均しコンクリート	無筋構造物 18N	1.00×1.00×0.05	＝	0.050	0.05	m^3	
型　枠	均しコン用	0.05×1.00×4	＝	0.20	0.2	m^2	
養　生	小型構造物				0.31	m^3	
グレーチング	T−14 □500用				1	組	
基面整正		1.00×1.00	＝	1.00	1.0	m^2	

3号集水桝　　数　量　計　算　書

種別	名称	算式			数量	単位	略図
＜1基当り＞							
コンクリート	小型構造物 18N						
	底版	1.10×1.10×0.20	＝	0.242			
	背面側壁	1.10×0.20×1.12	＝	0.246			
	左側側壁	0.70×0.72×0.20 +0.16×0.40×1/2×0.20	＝	0.107			
	右側側壁	(0.70×0.15+0.035×0.57)×0.20 +0.365×0.73×1/2×0.20	＝	0.052			
	前面側壁	1.10×0.20×0.72− 0.26×0.20×0.57	＝	0.129			
	重圧管 φ200控除	0.080×0.20	＝	−0.016			
		計		0.760	0.76	m^3	
型　枠	小型構造物						
	底版	1.10×0.20×4	＝	0.88			
	背面側壁	(1.10+0.70)×1.12	＝	2.02			
	左側側壁	(1.10+0.70)×0.72+(0.20+0.36)/2×0.40+ 0.16×0.40/2+0.431×0.20	＝	1.53			
	右側側壁外面	(1.12+0.72)×0.20+0.035×0.72+ 0.665×0.15+0.365×0.73/2	＝	0.63			
	右側側壁内面	0.035×0.72+ 0.665×0.15+0.365×0.73/2	＝	0.26			
	右側開口部	(0.816+0.30+0.57)×0.20	＝	0.34			
	前面側壁	(1.10+0.70)×0.72−0.26×0.57×2	＝	1.00			
	前面開口部	(0.57×2+0.26)×0.20	＝	0.28			
		計		6.94	6.9	m^2	
均しコンクリート	無筋構造物 18N	1.30×1.30×0.05	＝	0.085	0.09	m^3	
型　枠	均しコン用	0.05×1.30×4	＝	0.26	0.3	m^2	
養　生	小型構造物				0.76	m^3	
基面整正		1.30×1.30	＝	1.69	1.7	m^2	

4号集水桝　　数　量　計　算　書

種別	名称	算式			数量	単位	略図
＜1基当り＞							
コンクリート	小型構造物 18N						
		0.80×0.80×0.68 −0.50×0.50×0.48	＝	0.315			
	グレーチング 控除	0.60×0.60×0.05	＝	−0.018			
	重圧管 φ250控除	0.109×0.15	＝	−0.016			
	開口部控除	(0.15×0.38−0.05×0.05) ×(0.25+0.32)	＝	−0.031			
		計		0.250	0.25	m^3	
型　枠	小型構造物						
	外面	0.80×0.68×4	＝	2.18			
	内面	0.50×0.63×4	＝	1.26			
	開口部	(0.38×0.15−0.05×0.05)×4 +(0.25+0.32)×0.15	＝	0.30			
	重圧管 φ250控除	0.109×2	＝	−0.22			
	開口部控除	(0.38+0.33)×(0.25+0.32)×2	＝	−0.81			
		計		2.71	2.7	m^2	
均しコンクリート	無筋構造物 18N	1.00×1.00×0.05	＝	0.050	0.05	m^3	
型　枠	均しコン用	0.05×1.00×4	＝	0.20	0.2	m^2	
養　生	小型構造物				0.25	m^3	
グレーチング	T−14 □500用				1	組	
基面整正		1.00×1.00	＝	1.00	1.0	m^2	

5号集水桝　　数　量　計　算　書

種別	名称	算式			数量	単位	略図
＜1基当り＞							
コンクリート	小型構造物 18N						
		0.80×0.80×0.85 −0.50×0.50×0.65	＝	0.382			
	グレーチング 控除	0.60×0.60×0.05	＝	−0.018			
	重圧管 φ250控除	0.109×0.15	＝	−0.016			
	開口部控除	(0.15×0.55−0.05×0.05)×0.26	＝	−0.021			
		計		0.327	0.33	m^3	
型　枠	小型構造物						
	外面	0.80×0.85×4	＝	2.72			
	内面	0.50×0.80×4	＝	1.60			
	開口部	(0.55×0.15−0.05×0.05)×2 +0.26×0.15	＝	0.20			
	重圧管 φ250控除	0.109×2	＝	−0.22			
	開口部控除	(0.55+0.50)×0.26	＝	−0.27			
		計		4.03	4.0	m^2	
均しコンクリート	無筋構造物 18N	1.00×1.00×0.05	＝	0.050	0.05	m^3	
型　枠	均しコン用	0.05×1.00×4	＝	0.20	0.2	m^2	
養　生	小型構造物				0.33	m^3	
グレーチング	T−14 □500用				1	組	
基面整正		1.00×1.00	＝	1.00	1.0	m^2	

1 号 集 水 桝

平 面 図

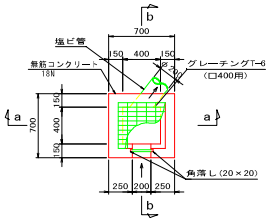

a − a 断 面 図

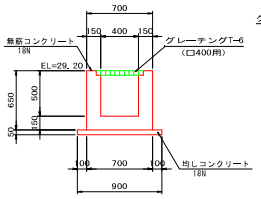

b − b 断 面 図

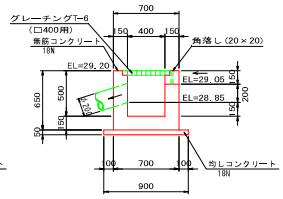

2 号 集 水 桝

平 面 図

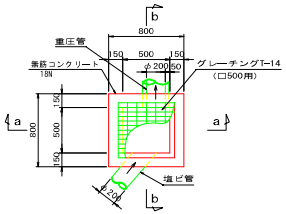

a − a 断 面 図

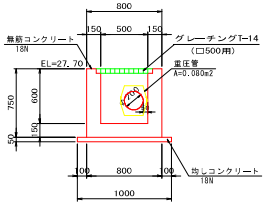

b − b 断 面 図

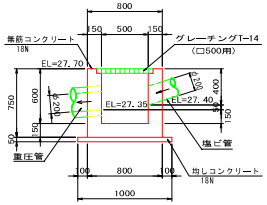

3 号 集 水 桝

平 面 図

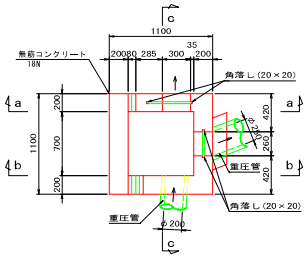

a − a 断 面 図

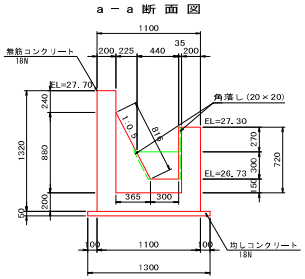

b − b 断 面 図

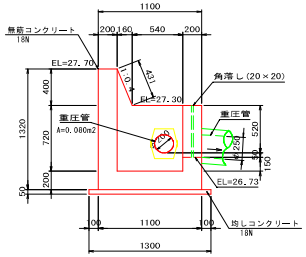

c − c 断 面 図

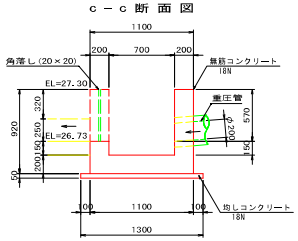

4 号 集 水 桝

平 面 図

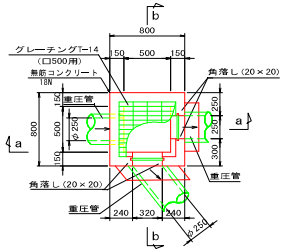

a − a 断 面 図

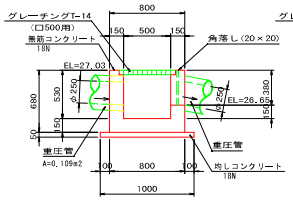

b − b 断 面 図

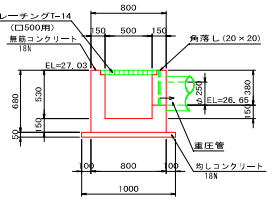

5 号 集 水 桝

平 面 図

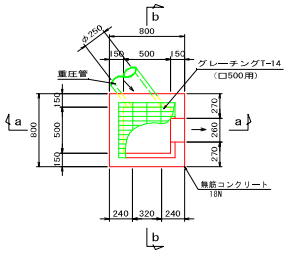

a − a 断 面 図

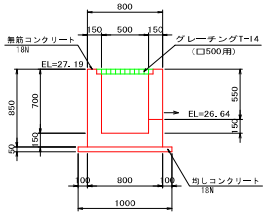

b − b 断 面 図

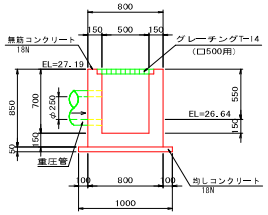

擁壁工　　数　量　計　算　書

種別	名称	算式			数量	単位	略図
重力式擁壁		5.37	＝	5.37	5.4	m	
平均高		(0.70+0.30)/2	＝	0.500	0.50	m	
＜10m当り＞							
コンクリート	小型構造物 18N	(0.20+0.40)/2×0.50×10.0	＝	1.500	1.50	m^3	
型　枠	小型構造物	(0.50+0.539)×10.0	＝	10.39	10.4	m^2	
均しコンクリート	無筋構造物 18N	0.60×0.05×10.0	＝	0.300	0.30	m^3	
型　枠	均しコン用	0.05×2×10.0	＝	1.00	1.0	m^2	
養　生	小型構造物				1.5	m^3	
基面整正		0.60×10.0	＝	6.00	6.0	m^2	

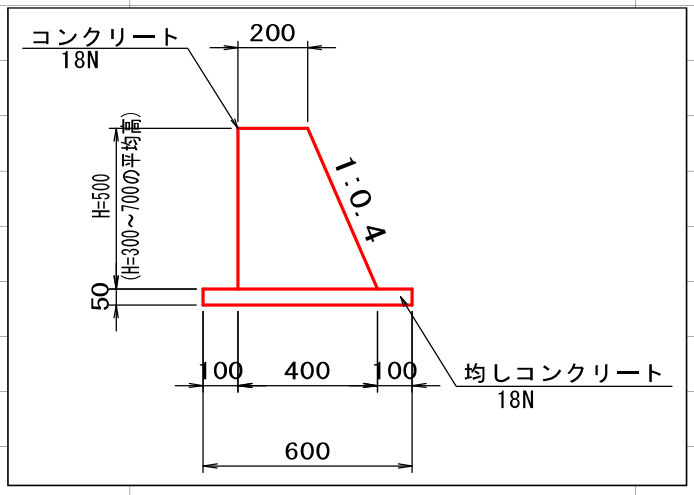

舗装工　　数　量　計　算　書

種別	名称	算式			数量	単位	略図
コンクリート舗装	4,4MPa t=10cm	49.49	＝	49.49	49.5	m^2	
溶接金網	φ3.2 100×100	コンクリート舗装数量より	＝	49.49	49.5	m^2	

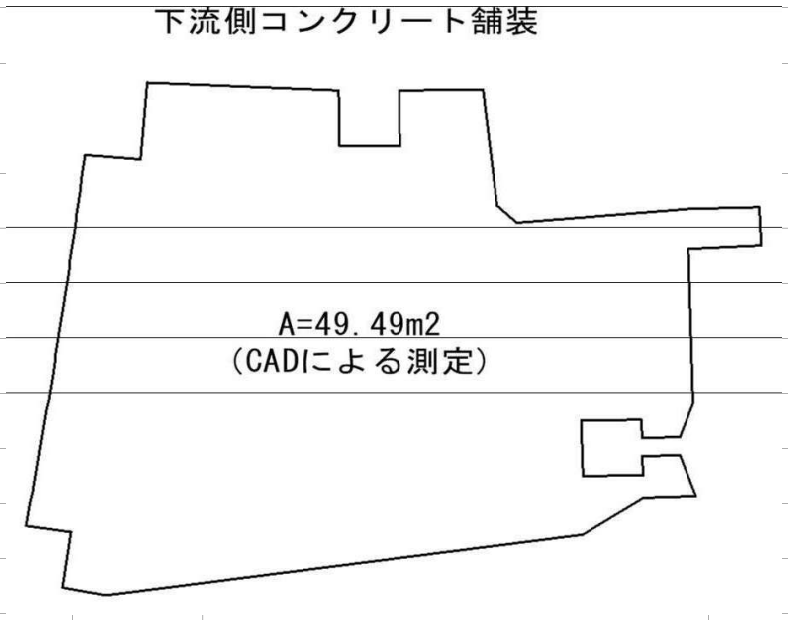

防護柵工　　数　量　計　算　書

種別	名称	算式			数量	単位	略図
立入り防止フェンス	H1200						
		51.8	＝	51.80	51.8	m	
片開き門扉	H1200 W1200		＝	3.0	3	箇所	
1号基礎ブロック	180×180 ×H450	1+4+6+13+3	＝	27	27	個	
2号基礎ブロック	300×300 ×H500	2×3	＝	6.0	6	個	
	基礎砕石 RC-40,t=100	0.4×0.4×6	＝	1.0	1	m^2	

立入り防止フェンス

Ｈ１２００（メッシュ間隔50mm）

S=1：20（A1）
S=1：40（A3）

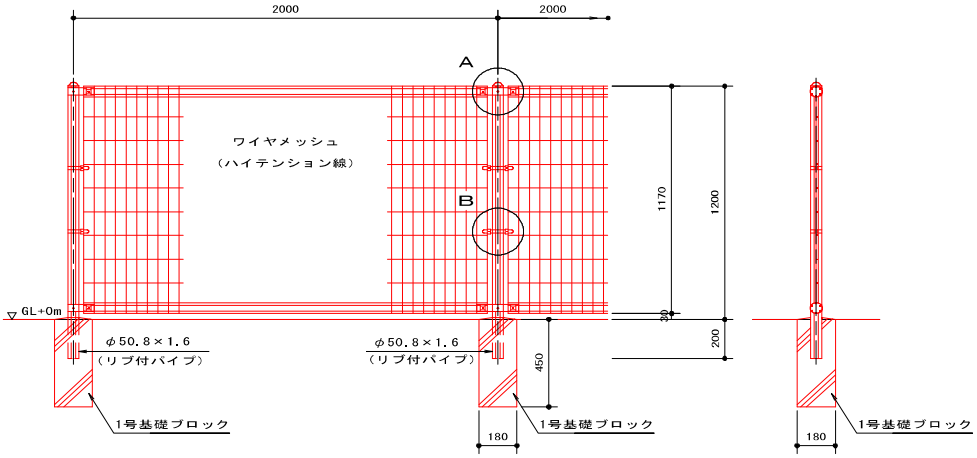

（昭和５７年改正の建築基準法・同施行令に基づく風圧力 ＧＬ＋０ｍ に依る）

片開き門扉

Ｈ１２００×Ｗ１２００（メッシュ間隔50mm）

S=1：20（A1）
S=1：40（A3）

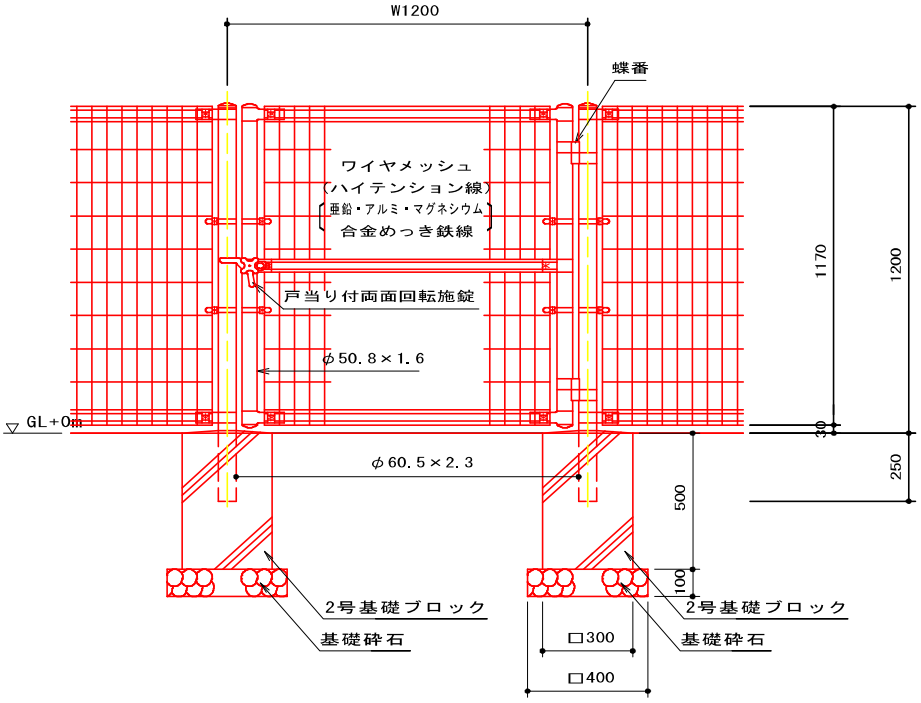

立上りドレーン　　数　量　計　算　書

1式当り

種別	名称	算式		数量	単位	略図
立上りドレーン				1	式	
＜1式当り＞						
ドレーン材	クラッシャラン C-40	1.00×2.98×(5.63+5.85)/2	＝ 17.11			
		1.00×(2.98+3.33)/2 ×(1.19+1.24)/2	＝ 3.83			
		1.00×3.33×(11.14+11.38)/2	＝ 37.50			
		1.00×3.33×(10.23+10.67)/2	＝ 34.80			
		1.00×3.33×(2.63+2.74)/2	＝ 8.94			
	取水施設工 控除	1.027×1.0	＝ −1.03			
		計	101.15	101.2	m^3	

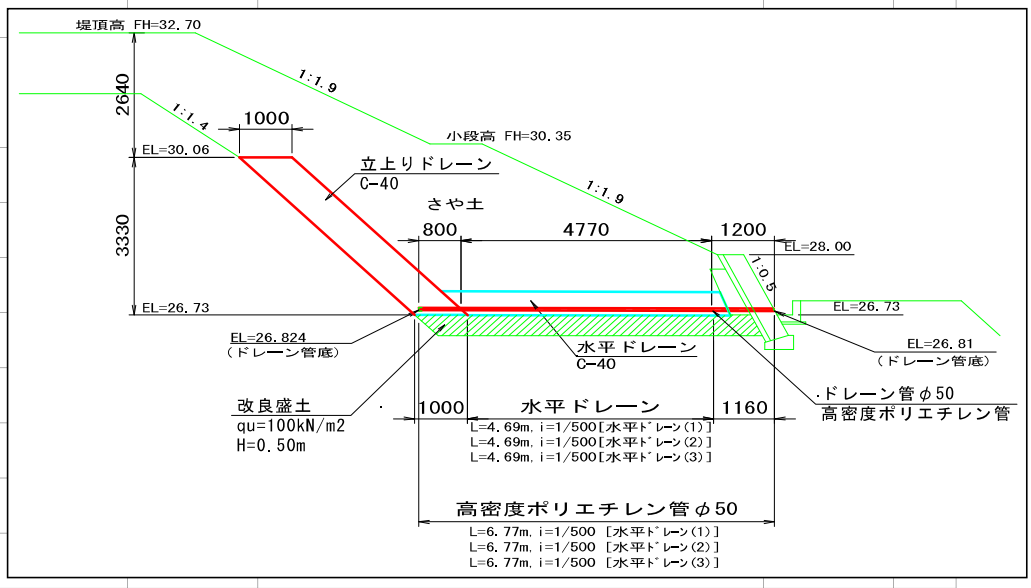

水平ドレーン　　数　量　計　算　書

種別	名称	算式			数量	単位	略図
水平ドレーン					3	箇所	
＜1箇所当り＞							
ドレーン材	クラッシャラン C-40	0.50×0.50×(4.99+4.69)/2	＝	1.21	1.2	m^3	
ドレーン管φ50	高密度ポリエチレン管(有孔管)	6.77	＝	6.77	6.8	m	
吸い出し防止材	不織布	0.50×4×(4.99+4.69)/2	＝	9.68	9.7	m	

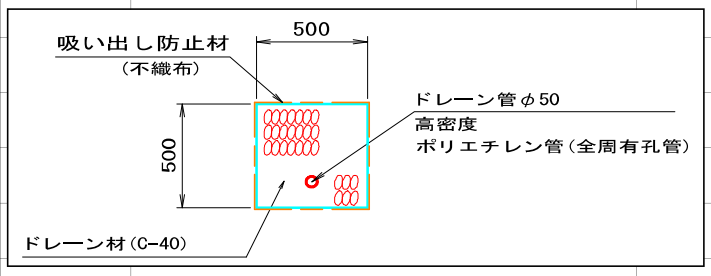

洪 水 吐 工（土 工）

洪水吐工(土工)　　数　量　集　計　表

工　　種	名　　称	規　　格	数　　量	単 位	摘　　要
掘　削　工	床　　掘		43.2	m3	
	基　面　整　正		29.6	m2	
盛　土　工	埋　　戻	人力	6.9	m3	流用土
	埋　戻　(1)	2.5m未満	0.3	m3	流用土
	盛　　土	人力	1.1	m3	流用土
	改　良　盛　土	人力	6.4	m3	流用土
	さ　や　土	人力	28.6	m3	搬入土
	粘　性　土	B＞4.0m	9.0	m3	搬入土
	〃	2.5m未満	1.7	m3	搬入土
	〃	人力	2.5	m3	搬入土
残 土 処 理 工			26.0	m3	土工流用フロー図より

洪水吐工土工

数 量 計 算 書

NO.1

測　点	点間 距離(m)	平均 距離(m)	床　掘 断面(m2)	床　掘 数量(m3)	基 面 整 正 断面(m)	基 面 整 正 数量(m2)				
NO.0	0.00	0.52	0.0	0.0	0.0	0.0				
+1.04	1.04	1.07	2.1	2.2	0.0	0.0				
+2.13	1.09	0.68	2.1	1.4	0.0	0.0				
+2.40	0.27	0.80	3.8	3.0	0.0	0.0				
+3.73	1.33	0.67	8.2	5.5	0.0	0.0				
+3.73'	0.00	0.15	8.2	1.2	0.0	0.0				
+4.03	0.30	0.30	7.1	2.1	0.0	0.0				
+4.33	0.30	0.30	6.8	2.0	3.7	1.1				
+4.63	0.30	0.65	5.8	3.8	3.6	2.3				
+5.63	1.00	0.50	5.8	2.9	3.6	1.8				
+5.63'	0.00	0.29	5.8	1.7	3.6	1.0				
+6.20	0.57	0.65	5.8	3.8	3.6	2.3				
+6.93	0.73	0.37	1.0	0.4	3.1	1.1				
+6.93'	0.00	0.15	2.3	0.3	3.1	0.5				
+7.23	0.30	0.43	0.5	0.2	3.0	1.3				
+7.78	0.55	0.69	0.5	0.3	3.0	2.1				
+8.60	0.82	0.41	0.0	0.0	3.0	1.2				
+8.60'	0.00	1.55	0.0	0.0	0.0	0.0				
+11.69	3.09	2.05	0.0	0.0	0.0	0.0				
+12.69	1.00	1.80	0.0	0.0	0.0	0.0				
+15.29	2.60	1.30	0.0	0.0	0.0	0.0				
+15.29'	0.00	0.54	0.0	0.0	3.1	1.7				
+16.37	1.08	0.54	2.2	1.2	3.1	1.7				
+16.37'	0.00	0.15	4.2	0.6	3.1	0.5				
+16.67	0.30	0.30	4.2	1.3	3.1	0.9				
+16.97	0.30	0.30	4.2	1.3	3.1	0.9				
+17.27	0.30	1.02	2.7	2.7	3.1	3.1				
+19.00	1.73	1.43	2.7	3.8	3.1	4.4				
+20.12	1.12	0.56	2.7	1.5	3.1	1.7				
計	20.12	20.12		43.2		29.6				

洪水吐工土工

数 量 計 算 書

NO.2

測　点	点間 距離(m)	平均 距離(m)	埋 戻（人 力） 断面(m2)	埋 戻（人 力） 数量(m3)	埋戻(2.5m未満) 断面(m2)	埋戻(2.5m未満) 数量(m3)	盛 土（人 力） 断面(m2)	盛 土（人 力） 数量(m3)		
NO.0	0.00	0.52	0.0	0.0	0.0	0.0	0.0	0.0		
+1.04	1.04	1.07	0.0	0.0	0.0	0.0	0.0	0.0		
+2.13	1.09	0.68	0.0	0.0	0.0	0.0	0.0	0.0		
+2.40	0.27	0.80	0.0	0.0	0.0	0.0	0.0	0.0		
+3.73	1.33	0.67	0.0	0.0	0.0	0.0	0.0	0.0		
+3.73'	0.00	0.15	0.0	0.0	0.0	0.0	0.0	0.0		
+4.03	0.30	0.30	0.0	0.0	0.0	0.0	0.3	0.1		
+4.33	0.30	0.30	0.5	0.2	0.0	0.0	0.4	0.1		
+4.63	0.30	0.65	1.0	0.7	0.0	0.0	0.7	0.5		
+5.63	1.00	0.50	1.0	0.5	0.0	0.0	0.7	0.4		
+5.63'	0.00	0.29	1.6	0.5	0.3	0.1	0.0	0.0		
+6.20	0.57	0.65	1.6	1.0	0.3	0.2	0.0	0.0		
+6.93	0.73	0.37	0.3	0.1	0.0	0.0	0.0	0.0		
+6.93'	0.00	0.15	0.7	0.1	0.0	0.0	0.0	0.0		
+7.23	0.30	0.43	0.1	0.0	0.0	0.0	0.0	0.0		
+7.78	0.55	0.69	0.1	0.1	0.0	0.0	0.0	0.0		
+8.60	0.82	1.96	0.0	0.0	0.0	0.0	0.0	0.0		
+11.69	3.09	2.05	0.0	0.0	0.0	0.0	0.0	0.0		
+12.69	1.00	1.80	0.0	0.0	0.0	0.0	0.0	0.0		
+15.29	2.60	1.84	0.0	0.0	0.0	0.0	0.0	0.0		
+16.37	1.08	0.54	0.7	0.4	0.0	0.0	0.0	0.0		
+16.37'	0.00	0.15	1.4	0.2	0.0	0.0	0.0	0.0		
+16.67	0.30	0.30	1.4	0.4	0.0	0.0	0.0	0.0		
+16.97	0.30	0.30	1.4	0.4	0.0	0.0	0.0	0.0		
+17.27	0.30	1.02	0.8	0.8	0.0	0.0	0.0	0.0		
+19.00	1.73	1.43	0.8	1.1	0.0	0.0	0.0	0.0		
+20.12	1.12	0.56	0.8	0.4	0.0	0.0	0.0	0.0		
計	20.12	20.12		6.9		0.3		1.1		

洪水吐工土工

数 量 計 算 書

測　点	点間 距離(m)	平均 距離(m)	改良盛土(人力) 断面(m2)	改良盛土(人力) 数量(m3)	さや土(人力) 断面(m2)	さや土(人力) 数量(m3)				
NO.0	0.00	0.52	0.3	0.2	0.0	0.0				
+1.04	1.04	1.07	0.9	1.0	0.0	0.0				
+2.13	1.09	0.68	1.5	1.0	0.0	0.0				
+2.40	0.27	0.80	1.4	1.1	0.0	0.0				
+3.73	1.33	0.67	1.4	0.9	0.0	0.0				
+3.73'	0.00	0.15	1.4	0.2	0.0	0.0				
+4.03	0.30	0.30	1.0	0.3	0.0	0.0				
+4.33	0.30	0.30	0.8	0.2	0.0	0.0				
+4.63	0.30	0.65	0.5	0.3	0.0	0.0				
+5.63	1.00	0.50	0.5	0.3	0.0	0.0				
+5.63'	0.00	0.29	0.0	0.0	1.3	0.4				
+6.20	0.57	0.65	0.0	0.0	1.3	0.8				
+6.93	0.73	0.37	0.0	0.0	2.2	0.8				
+6.93'	0.00	0.15	0.0	0.0	2.2	0.3				
+7.23	0.30	0.43	0.0	0.0	2.6	1.1				
+7.78	0.55	0.69	0.0	0.0	2.4	1.6				
+8.60	0.82	1.96	0.0	0.0	2.4	4.7				
+11.69	3.09	2.05	0.0	0.0	2.3	4.7				
+12.69	1.00	1.80	0.0	0.0	2.8	5.0				
+15.29	2.60	1.84	0.2	0.4	2.5	4.6				
+16.37	1.08	0.54	0.2	0.1	1.9	1.0				
+16.37'	0.00	0.15	0.2	0.0	1.9	0.3				
+16.67	0.30	0.30	0.2	0.1	1.8	0.5				
+16.97	0.30	0.30	0.2	0.1	1.6	0.5				
+17.27	0.30	1.02	0.2	0.2	0.9	0.9				
+19.00	1.73	1.43	0.0	0.0	0.7	1.0				
+20.12	1.12	0.56	0.0	0.0	0.7	0.4				
計	20.12	20.12		6.4		28.6				

洪水吐工土工

数 量 計 算 書

測　点	点間 距離(m)	平均 距離(m)	粘 性 土(B ＞ 4.0) 断面(m2)	数量(m3)	粘性土(2.5m未満) 断面(m2)	数量(m3)	粘 性 土 (人 力) 断面(m2)	数量(m3)		
+0.89	0.00	0.08	0.0	0.0	0.0	0.0	0.0	0.0		
+1.04	0.15	0.62	2.1	1.3	0.0	0.0	0.0	0.0		
+2.13	1.09	0.68	2.1	1.4	0.0	0.0	0.0	0.0		
+2.40	0.27	0.80	3.8	3.0	0.0	0.0	0.4	0.3		
+3.73	1.33	0.67	3.9	2.6	1.0	0.7	1.1	0.7		
+3.73'	0.00	0.15	2.4	0.4	1.0	0.2	1.5	0.2		
+4.03	0.30	0.30	0.9	0.3	1.7	0.5	1.9	0.6		
+4.33	0.30	0.30	0.0	0.0	0.8	0.2	1.5	0.5		
+4.63	0.30	0.29	0.0	0.0	0.4	0.1	0.7	0.2		
+4.90	0.27	0.14	0.0	0.0	0.0	0.0	0.0	0.0		
計	4.01	4.01		9.0		1.7		2.5		

洪 水 吐 工（構 造 物）

洪水吐工　　数　量　集　計　表

名　　称	材　質	形　状 及び寸法	流入部	移行部	放水路	減勢工	取合水路	単位
コンクリート	鉄筋構造物	21N	8.22	8.74	24.42	10.85	0.98	m3
均しコンクリート	無筋構造物	18N	0.60	0.56	1.45	0.64	0.12	m3
型　　枠	鉄筋構造物		26.8	33.8	93.4	51.3	8.6	m2
型　　枠	均しコン用		0.3	0.3	1.1	0.7	0.2	m2
養　　生	鉄筋構造物		8.22	8.74	24.42	10.85	0.98	m3
目 地 材	ｴﾗｽﾁｯｸﾌｨﾗｰ	t=20mm	2.6	2.4	2.6			m2
止 水 板		CC-200		7.2	6.5	6.8		m
ペイント塗布	油性			1.1	0.9	0.8		m2
ダウエルバー	D16 VPφ20	L=1000 L=500		29	27	31		本
サイドドレーン	クラッシャラン C-40			(1.1) 0.1	(8.1) 0.80			m m3
吸出防止材	不織布			1.1	7.7			m2
ウイープホール	Φ50			1	5			個
足場工	枠組		4.5	29.2	81.8	39.5		掛m2
2次製品床版	B3000×L1000 t=125			1				枚
〃	B2900×L1000 t=125			1				枚
〃	B1200×L100 t=125						1	枚
支 承 材	ｴﾗｽﾀｲﾄ	t=10mm		1.0			0.3	m2
アンカー筋D16	L=300			0.9				Kg
転落防止柵	H=1.10			7.8				m
3号基礎ブロック	300×300 ×H450			6.0				個
鉄筋 D13	SD295		504.3	515.5	1,188.6	696.2	71.3	Kg
鉄筋 D16	SD295				445.2			Kg

流入部　　数　量　計　算　書

NO.1

種　別	名　称	算　　式		数　量	単位
コンクリート	鉄筋構造物 21N				
	カットオフ	(0.20+0.30)/2×0.70×3.10	＝ 0.543		
	底版	(3.10+3.524)/2×4.028×0.30	＝ 4.002		
	側壁	(0.25+0.462)/2×2.12×4.028 ×2×1/2	＝ 3.040		
	ハンチ	0.15×0.15×1/2×(2.969+0.143+ 3.254)/2×2	＝ 0.072		
	越流堰	0.218×2.60	＝ 0.567		
		計	8.224	8.22	m3
型　枠	鉄筋構造物				
	A-A断面 カットオフ	1.00×3.10+ (0.20+0.30)/2×0.70×2	＝ 3.45		
	底版	0.30×4.028×2	＝ 2.42		
	側壁	(2.12×1.005+1.97)×4.028 ×2×1/2	＝ 16.52		
	ハンチ	0.15×√2×(2.969+0.143+ 3.254)/2×2	＝ 1.35		
	越流堰	1.17×2.60	＝ 3.04		
		計	26.78	26.8	m2
均しコンクリート	無筋構造物 18N	(3.30+3.724)/2 ×3.428×0.05	＝ 0.602	0.6	m3
型　枠	均しコン用	3.428×0.05×2	＝ 0.34	0.3	m2
養　生	鉄筋構造物			8.22	m3
目地材	エラスチックフィラー t=20mm				
	B断面	2.59	＝ 2.59	2.6	m2
足場工	枠組				
	側壁外面	(2.42+2.00)/2×0.798×2	＝ 3.53		
	側壁内面	(2.12+2.00)/2×0.228×2	＝ 0.94		
		計	4.47	4.5	掛m2

側面図

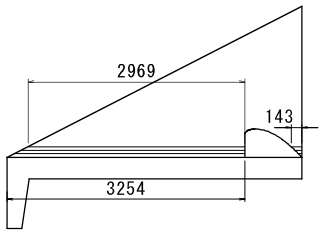

越流堰

斜率=1.005(1:0.1)

足場工

外面

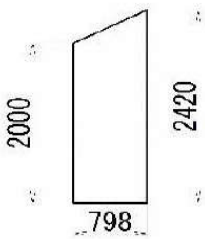

内面

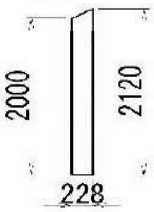

流入部　　数　量　計　算　書

NO.2

種　別	名　称	算　　式	数　量	単位	略　　図
鉄筋 D13	SD295	鉄筋重量表より　504.26	504.3	Kg	

A － A 断面図

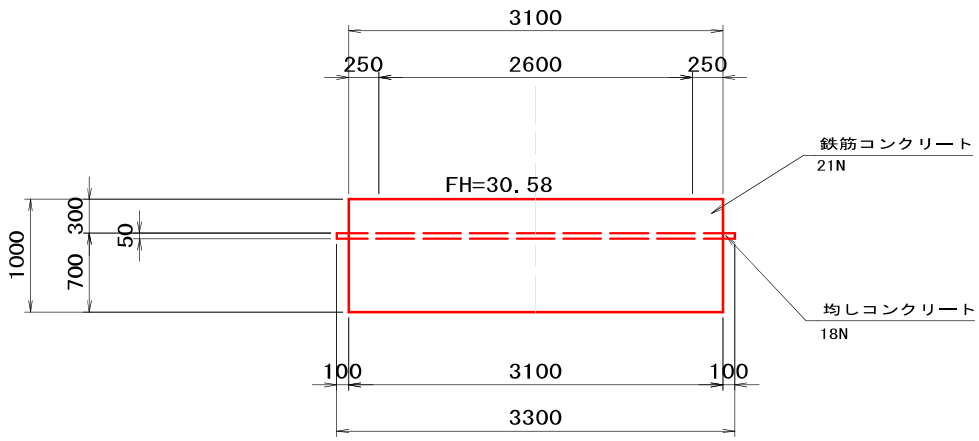
3100
250
2600
250
鉄筋コンクリート
21N
FH=30. 58
1000
300
50
700
均しコンクリート
18N
100
3100
100
3300

B － B 断面図

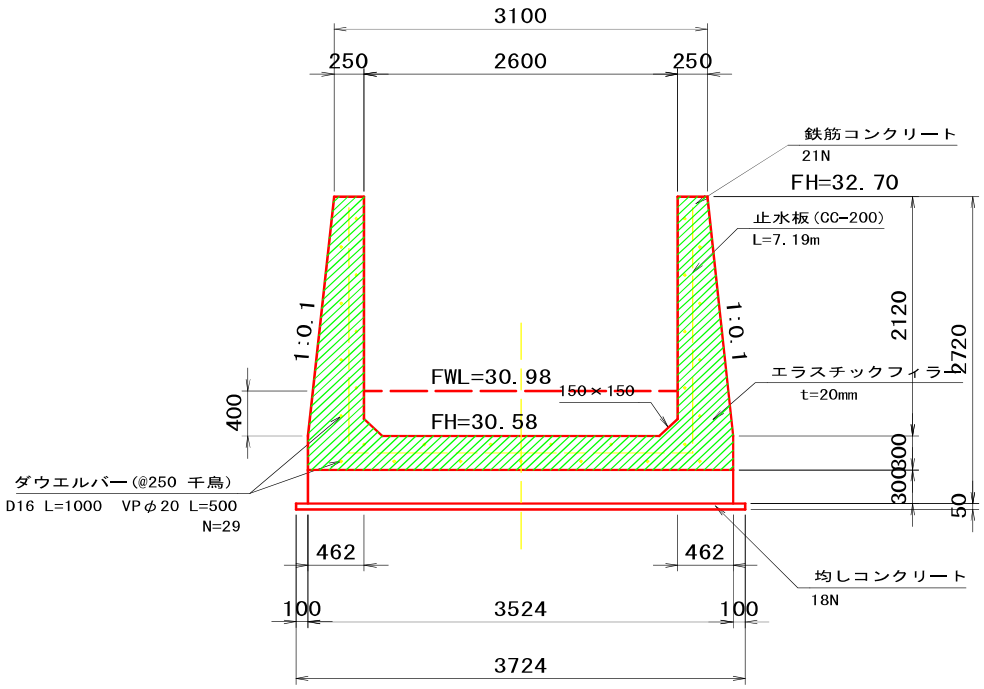
3100
250
2600
250
鉄筋コンクリート
21N
FH=32. 70
止水板（CC-200）
L=7. 19m
1:0. 1
1:0. 1
2120
2720
FWL=30. 98
150×150
エラスチックフィラー
t=20mm
400
FH=30. 58
300
300
50
ダウエルバー（@250 千鳥）
D16 L=1000 VPφ20 L=500
N=29
462
462
均しコンクリート
18N
100
3524
100
3724

移行部　　数　量　計　算　書

NO.1

種　別	名　称	算　　式			数　量	単位	略　　図
コンクリート	鉄筋構造物 21N						
	底版	(3.524+2.824)/2×0.30 ×3.20	＝	3.047			
	側壁	(0.25+0.462)/2×2.12×3.20 ×2	＝	4.830			
	ハンチ	0.15×0.15×1/2×3.20×2	＝	0.072			
	受台	(0.60+0.90)/2×0.30×3.524	＝	0.793			
		計		8.742	8.74	m3	
型　枠	鉄筋構造物						
	B断面	{(0.25+0.462)/2×2.12+0.15×0.15/2} ×2+3.524×0.30	＝	2.59			
	底版	0.30×3.219×2	＝	1.93			
	側壁外面	{2.120×1.005×3.219}×2	＝	13.72			斜率=1.005(1:0.1)
	側壁内面	1.97×3.219×2	＝	12.68			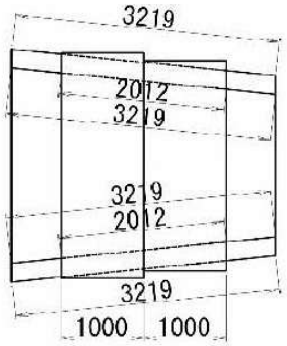
	ハンチ	0.15×√2×3.219×2	＝	1.37			
	受台	(0.60+0.90)/2×0.30×2 +0.30×3.524	＝	1.51			
		計		33.80	33.8	m2	
均しｺﾝｸﾘｰﾄ	無筋構造物 18N	(3.724+3.024)/2×3.30 ×0.05	＝	0.557	0.56	m3	
型　枠	均しコン用	3.30×0.05×3.219/3.20×2	＝	0.33	0.3	m2	
養　生	鉄筋構造物				8.7	m3	
目地材	ｴﾗｽﾁｯｸﾌｨﾗｰ t=20mm						
	D断面	2.38	＝	2.38	2.4	m2	
止水板	CC-200						
	B断面	7.19	＝	7.19	7.2	m	

移行部　　数　量　計　算　書

NO.2

種　別	名　称	算　式			数　量	単位	略　図
ペイント塗布	油性	3.524×0.30	＝	1.06	1.1	m2	
ダウエルバー	D16 L1000 VPφ20 L500						
	B断面	29	＝	29	29	本	
足場工	枠組						
	側壁外面	2.42×3.219×2	＝	15.58			
	側壁内面	2.12×3.219×2	＝	13.65			
			計	29.23	29.2	掛m2	
サイドドレーン		1.10×1	＝	1.10	1.1	m	
	クラッシャラン C-40	(0.33+0.30)/2×0.30×1.10	＝	0.10	0.1	m3	
	吸出防止材 不織布	(0.33+0.30+0.30)×1.10 +(0.33+0.30)/2×0.30	＝	1.12	1.1	m2	
	ウイープ ホールφ50	1	＝	1.0	1	個	
2次製品床版	3000×1000×125	1.0	＝	1.0	1	枚	
	2900×1000×125	1.0	＝	1.0	1	枚	
アンカー筋	D16 L=300	0.30×1.56×2	＝	0.936	0.9	Kg	
支承材	エラスタイト t=10mm	0.25×2.012×2	＝	1.01	1.0	m2	
転落防止柵	H=1100	(3.50+0.42)×2	＝	7.84	7.8	m	
3号基礎ブロック	300×300 ×H450	6.0	＝	6.0	6	個	
鉄筋 D13	SD295	鉄筋重量表より		515.53	515.5	Kg	

B － B 断面図

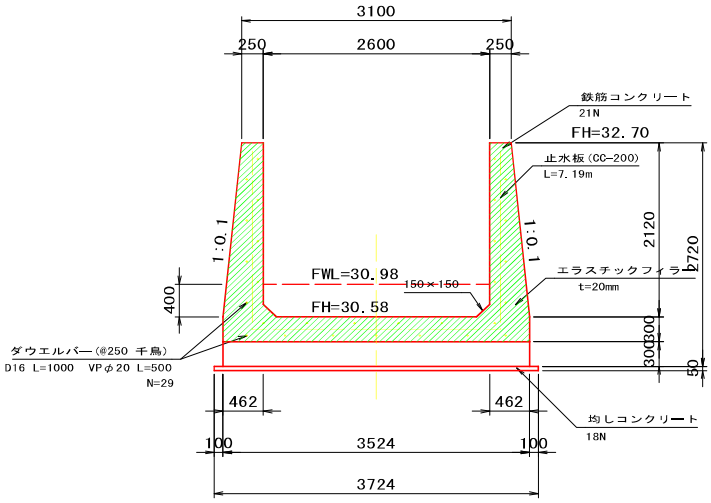

C － C 断面図

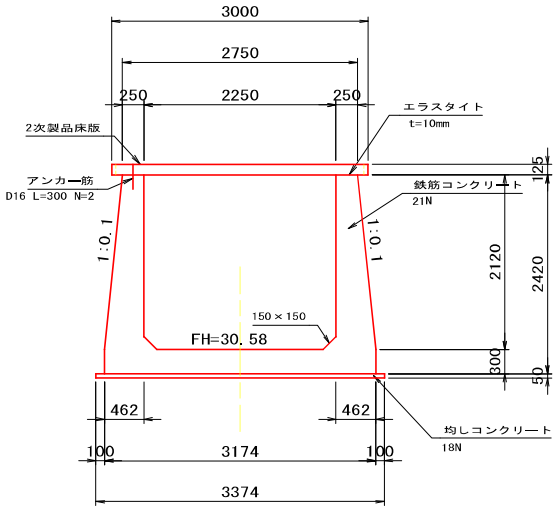

D － D 断面図

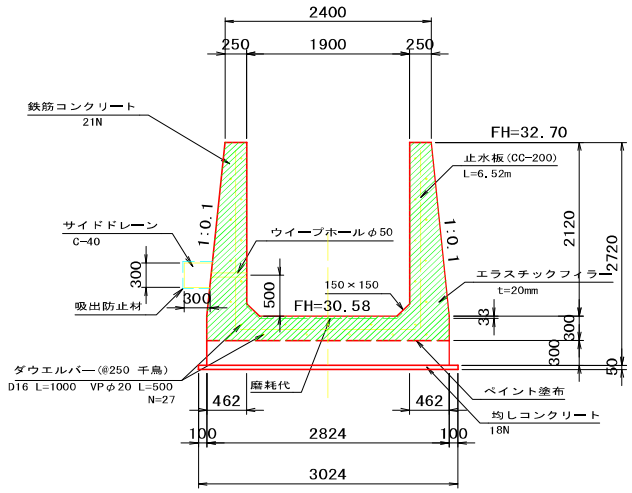

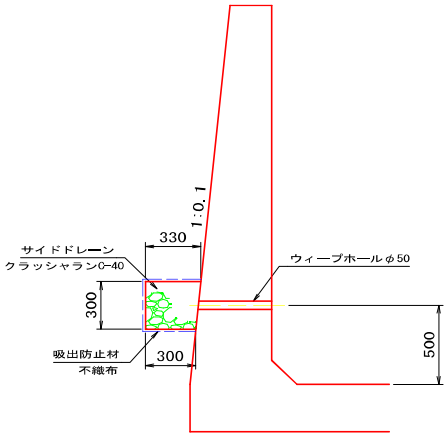

転落防止柵

S=1：20（A1）
S=1：40（A3）

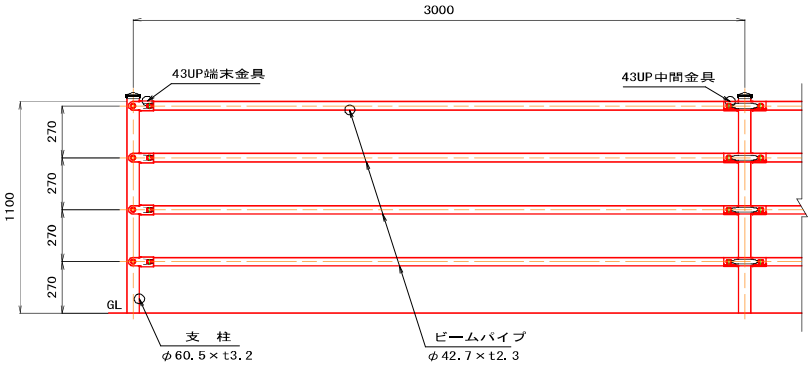

基礎ブロック建込図

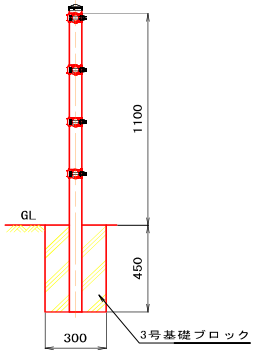

放水路　　数　量　計　算　書

NO.1

種　別	名　称	算　　式	数　量	単位	略　　図
コンクリート	鉄筋構造物 21N				
	底版	{(2.824+2.788)/2×4.465+(2.788+2.884)/2×1.00+(2.884+2.852)/2×3.975}×0.333+0.146×0.30/2×2.852 ＝　8.975			
	側壁	{(0.25+0.462)/2×2.12+(0.25+0.444)/2×1.936}/2×4.465×2　＝　6.369			
	〃	{(0.25+0.444)/2×1.936+(0.25+0.492)/2×2.421}/2×1.00×2　＝　1.570			
	〃	{(0.25+0.492)/2×2.421+(0.25+0.476)/2×2.258}/2×3.975×2　＝　6.828			受台
	ハンチ	0.15×0.15/2×9.44×2　＝　0.212			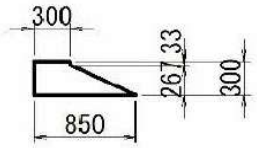
	受台	{0.30×0.033+(0.30+0.85)/2×0.267}×2.824　＝　0.462			
		計　24.416	24.42	m3	
型　枠	鉄筋構造物				
	底版	(0.333×9.44+0.146×0.30/2)×2　＝　6.33			
	側壁外面	{(2.12+1.936)/2×4.465+(1.936+2.421)/2×1.00+(2.421+2.258)/2×3.975}×1.005×2 ＝　41.27			斜率=1.005(1:0.1)
	側壁内面	{(1.97+1.786)/2×4.465+(1.786+2.271)/2×1.00+(2.271+2.108)/2×3.975}×2 ＝　38.23			
	ハンチ	0.15×√2×9.44×2　＝　4.01			
	受台	{0.30×0.033+(0.30+0.85)/2×0.267}×2+0.30×2.824　＝　1.17			
	D断面	{(0.25+0.462)/2×2.12+0.15×0.15/2}×2+0.30×2.824　＝　2.38			
		計　93.39	93.4	m2	
均しｺﾝｸﾘｰﾄ	無筋構造物 18N	{(3.024+2.988)/2×4.865+(2.988+3.084)/2×1.00+(3.084+3.052)/2×3.675}×0.05 ＝　1.447	1.45	m3	
型　枠	均しコン用	9.54×0.05×2+3.024×0.05　＝　1.11	1.1	m2	
養　生	鉄筋構造物		24.4	m3	

放水路　　数　量　計　算　書

種　別	名　称	算　　式	数　量	単位	略　　図
目地材	ｴﾗｽﾁｯｸﾌｨﾗｰ t=20mm				
	G断面	2.61 ＝ 2.61	2.6	m2	
止水板	CC-200				
	D断面	6.52 ＝ 6.52	6.5	m	
ペイント塗布	油性	2.824×0.30 ＝ 0.85	0.9	m2	
ダウエルバー	D16 L1000 VPφ20 L500				
	D断面	27 ＝ 27	27	本	
足場工	枠組				
	外面	{(2.453+2.269)/2×4.465+(2.269+2.754)/2×1.00+(2.754+2.591)/2×3.975}×2 ＝ 47.35			
	内面	{(2.12+2.00)/2×2.911+(2.00+2.421)/2×0.868+(2.421+2.258)/2×3.975}×2 ＝ 34.43			
		計 81.78	81.8	掛m2	

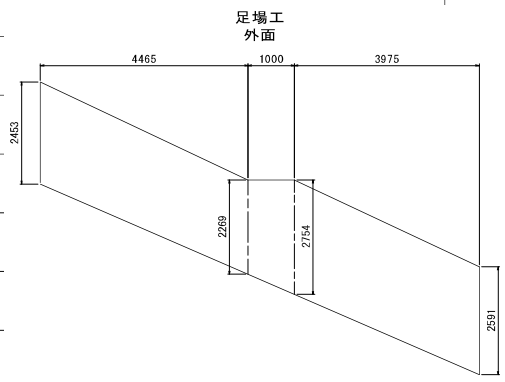

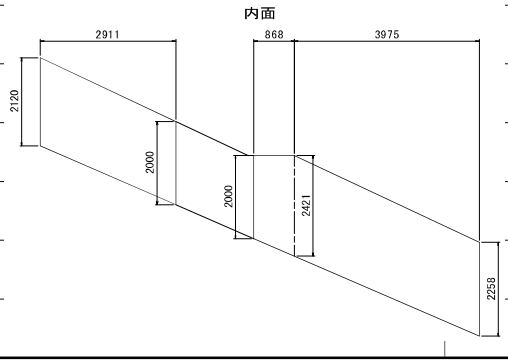

放水路　　数　量　計　算　書

種　別	名　称	算　　式			数　量	単位	略　　図
サイドドレーン		8.14×1	＝	8.14	8.1	m	
	クラッシャラン C-40	(0.33+0.30)/2×0.30×8.14	＝	0.77	0.8	m3	
	吸出防止材 不織布	(0.33+0.30+0.30)×8.14 +(0.33+0.30)/2×0.30	＝	7.66	7.7	m2	
	ウイープ ホールφ50	5	＝	5.0	5	個	
鉄筋 D13	SD295	鉄筋重量表より		1188.61	1188.6	Kg	
鉄筋 D16	SD295	鉄筋重量表より		445.24	445.2	Kg	

D － D 断面図

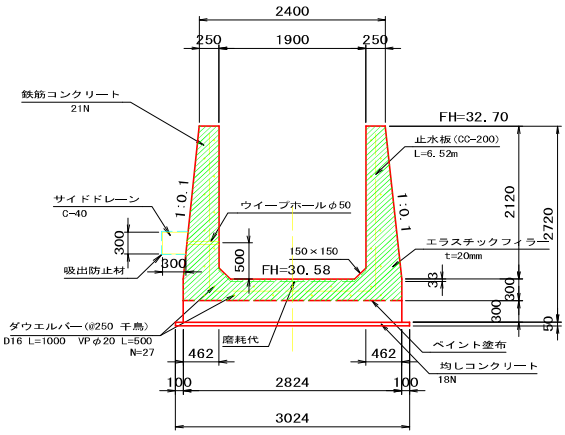

E － E 断面図

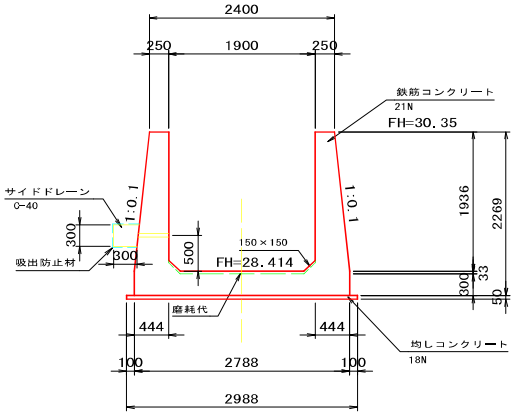

F － F 断面図

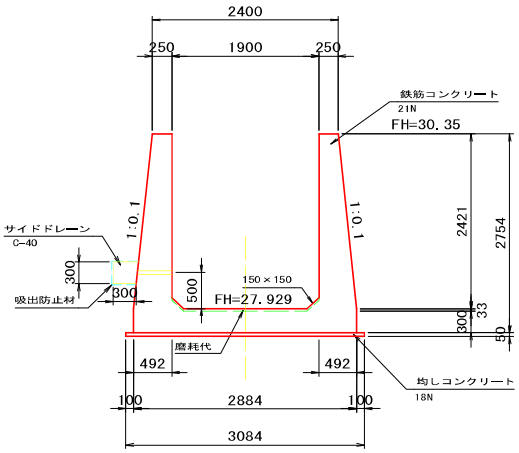

G － G 断面図

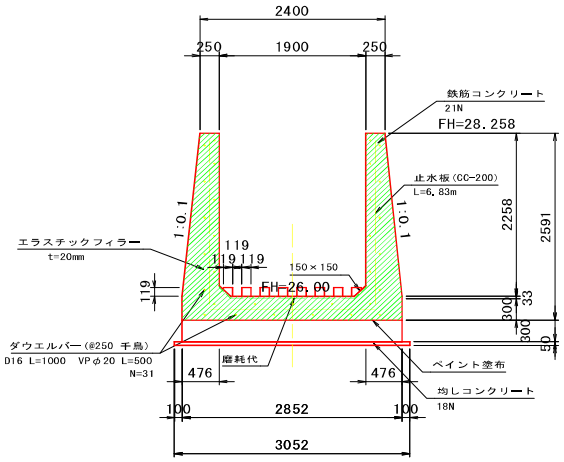

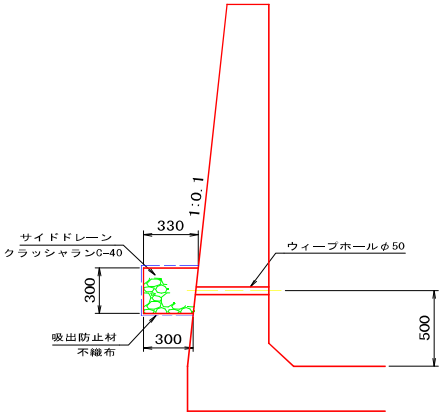

減勢工　　数　量　計　算　書

NO.1

種　別	名　称	算　　式	数　量	単位	略　　図
コンクリート	鉄筋構造物 21N				
	底版	2.852×0.30×3.676　＝　3.145			
	側壁	(0.25+0.476)/2×2.258×(3.45 +3.676)/2×2+(0.25+0.476)/2× 2.258×1.90 ＝　7.398			
	ハンチ	0.15×0.15/2×(2.835+3.135)/2 ×2　＝　0.067			
	受台	{(0.90+0.60)/2×0.333−0.30×0.033} ×2.852　＝　0.684			
	シュートブロック	(0.119×0.245/2×0.119)×8　＝　0.014			
	バッフルピア	(0.046+0.274)/2×0.228×0.171 ×5　＝　0.031			
	エンドシル	(0.025+0.365)/2×0.170 ×1.90　＝　0.063			
	開口部控除	(0.25+0.459)/2×2.088×0.70　＝　−0.52			
	〃	(0.373+0.403)/2×0.30×0.30　＝　−0.035			
		計　10.847	10.85	m3	
型　枠	鉄筋構造物				
	底版	(3.676×2+2.852)×0.30　＝　3.06			
	側壁外面	2.258×1.005×{(3.45+3.676)/2×2 +(2.40+2.852)/2}　＝　22.13			斜率=1.005(1:0.1)
	側壁内面	2.108×(3.20×2+1.90)　＝　17.50			
	ハンチ	0.15×√2×(2.835+3.135)/2 ×2　＝　1.27			
	受台	{(0.90+0.60)/2×0.333−0.30×0.033) ×2+0.30×2.852　＝　1.34			
	G断面	{(0.25+0.476)/2×2.258+0.15×0.15/2} ×2+0.333×2.852　＝　2.61			
	シュートブロック	0.119×0.119×8+0.119×0.245/2 ×16　＝　0.35			
	バッフルピア	(0.228+0.322)×5+(0.046+0.274)/2 ×0.228×10　＝　3.11			
	エンドシル	0.38×1.90　＝　0.72			
	開口部	(0.25+0.459)/2×2.088×2 +0.459×0.70　＝　1.80			
	〃	(0.373+0.403)/2×0.30×2+ (0.373+0.403)×0.30　＝　0.47			
	開口部控除	{2.088×(1+1.005)×0.70}+ 0.30×0.30×(1+1.005)　＝　−3.11			
		計　51.25	51.3	m2	
均しコンクリート	無筋構造物 18N	3.052×4.176×0.05　＝　0.637	0.64	m3	

受台

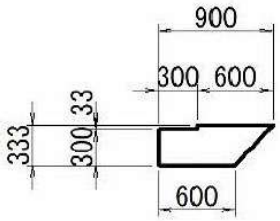

減勢工　　数　量　計　算　書

NO.2

種　別	名　称	算　　式		数　量	単位	略　　図
型　枠	均しコン用	(4.176+3.052)×0.05×2	＝　0.72	0.7	m2	
養　生	鉄筋構造物			10.85	m3	
止水板	CC-200					
	G断面	6.83	＝　6.83	6.8	m	
ペイント塗布	油性	2.582×0.30	＝　0.77	0.8	m2	
ダウエルバー	D16 L1000 VPφ20 L500					
	G断面	31	＝　31	31	本	
足場工	枠組					
	外面	{(3.45+3.676)/2×2.258+0.30×3.676}×2+ (2.40+2.852)/2×2.258+0.30×2.852	＝　25.08			
	内面	2.258×3.20×2	＝　14.45			
			計　39.53	39.5	掛m2	

足場工

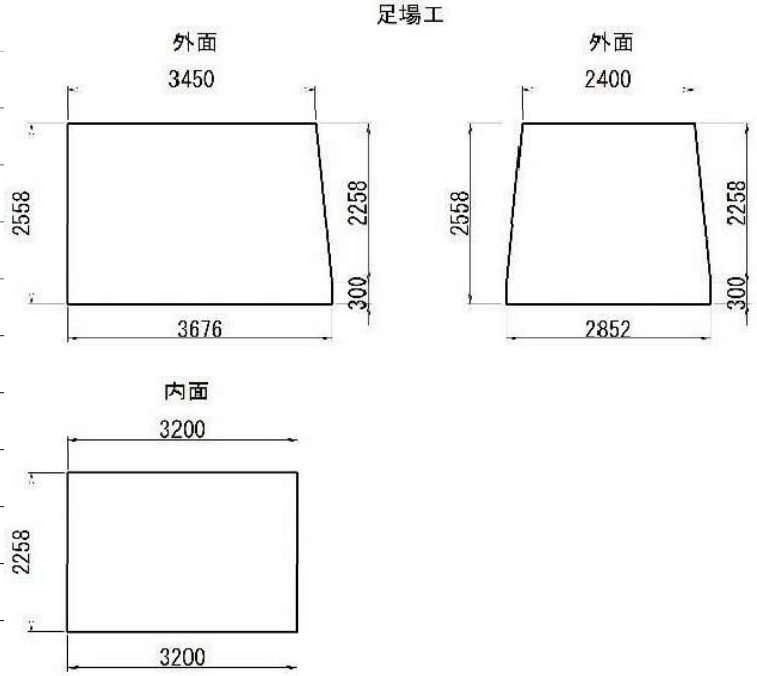

鉄筋 D13	SD295	鉄筋重量表より	696.24	696.2	Kg	

G － G 断面図

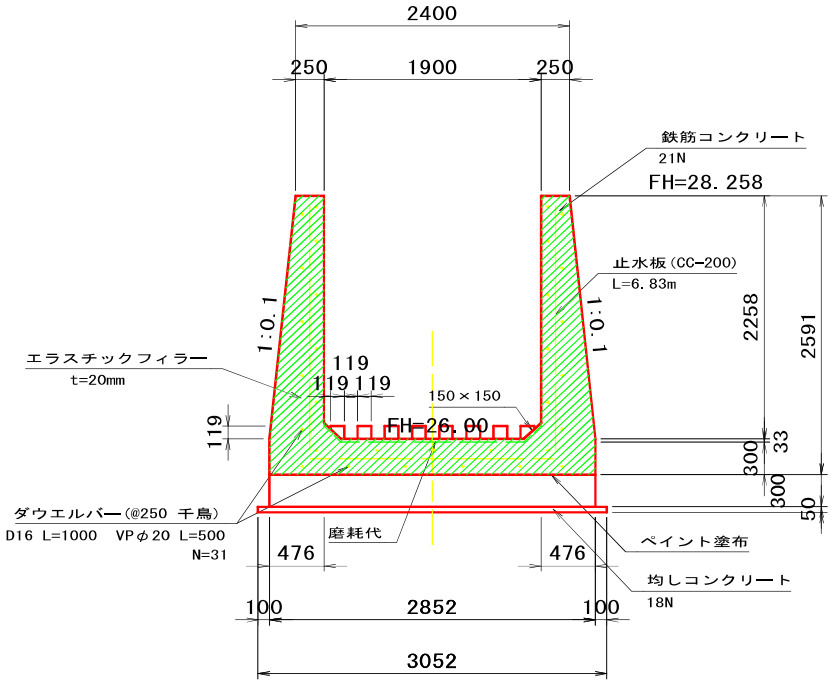
2400
250
1900
250
鉄筋コンクリート
21N
FH=28. 258
止水板（CC−200）
L=6. 83m
1:0. 1
1:0. 1
2258
2591
エラスチックフィラー
t=20mm
119
119 119
150×150
119
FH=26. 00
33
300
300
50
ダウエルバー（@250 千鳥）
D16 L=1000 VPφ20 L=500
N=31
磨耗代
ペイント塗布
476
476
均しコンクリート
18N
100
2852
100
3052

H － H 断面図

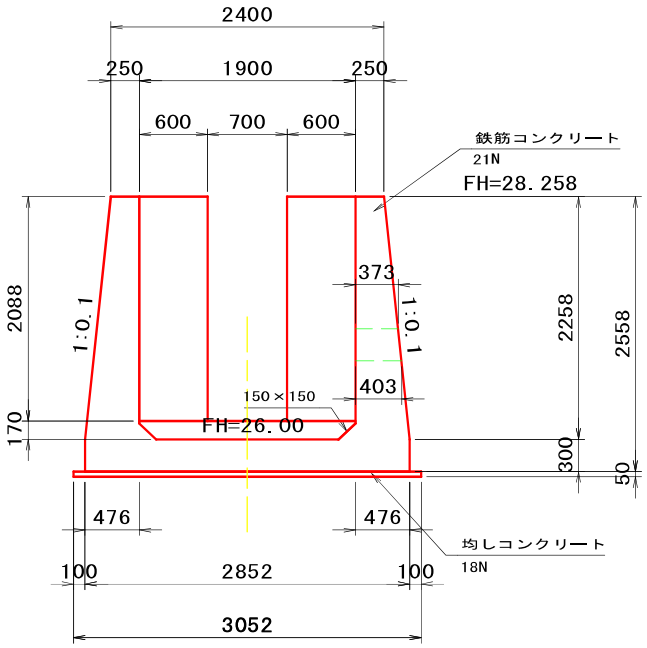
2400
250
1900
250
600
700
600
鉄筋コンクリート
21N
FH=28. 258
373
2088
1:0. 1
1:0. 1
2258
2558
403
150×150
170
FH=26. 00
300
50
476
476
均しコンクリート
18N
100
2852
100
3052

取合水路　　数　量　計　算　書

種　別	名　称	算　　式	数　量	単位	略　　図
コンクリート	鉄筋構造物 21N				
	側壁	{1.03×0.104/2+1.03×1.036+(1.03+0.60)/2 ×1.00}×0.15×2　＝　0.581			
	底版	2.036×0.20×0.99　＝　0.403			
		計　0.984	0.98	m3	
型　枠	鉄筋構造物				
	側壁外面	{1.03×0.104/2+1.03×1.036+(1.03+0.60)/2 ×1.00+0.20×2.036}×2　＝　4.69			
	側壁内面	{1.03×0.104/2+1.03×1.036+(1.03+0.60)/2 ×1.00}×2　＝　3.87			
		計　8.56	8.6	m2	
均しｺﾝｸﾘｰﾄ	無筋構造物 18N	2.036×0.05×1.19　＝　0.121	0.12	m3	
型　枠	均しコン用	2.036×0.05×2　＝　0.20	0.2	m2	
養　生	鉄筋構造物		0.98	m3	
2次製品床版	1200×1000×125	1.0　＝　1.0	1	枚	
支承材	エラスタイト t=10mm	0.15×1.014×2　＝　0.30	0.3	m2	
鉄筋 D13	SD295	鉄筋重量表より　71.28	71.3	Kg	

平　面　図

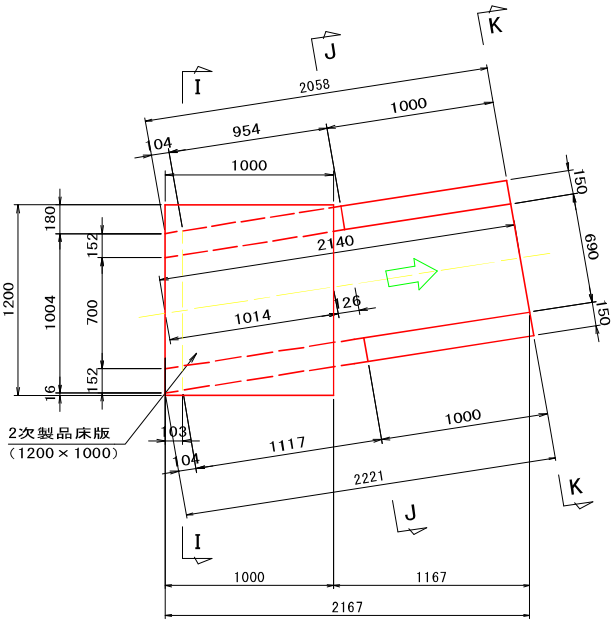

J － J 断面図

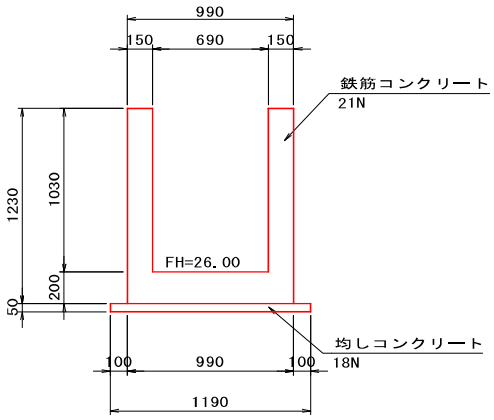

縦　断　面　図

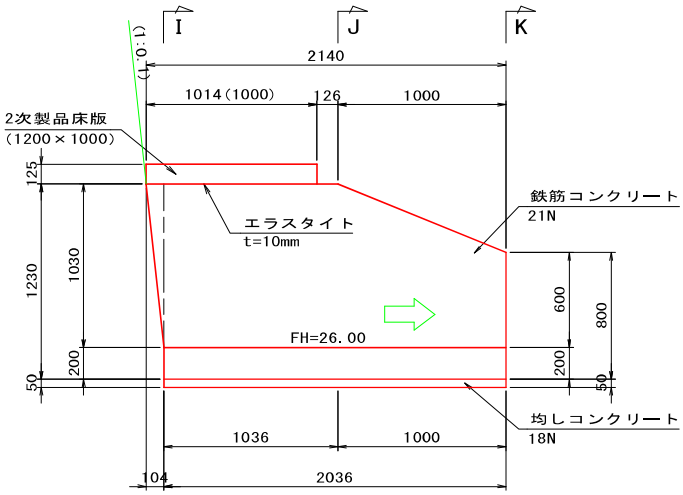

K － K 断面図

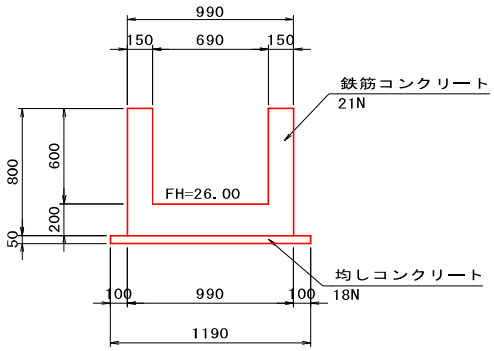

I － I 断面図

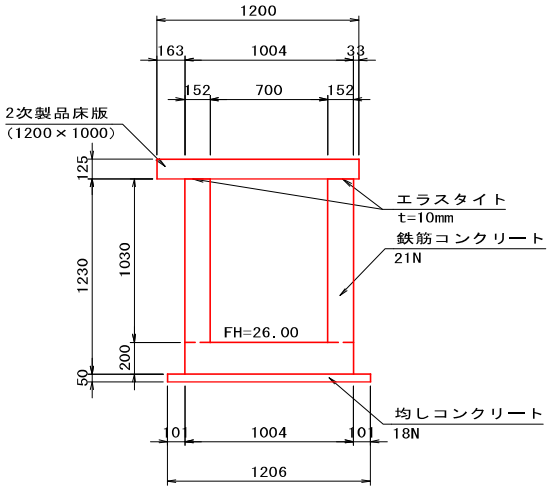

平面図

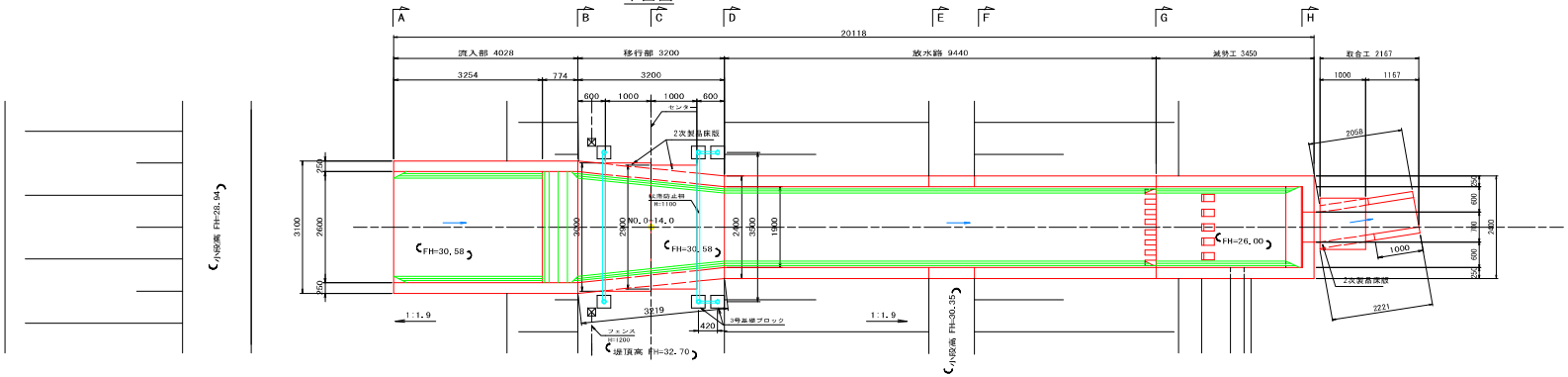

縦断面図

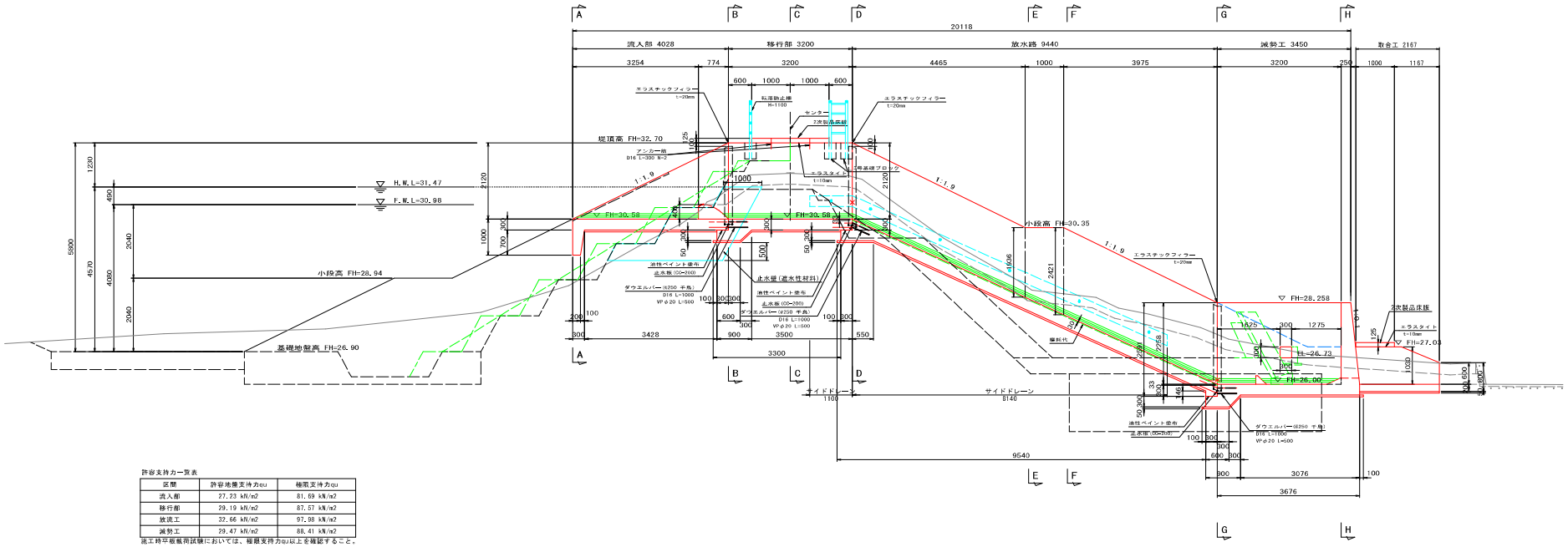

許容支持力一覧表

区間	許容地盤支持力qu	極限支持力qu
流入部	27.23 kN/m2	81.69 kN/m2
移行部	29.19 kN/m2	87.57 kN/m2
放流工	32.66 kN/m2	97.98 kN/m2
減勢工	29.47 kN/m2	88.41 kN/m2

施工時平板載荷試験においては、極限支持力qu以上を確認すること。

1号取水施設工(土工)

1号取水施設工(土工)　　数　量　集　計　表

工　種	名　称	規　格	数　量	単 位	摘　要
掘　削　工	掘　削	機械	288.3	m3	
	床　掘	機械	2.6	m3	
	床　掘	人力	0.4	m3	
	基　面　整　正		27.9	m2	
	地　盤　改　良	浅層改良 qu=100kN/m2	35.1	m2	
盛　土　工	埋　戻	人力	0.5	m3	搬入土
	埋　戻	B≧4.0	176.7	m3	搬入土
	埋　戻	2.5≦B<4.0	26.5	m3	搬入土
	埋　戻	2.5m未満	31.3	m3	搬入土
	粘 性 土 埋 戻	人力	4.6	m3	搬入土　　鋼土
	粘 性 土 埋 戻	B≧4.0	0.9	m3	搬入土　　鋼土
	粘 性 土 埋 戻	2.5≦B<4.0	4.2	m3	搬入土　　鋼土
	粘 性 土 埋 戻	2.5m未満	5.5	m3	搬入土　　鋼土
	改　良　盛　土	人力	17.4	m3	流用土
	さ　や　土	人力	46.1	m3	搬入土
	改 良 盛 土 (3)	B≧4.0	2.1	m3	流用土
残 土 処 理 工	残　土　処　理		271.0	m3	土工流用フロー図より

1号取水施設工土工

数 量 計 算 書

NO.1

測　点	点間 距離(m)	平均 距離(m)	掘　削 断面(m2)	掘　削 数量(m3)	床　堀 断面(m2)	床　堀 数量(m3)	基　面　整　正 断面(m)	基　面　整　正 数量(m2)	地盤改良 断面(m)	地盤改良 数量(m2)
NO.0	0.00	0.62	0.0	0.0	1.1	0.7	2.1	1.3	0.0	0.0
+1.24	1.24	0.71	0.0	0.0	1.1	0.8	2.1	1.5	0.0	0.0
+1.41	0.17	0.09	0.0	0.0	0.0	0.0	2.1	0.2	0.0	0.0
+1.41'	0.00	0.72	0.0	0.0	0.0	0.0	0.0	0.0	0.0	0.0
+2.85	1.44	1.53	0.0	0.0	0.0	0.0	0.0	0.0	0.0	0.0
+4.47	1.62	0.81	0.0	0.0	0.0	0.0	0.0	0.0	0.0	0.0
+4.47'	0.00	0.39	0.0	0.0	0.0	0.0	2.1	0.8	0.0	0.0
+5.25	0.78	0.39	0.0	0.0	1.7	0.7	2.1	0.8	0.0	0.0
+5.25'	0.00	0.25	0.0	0.0	0.9	0.2	1.5	0.4	0.0	0.0
+5.74	0.49	0.25	0.0	0.0	0.9	0.2	1.5	0.4	0.0	0.0
+5.74'	0.00	0.91	1.3	1.2	0.0	0.0	1.5	1.4	2.3	2.1
+7.55	1.81	1.50	10.6	15.9	0.0	0.0	1.5	2.3	2.3	3.5
+8.74	1.19	1.69	13.6	23.0	0.0	0.0	1.5	2.5	2.3	3.9
+10.92	2.18	1.78	34.0	60.5	0.0	0.0	1.5	2.7	2.3	4.1
+12.29	1.37	2.14	40.9	87.5	0.0	0.0	1.5	3.2	2.3	4.9
+15.19	2.90	3.84	26.1	100.2	0.0	0.0	1.5	5.8	2.3	8.8
+19.96	4.77	2.74	0.0	0.0	0.0	0.0	1.5	4.1	2.3	6.3
+20.66	0.70	0.50	0.0	0.0	0.0	0.0	1.5	0.8	2.3	1.2
+20.96	0.30	0.15	0.0	0.0	0.0	0.0	1.5	0.2	2.3	0.3
+20.96'	0.00	2.23	0.0	0.0	0.0	0.0	0.0	0.0	0.0	0.0
+25.42	4.46	2.23	0.0	0.0	0.0	0.0	0.0	0.0	0.0	0.0
							起点部 控除	-0.5		
計	25.42	25.47		288.3		2.6		27.9		35.1

1号取水施設工土工

数 量 計 算 書

測 点	点間距離(m)	平均距離(m)	埋 戻 (人 力)		埋戻(B≧4.0)		埋戻(2.5≦B<4.0)		埋戻(2.5m未満)	
			断面(m2)	数量(m3)	断面(m2)	数量(m3)	断面(m2)	数量(m3)	断面(m2)	数量(m3)
NO.0	0.00	0.62	0.4	0.2	0.0	0.0	0.0	0.0	0.0	0.0
+1.24	1.24	0.71	0.4	0.3	0.0	0.0	0.0	0.0	0.0	0.0
+1.41	0.17	0.09	0.0	0.0	0.0	0.0	0.0	0.0	0.0	0.0
+1.41'	0.00	0.72	0.0	0.0	0.0	0.0	0.0	0.0	0.0	0.0
+2.85	1.44	1.53	0.0	0.0	0.0	0.0	0.0	0.0	0.0	0.0
+4.47	1.62	0.81	0.0	0.0	0.0	0.0	0.0	0.0	0.0	0.0
+4.47'	0.00	0.39	0.0	0.0	0.0	0.0	0.0	0.0	0.0	0.0
+5.25	0.78	0.39	0.0	0.0	0.0	0.0	0.0	0.0	0.0	0.0
+5.25'	0.00	0.25	0.0	0.0	0.0	0.0	0.0	0.0	0.0	0.0
+5.74	0.49	0.25	0.0	0.0	0.0	0.0	0.0	0.0	0.0	0.0
+5.74'	0.00	0.91	0.0	0.0	0.0	0.0	0.0	0.0	0.0	0.0
+7.55	1.81	1.50	0.0	0.0	0.0	0.0	0.0	0.0	0.0	0.0
+8.74	1.19	1.69	0.0	0.0	3.6	6.1	2.8	4.7	3.3	5.6
+10.92	2.18	1.78	0.0	0.0	24.0	42.7	2.8	5.0	3.3	5.9
+12.29	1.37	2.14	0.0	0.0	30.9	66.1	2.8	6.0	3.3	7.1
+15.19	2.90	3.84	0.0	0.0	16.1	61.8	2.8	10.8	3.3	12.7
+19.96	4.77	2.74	0.0	0.0	0.0	0.0	0.0	0.0	0.0	0.0
+20.66	0.70	0.50	0.0	0.0	0.0	0.0	0.0	0.0	0.0	0.0
+20.96	0.30	0.15	0.0	0.0	0.0	0.0	0.0	0.0	0.0	0.0
+20.96'	0.00	2.23	0.0	0.0	0.0	0.0	0.0	0.0	0.0	0.0
+25.42	4.46	2.23	0.0	0.0	0.0	0.0	0.0	0.0	0.0	0.0
計	25.42	25.47		0.5		176.7		26.5		31.3

1号取水施設工土工

数 量 計 算 書

測　点	点間距離(m)	平均距離(m)	粘性土(人力)		粘 性 土(B ≧ 4.0)		粘性土(2.5≦B<4.0)		粘性土(2.5m未満)	
			断面(m2)	数量(m3)	断面(m2)	数量(m3)	断面(m2)	数量(m3)	断面(m2)	数量(m3)
NO.0	0.00	0.62	0.0	0.0	0.0	0.0	0.0	0.0	0.0	0.0
+1.24	1.24	0.71	0.0	0.0	0.0	0.0	0.0	0.0	0.0	0.0
+1.41	0.17	0.09	0.0	0.0	0.0	0.0	0.0	0.0	0.0	0.0
+1.41'	0.00	0.72	0.0	0.0	0.0	0.0	0.0	0.0	0.0	0.0
+2.85	1.44	1.53	0.0	0.0	0.0	0.0	0.0	0.0	0.0	0.0
+4.47	1.62	0.81	0.0	0.0	0.0	0.0	0.0	0.0	0.0	0.0
+4.47'	0.00	0.39	0.0	0.0	0.0	0.0	0.0	0.0	0.0	0.0
+5.25	0.78	0.39	0.7	0.3	0.0	0.0	0.0	0.0	0.0	0.0
+5.25'	0.00	0.25	0.4	0.1	0.0	0.0	0.0	0.0	0.0	0.0
+5.74	0.49	0.25	0.4	0.1	0.0	0.0	0.0	0.0	0.0	0.0
+5.74'	0.00	0.91	0.3	0.3	0.0	0.0	0.0	0.0	0.5	0.5
+7.55	1.81	1.50	2.5	3.8	0.6	0.9	2.8	4.2	3.3	5.0
+8.74	1.19	1.69	0.0	0.0	0.0	0.0	0.0	0.0	0.0	0.0
+10.92	2.18	1.78	0.0	0.0	0.0	0.0	0.0	0.0	0.0	0.0
+12.29	1.37	2.14	0.0	0.0	0.0	0.0	0.0	0.0	0.0	0.0
+15.19	2.90	3.84	0.0	0.0	0.0	0.0	0.0	0.0	0.0	0.0
+19.96	4.77	2.74	0.0	0.0	0.0	0.0	0.0	0.0	0.0	0.0
+20.66	0.70	0.50	0.0	0.0	0.0	0.0	0.0	0.0	0.0	0.0
+20.96	0.30	0.15	0.0	0.0	0.0	0.0	0.0	0.0	0.0	0.0
+20.96'	0.00	2.23	0.0	0.0	0.0	0.0	0.0	0.0	0.0	0.0
+25.42	4.46	2.23	0.0	0.0	0.0	0.0	0.0	0.0	0.0	0.0
計	25.42	25.47		4.6		0.9		4.2		5.5

1号取水施設工土工

数 量 計 算 書

測　点	点間距離(m)	平均距離(m)	改良盛土(人力) 断面(m2)	改良盛土(人力) 数量(m3)	さや土(人力) 断面(m2)	さや土(人力) 数量(m3)	改良盛土(3) 断面(m2)	改良盛土(3) 数量(m3)		
NO.0	0.00	0.62	0.2	0.1	0.0	0.0				
+1.24	1.24	0.71	0.9	0.6	0.0	0.0				
+1.41	0.17	0.09	1.3	0.1	0.0	0.0				
+1.41'	0.00	0.72	1.3	0.9	0.0	0.0				
+2.85	1.44	1.53	2.2	3.4	0.0	0.0				
+4.47	1.62	0.81	2.0	1.6	0.0	0.0				
+4.47'	0.00	0.39	2.0	0.8	0.0	0.0				
+5.25	0.78	0.39	2.1	0.8	0.0	0.0				
+5.25'	0.00	0.25	2.6	0.7	0.0	0.0				
+5.74	0.49	0.25	2.9	0.7	0.0	0.0				
+5.74'	0.00	0.91	2.9	2.6	0.0	0.0				
+7.55	1.81	1.50	0.7	1.1	0.0	0.0				
+8.74	1.19	1.69	0.7	1.2	2.5	4.2				
+10.92	2.18	1.78	0.4	0.7	2.5	4.5				
+12.29	1.37	2.14	1.0	2.1	2.5	5.4				
+15.19	2.90	3.84	0.0	0.0	2.9	11.1				
+19.96	4.77	2.74	0.0	0.0	3.0	8.2	0.3	0.8		
+20.66	0.70	0.50	0.0	0.0	3.0	1.5	0.3	0.2		
+20.96	0.30	0.15	0.0	0.0	3.0	0.5	0.3	0.0		
+20.96'	0.00	2.23	0.0	0.0	3.0	6.7	0.3	0.7		
+25.42	4.46	2.23	0.0	0.0	1.8	4.0	0.2	0.4		
計	25.42	25.47		17.4		46.1		2.1		

床掘(人力)

数　量　計　算　書

NO.1

種　別	名　称	算　　式		数　量	単位	略　　図
床掘	人力	1.4×0.25	＝　0.35	0.4	m3	起点部
基面整正控除		2.10×0.25	＝　−0.53	−0.5	m2	起点部

1号取水施設工(構造物)

1号取水施設　　数　量　集　計　表

名　称	材　質	形　状 及び寸法	流入部	頭首部	斜樋部	操作台	底樋管	裏法 階段Ⅰ	裏法 階段Ⅱ	出口桝	単位
コンクリート	鉄筋構造物	21N	2.79	12.09	1.72	1.05		1.66	1.65	2.35	m3
コンクリート	無筋構造物	18N		0.27		0.31		0.06	0.01		m3
2次ｺﾝｸﾘｰﾄ	無筋構造物	18N		0.09							m3
均しｺﾝｸﾘｰﾄ	無筋構造物	18N	0.27	0.77	0.20	0.15		0.31	0.28	0.17	m3
型　枠	鉄筋構造物		17.0	45.5	3.6	6.7		7.6	7.6	15.6	m2
型　枠	無筋構造物			1.4		1.1		0.1	0.1		m2
2 次 型 枠	無筋構造物			0.7							m2
型　枠	均しコン用		0.3	1.0	0.3	0.3		0.7	0.6	0.4	m2
養　生	鉄筋構造物		2.79	12.09	1.72	1.05		1.66	1.65	2.35	m3
養　生	無筋構造物			0.27		0.31		0.06	0.01		m3
目 地 材	ｴﾗｽﾁｯｸﾌｨﾗｰ	t=20mm	1.1	1.1	0.3						m2
止 水 板		CC-200									m
ﾀﾞｳｴﾙﾊﾞｰ	D16 VPφ20	L=1000 L=500		41							本
ﾍﾟｲﾝﾄ塗布	油性			0.9	0.6						m2
足場工	枠組			12.5							掛m2
支保工	ﾊﾟｲﾌﾟｻﾎﾟｰﾄ			6.8							空m3
差筋 D16	L300					1.9					Kg
鉄筋 D13	SD295		290.7	507.6	102.3	87.6		66.7	65.3	225.3	Kg
鉄筋 D16	SD295			299.7							Kg
足掛け金物	B=300 φ19									5	本
ﾌﾟﾚｷｬｽﾄ底樋	φ800						1.0				式

流入部　　数　量　計　算　書

種　別	名　称	算　　式			数　量	単位	略　　図
コンクリート	鉄筋構造物 21N						
	カットオフ	(0.30+0.20)/2×0.80×1.90	＝	0.380			
	前壁	(1.50×0.35−0.80×0.20) ×0.20	＝	0.073			
	底版	1.90×0.20×2.85	＝	1.083			
	側壁	(0.35+1.85)/2×2.85 ×0.20×2	＝	1.254			
		計		2.790	2.79	m3	
型枠	鉄筋構造物						
	A断面	1.90×0.55−0.80×0.20	＝	0.89			
	カットオフ	1.90×0.80+(0.30+0.20)/2 ×0.80×2	＝	1.92			
	前壁	1.50×0.35−0.80×0.20+ 0.20×0.20×2+0.80×0.20	＝	0.61			
	底版	0.20×2.85×2	＝	1.14			
	側壁	(0.35+1.85)/2×2.85×4− 0.20×0.35×2	＝	12.40			
		計		16.96	17.0	m2	
均しコンクリート	無筋構造物 18N	2.10×0.05×2.55	＝	0.268	0.27	m3	
型枠	均しコン用	2.55×0.05×2	＝	0.26	0.3	m2	
養生	鉄筋構造物				2.79	m3	
目地材	エラスチックフィラー t=20mm						
	B断面	1.90×2.05−1.50×1.85	＝	1.12	1.1	m2	
鉄筋 D13	SD295	鉄筋重量表より	＝	290.68	290.7	Kg	

平 面 図

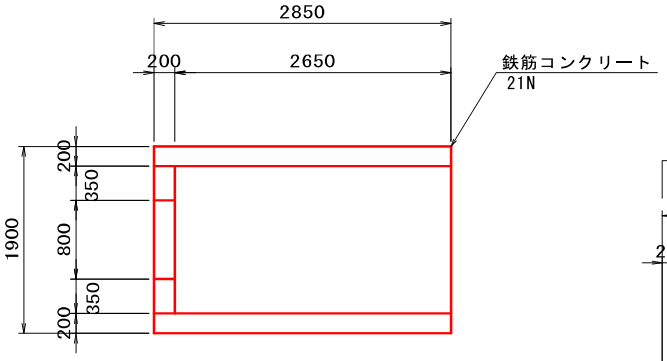

側 面 図

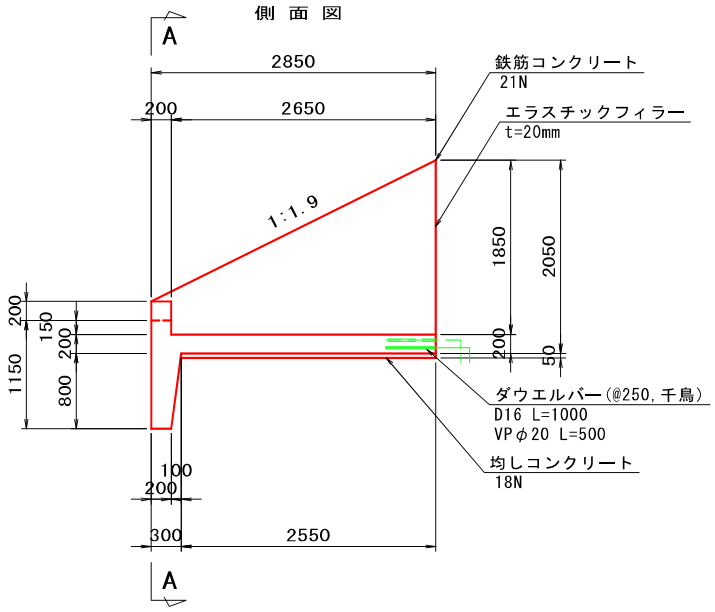

A － A 断面図

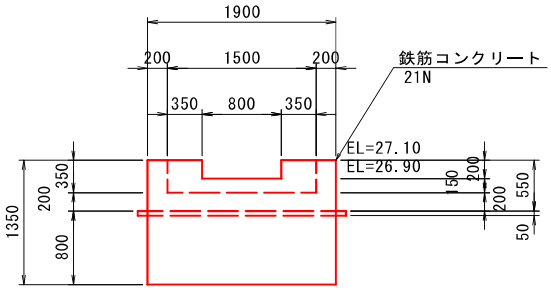

B － B 断面図

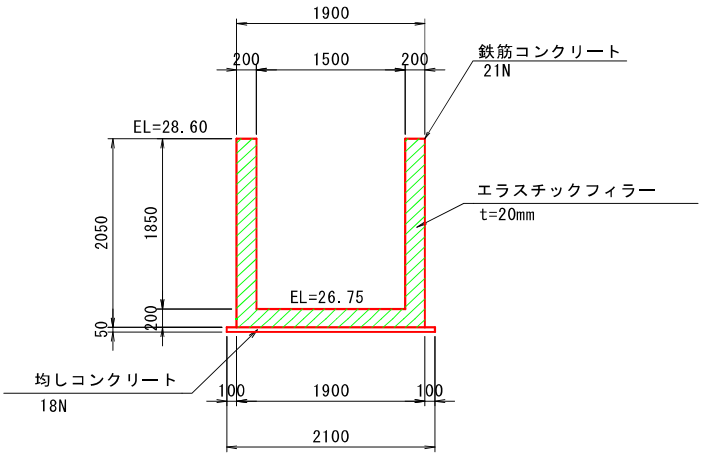

頭首部　　数　量　計　算　書

NO.1

種　別	名　称	算　　式	数　量	単位
コンクリート	鉄筋構造物 21N			
	操作台	{(0.20+0.30)/2×0.60+0.30×1.00} ×1.90　＝　0.855		
	側壁	{1.50×0.182+(1.50+1.01)/2×0.258} ×0.15×2　＝　0.179		
	ボックス部	2.10×1.90×2.40−1.50×1.30×1.80 −0.80×0.80×0.30−1.270×0.30 ＝　5.493		
	底樋受台	(0.258+0.256)/2×0.25 ×1.90　＝　0.122		
	上部受台	{(0.30+0.184)/2×0.221+(0.184 +0.238)/2×0.029}×1.90　＝　0.113		
	斜樋部	(1.09×0.574/2+3.69×0.735+ 0.303×0.735/2)×1.90　＝　5.959		
	斜樋管 φ300控除	0.30^2×π×1/4×4.70　＝　−0.332		
	取水孔・緊急放流孔 φ150・200控除	0.15^2×π×1/4×0.18×3+ 0.20^2×π×1/4×0.60　＝　−0.028		
	階段控除	(0.20×0.38/2×11+0.38×0.157/2) ×0.60　＝　−0.269		
		計　12.092	12.09	m3
		斜樋側面		
型枠	鉄筋構造物			
	操作台	{(0.20+0.30)/2×0.60+0.30×1.00} ×2+(0.20+0.608+0.70+1.00)×1.90 ＝　5.67		
	側壁	{1.50×0.182+(1.50+1.01)/2×0.258} ×4　＝　2.39		
	ボックス部 外面	(2.40×2.10+1.90×2.10) ×2　＝　18.06		
	内面	(1.80×1.50+1.30×1.50) ×2+1.30×1.80　＝　11.64		
	開口部	0.80×0.30×4　＝　0.96		
	底樋受台	(0.258+0.256)/2×0.25×2+ 0.256×1.90　＝　0.61		

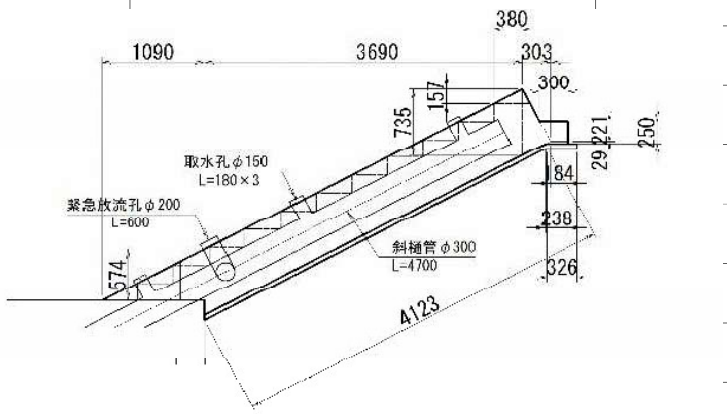

操作台

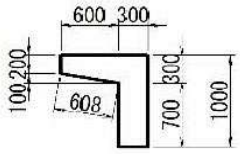

プレキャスト底樋φ800
控除面積 A=1.270m2

上部受台

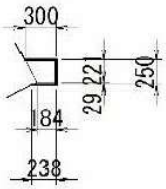

頭首部　　数　量　計　算　書

種　別	名　称	算　式	数　量	単位	略　図
	上部受台	{(0.30+0.184)/2×0.221+(0.184+0.238)/2 ×0.029}×2+0.25×1.90　＝　0.59			
	斜樋部側面	(1.09×0.574/2+3.69×0.735+ 0.303×0.735/2)×2　＝　6.27			
	D断面上部	ｴﾗｽﾁｯｸﾌｨﾗｰと同量　＝　0.75			
	G断面	1.90×0.40−0.60×0.177　＝　0.65			
	階段	(0.20×0.38/2×11+0.38×0.157/2) ×2+0.20×0.60×11　＝　2.22			
	開口部控除	0.80×0.80×2　＝　−1.28			
	プレキャスト底樋 φ800控除	1.270×2　＝　−2.54			プレキャスト底樋φ800 控除面積 A=1.270m2
	底樋受台控除	0.256×1.90　＝　−0.49			
		計　45.50	45.5	m2	
コンクリート	無筋構造物 18N				
	土砂吐ゲート 階段	(0.90×0.75−0.30×0.25×3) ×0.60　＝　0.270	0.27	m3	
型枠	無筋構造物				
	土砂吐ゲート 階段	(0.90×0.75−0.30×0.25×3)×2 +0.25×0.60×3　＝　1.35	1.4	m2	
2次コンクリート	無筋構造物 18N−8−40				
	土砂吐ゲート	1.20×(1.10+1.20)/2×0.125 −0.80×0.80×0.125　＝　0.093	0.09	m3	
2次型枠	無筋構造物				
	土砂吐ゲート	1.10×1.20−0.95×0.95　＝　0.42			
		(1.10+1.20)/2×0.125×2　＝　0.29			
		計　0.71	0.7	m2	
均しコンクリート	無筋構造物 18	2.10×0.05× (2.85+4.123+0.326)　＝　0.766	0.77	m3	
型枠	均しコン用	2.10×0.05×3+(2.85+4.123 +0.326)×0.05×2　＝　1.04	1.0	m2	
養生	鉄筋構造物		12.09	m3	
養生	無筋構造物		0.27	m3	

頭首部　　数　量　計　算　書

NO.3

種　別	名　称	算　　式			数　量	単位	略　　図
ダウエルバー	D16L=1000 VPφ20L=500						
	B',D,E,G断面	23+5+4+9	＝	41	41	本	
目地材	エラスチックフィラー t=20mm						
	D,E断面	0.75+0.161×1.90	＝	1.06	1.1	m2	
ペイント塗布	油性						
	受台	0.25×1.30+0.30×1.90	＝	0.90	0.9	m2	
足場工	枠組	(3.10×0.30+2.54×2.10) ×2	＝	12.53	12.5	掛m2	
支保工	パイプサポート	(2.90+2.80)/2×0.60×1.90 +1.50×1.30×1.80	＝	6.76	6.8	空m3	
鉄筋 D13	SD295	鉄筋重量表より 324.73+182.86	＝	507.59	507.6	Kg	
鉄筋 D16	SD295	鉄筋重量表より	＝	299.65	299.7	Kg	

平 面 図

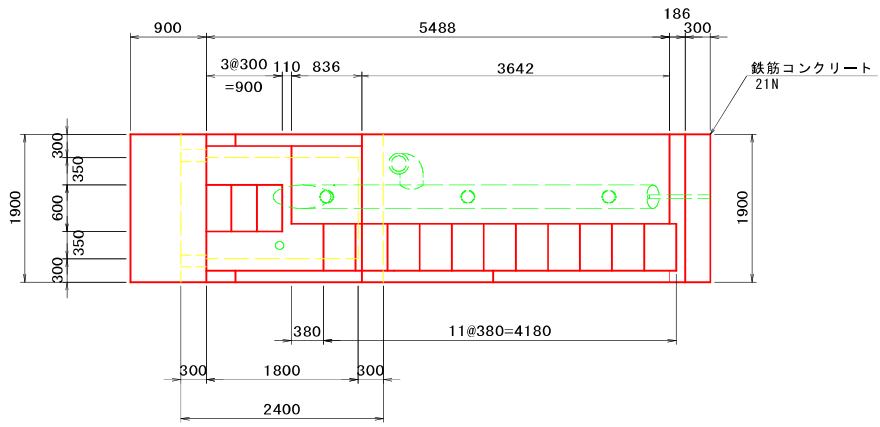

側 面 図

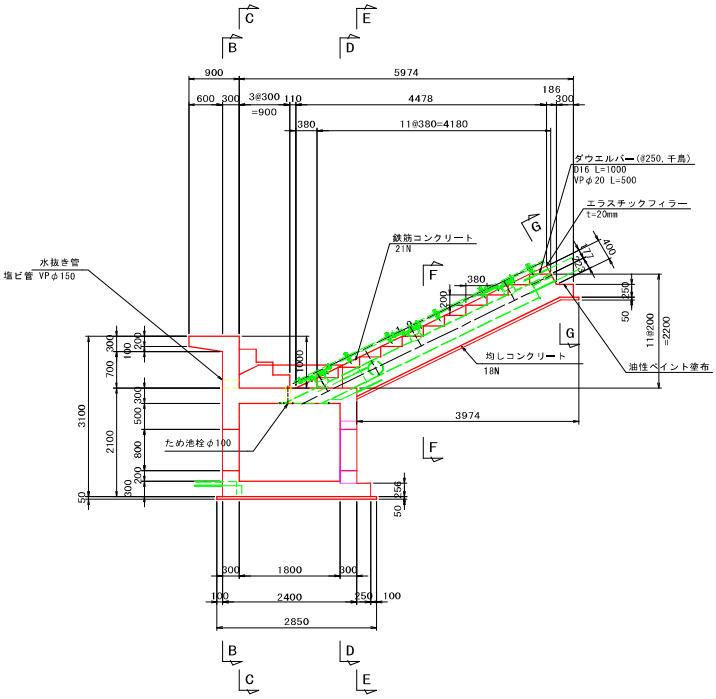

B － B 断面図

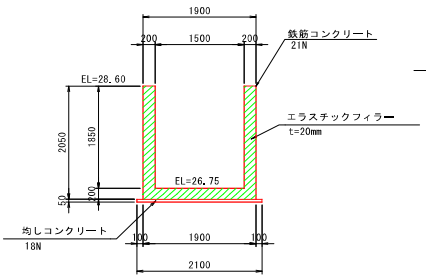

D － D 断面図

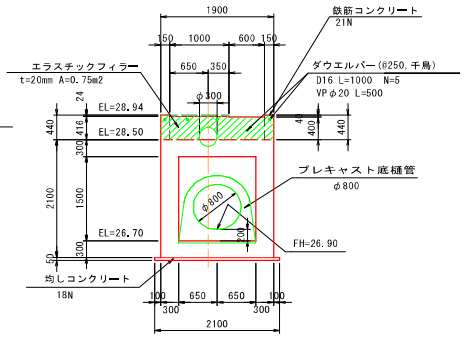

B'－ B' 断面図

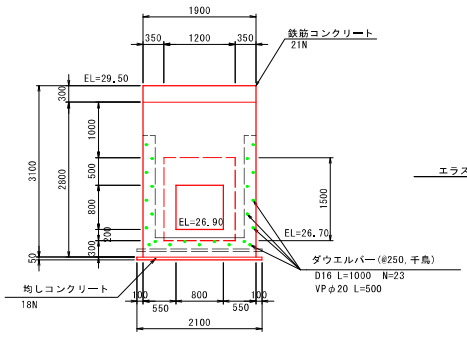

E － E 断面図

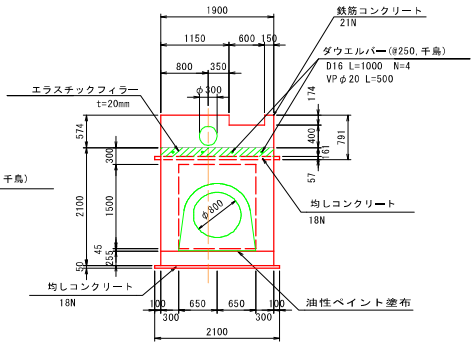

C － C 断面図

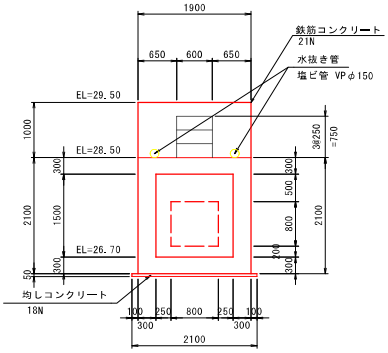

G － G 断面図

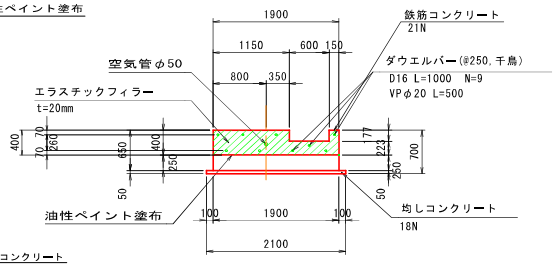

F － F 断面図

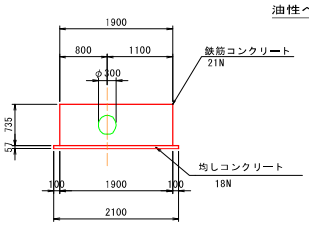

斜樋部　　数　量　計　算　書

NO.1

種　別	名　称	算　　式	数　量	単位	略　　図
コンクリート	鉄筋構造物 21N-8-20				
	斜樋	(0.452×0.186/2+0.452×1.796+0.30×0.333/2)×1.90　＝　1.717			
	受台	(0.30×0.20+0.099×0.052/2)×1.90　＝　0.119			
	階段控除	(0.20×0.38/2×5+0.20×0.082/2)×0.60　＝　-0.119			
		計　1.717	1.72	m3	
	側 面 図	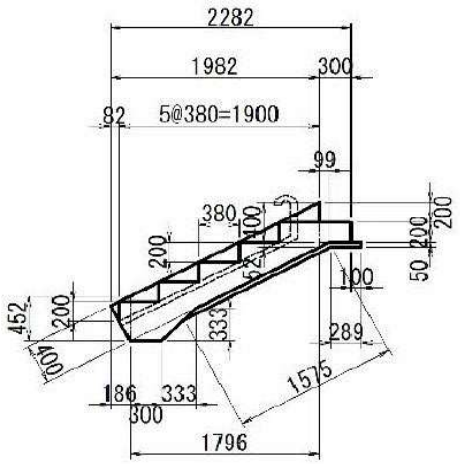			
型枠	鉄筋構造物				
	側面	(0.452×0.186/2+0.452×1.796+0.30×0.333/2)×2　＝　1.81			
	受台	(0.30×0.20+0.099×0.052/2)×2+0.20×1.90　＝　0.51			
	H断面	(1.90-0.60)×0.20　＝　0.26			
	階段	(0.20×0.38/2×5+0.20×0.082/2)×2+0.20×0.60×5　＝　1.00			
		計　3.58	3.6	m2	
均しコンクリート	無筋構造物 18-8-20	(1.575+0.289)×0.05×2.10　＝　0.196	0.20	m3	
型枠	均しコン用	(1.575+0.289)×0.05×2+2.10×0.05　＝　0.29	0.3	m2	
養生	鉄筋構造物		1.72	m3	
目地材	エラスチックフィラー t=20mm				
	H断面	(1.90-0.60)×0.20　＝　0.26	0.3	m2	

斜樋部　　数　量　計　算　書

NO.2

種　別	名　称	算　　式	数　量	単位	略　　図
ペイント塗布	油性				
	受台	1.90×0.30　＝　0.57	0.6	m2	
鉄筋 D13	SD295	鉄筋重量表より　＝　102.29	102.3	Kg	

平 面 図

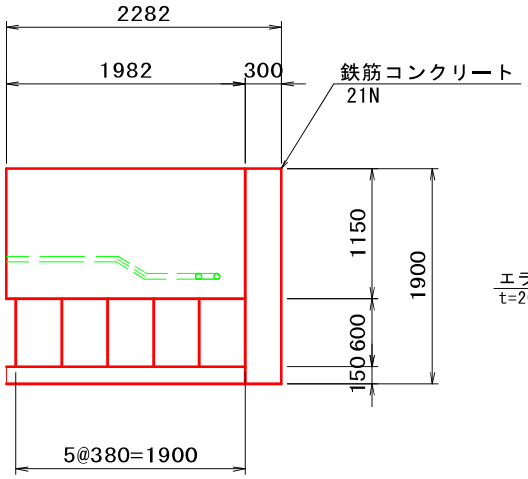

側 面 図

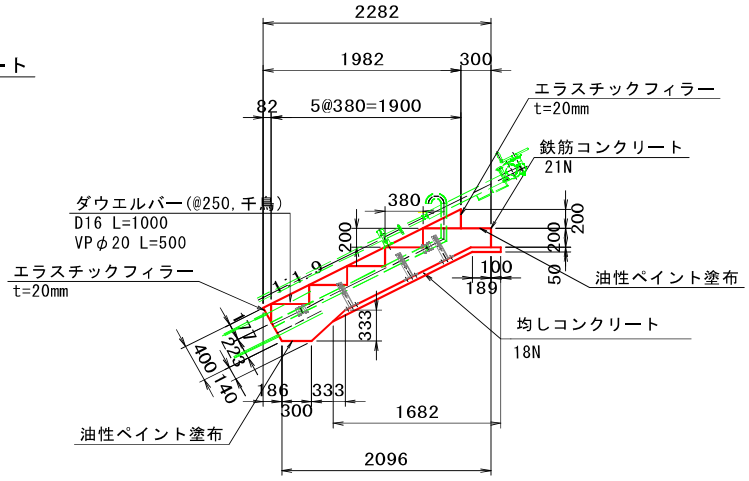

G － G 断面図

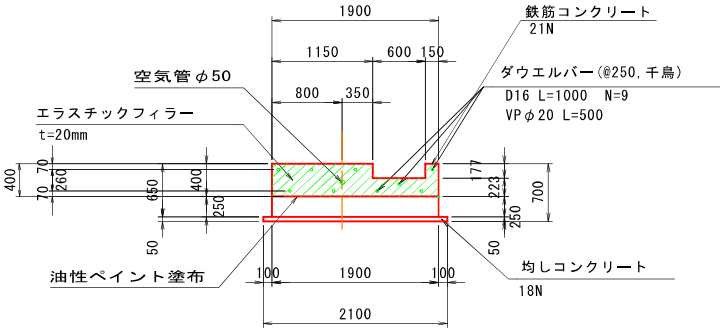

H － H 断面図

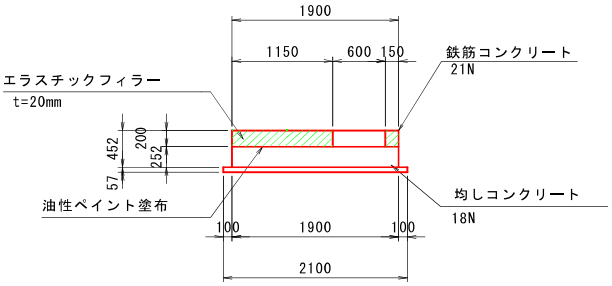

操作台

数　量　計　算　書

NO.1

種　別	名　称	算　　式	数　量	単位	略　　図
コンクリート	鉄筋構造物 21N-8-20				
	底版	1.67×1.90×0.20　＝　0.635			
	側壁	{1.52×0.80/2×2+0.80×1.90} ×0.15　＝　0.410			
		計　1.045	1.05	m3	
型枠	鉄筋構造物				
	底版	(1.67×2+1.90+0.60)×0.20　＝　1.17			
	側壁(外面)	1.52×0.80/2×2+0.15×0.80×2 +0.80×1.90　＝　2.98			
	側壁(内面)	1.52×0.80/2×2 +0.80×1.60　＝　2.50			
		計　6.65	6.7	m2	
コンクリート	無筋構造物 18N-8-40				
	階段	(0.90×0.60−0.30×0.20×3) ×0.60　＝　0.216			
	巻上機台	{(0.03+0.31)/2×0.532+(0.31+0.18)/2 ×0.068}×0.85　＝　0.091			
		計　0.307	0.31	m3	
型枠	無筋構造物				
	階段	0.90×0.60−0.30×0.20×3+ 0.20×0.60×3　＝　0.72			
	巻上機受台	(0.03+0.31)/2×0.532+(0.31+0.18)/2×0.068 +(0.03+0.147+0.18)×0.85　＝　0.41			
		計　1.13	1.1	m2	
均しコンクリート	無筋構造物 18N-8-20	2.10×0.05×1.47　＝　0.154	0.15	m3	
型枠	均しコン用	(1.47×2+2.10)×0.05　＝　0.25	0.3	m2	
養生	鉄筋構造物		1.05	m3	
養生	無筋構造物		0.31	m3	

操作台

数　量　計　算　書

NO.2

種　別	名　称	算　　式			数　量	単位	略　　図
差筋D16	L=300	0.30×1.56×4	＝	1.87	1.9	Kg	
鉄筋 D13	SD295	鉄筋重量表より	＝	87.61	87.6	Kg	

平 面 図

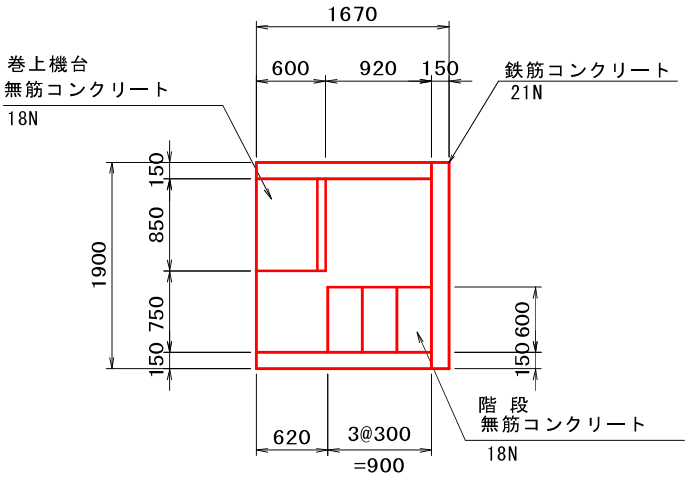

側 面 図

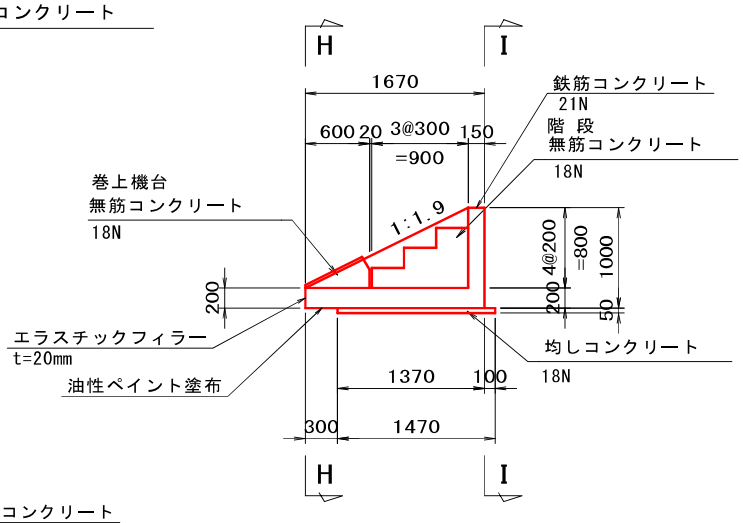

H － H 断面図

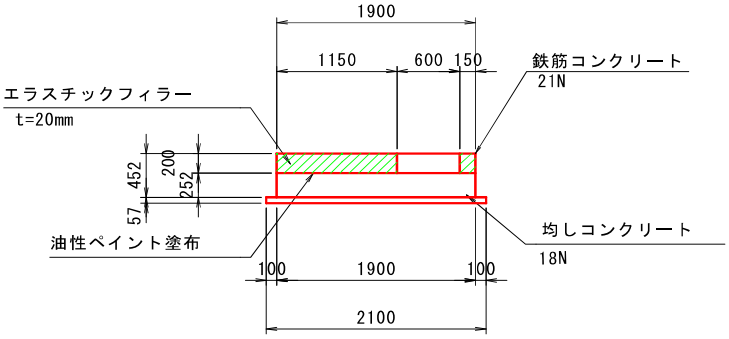

巻 上 機 台

S=1:25

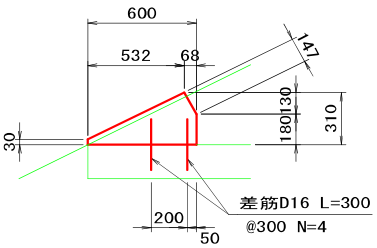

I － I 断面図

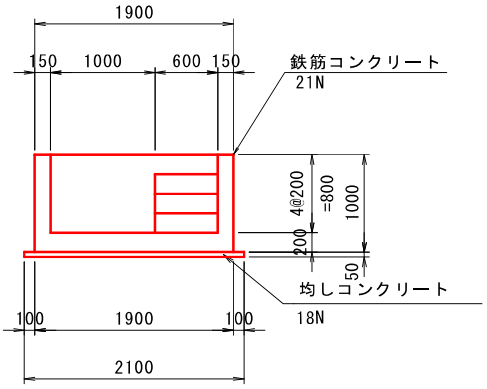

プレキャスト底樋　　数　量　計　算　書

【1式当り】

種　別	名　称	算　式			数　量	単位	略　図
【底樋管φ800】							
プレキャスト底樋 φ800	L=1500 標準	13	＝	13	13	本	
プレキャスト底樋 φ800	L=1256 短切	1	＝	1	1	本	
【基礎工】							
基礎コンクリート	無筋構造物 18N-8-20	1.50×0.10×20.02	＝	3.003	3.00	m3	
同上型枠		0.10×2×20.02	＝	4.00	4.0	m2	
敷モルタル	1:3	1.30×0.02×20.02	＝	0.521	0.52	m3	
【底樋据付工】							
TSKゴム φ800用 環状	TOP-M50	13	＝	13	13	本	
エポキシ 接着剤	ボンドE230G 400mL	4.0×13	＝	52.0	52	本	
水膨張パッキン	タクロン L=4650	2	＝	2	2	本	
スカイシール	L=1.0m 20×10	3.5×13	＝	45.5	46	本	
プライマー	使用量9g/m 800g/缶	2×9.00×3.20×13	＝	748.8	749	g	
		749/800	＝	0.9	1	缶	

標準断面図

S=1:30

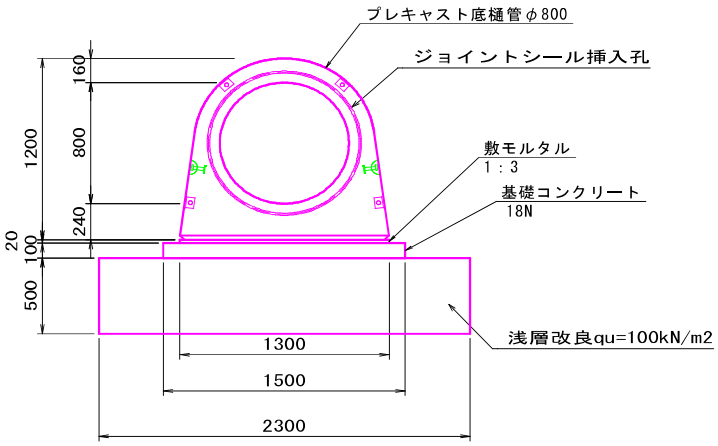

継手部詳細図

S=1:3

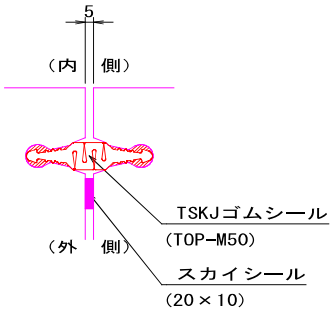

接合部詳細図

S＝1:20

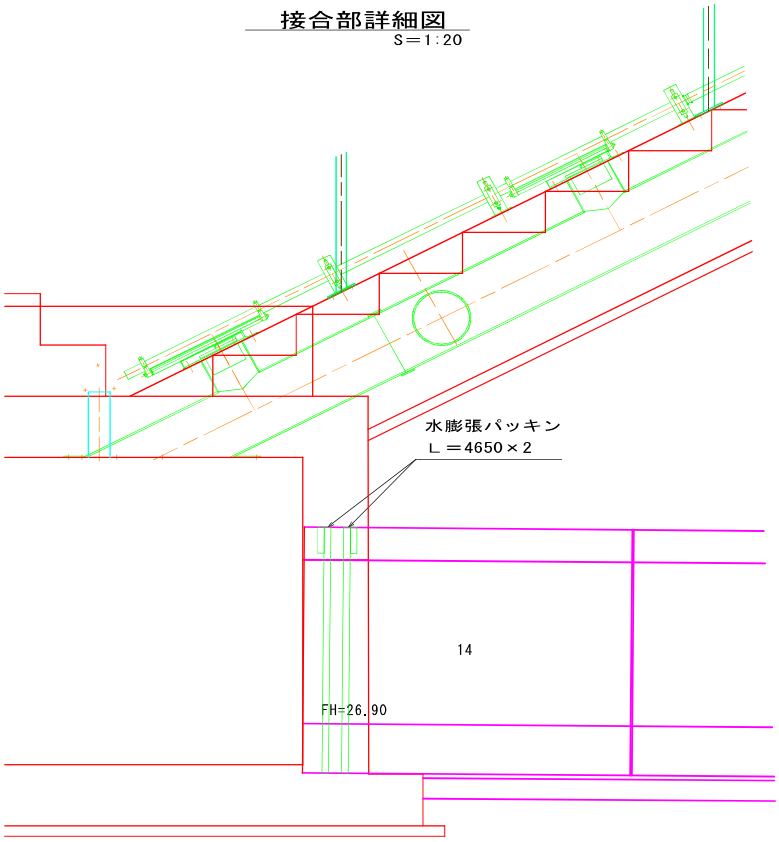

裏法階段Ⅰ　　数　量　計　算　書

NO.1

種　別	名　称	算　　式	数　量	単位	略　　図
コンクリート	鉄筋構造物 21N				
		{0.40×(0.15+0.249)+0.099×0.052/2×2 +0.452×4.366}×0.90　＝　1.924			
	階段控除	(0.38×0.20/2×11+0.285×0.15/2) ×0.60　＝　−0.264			
		計　1.660	1.66	m3	
		側面図			
型枠	鉄筋構造物				
	J･L断面	0.40×0.90×2　＝　0.72			
	側面	{(0.40×(0.15+0.249)+0.099×0.052/2) ×2+0.452×4.366}×2　＝　4.60			
	階段	(0.38×0.20/2×11+0.285×0.15/2)×2 +0.20×0.60×11+0.15×0.60　＝　2.29			
		計　7.61	7.6	m2	
均しコンクリート	無筋構造物 18N	1.10×0.05 ×(0.139+5.046+0.361)　＝　0.305	0.31	m3	
型枠	均しコン用	(1.10+0.139+5.046+0.361) ×0.05×2　＝　0.66	0.7	m2	
養生	鉄筋構造物		1.66	m3	
土間 コンクリート	無筋構造物 18N	0.70×0.90×0.10　＝　0.063	0.06	m3	
型枠	無筋構造物	0.70×0.10×2　＝　0.14	0.1	m2	
養生	無筋構造物		0.06	m3	

裏法階段Ⅰ　　数　量　計　算　書

種　別	名　称	算　　式	数　量	単位	略　　図
鉄筋 D13	SD295	鉄筋重量表より　＝　66.74	66.7	Kg	

平 面 図

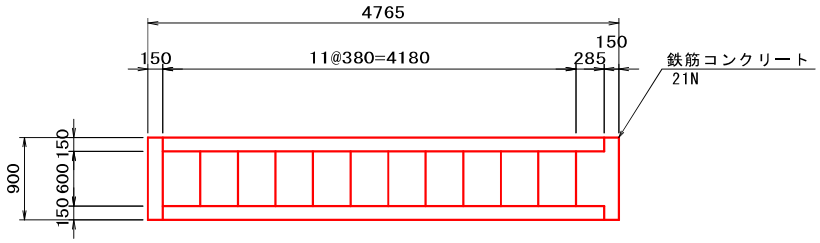

側 面 図

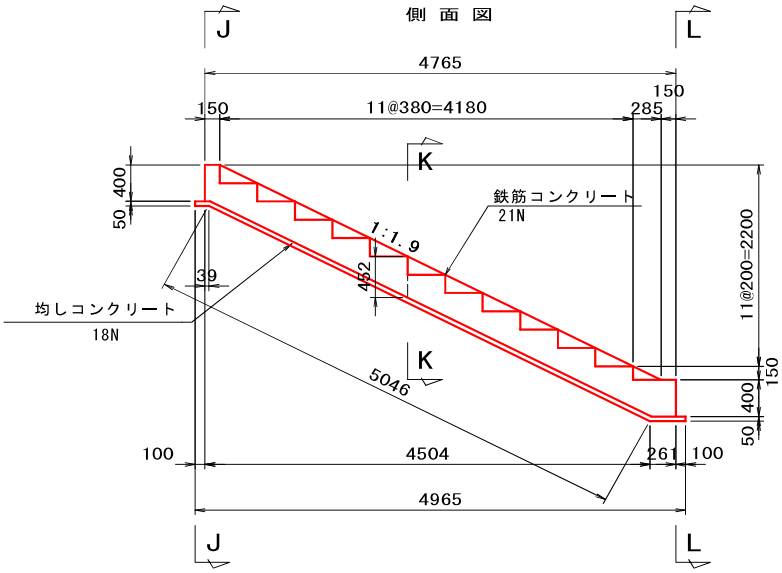

J － J 断面図

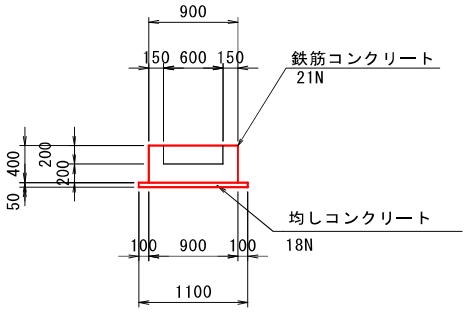

K － K 断面図

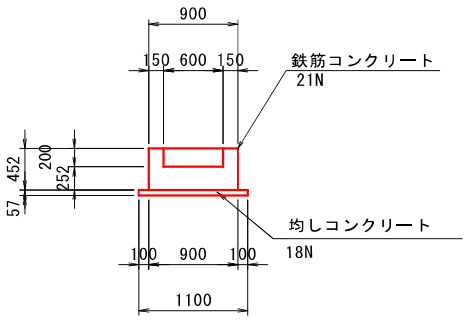

L － L 断面図

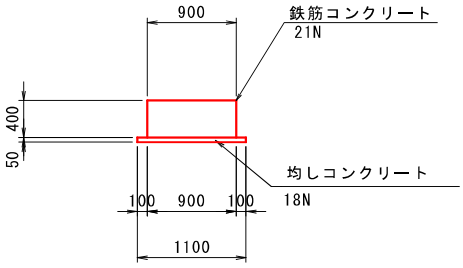

裏法階段Ⅱ　　数　量　計　算　書

種　別	名　称	算　　式	数　量	単位	略　　図
コンクリート	鉄筋構造物 21N				
		{0.40×(0.15+0.249)+0.099×0.052/2×2 +0.452×4.366}×0.90　＝　1.924			
	底樋部控除	0.040×0.34　＝　−0.014			
	階段控除	(0.38×0.20/2×11+0.285×0.15/2) ×0.60　＝　−0.264			
		計　1.646	1.65	m3	
	側面図	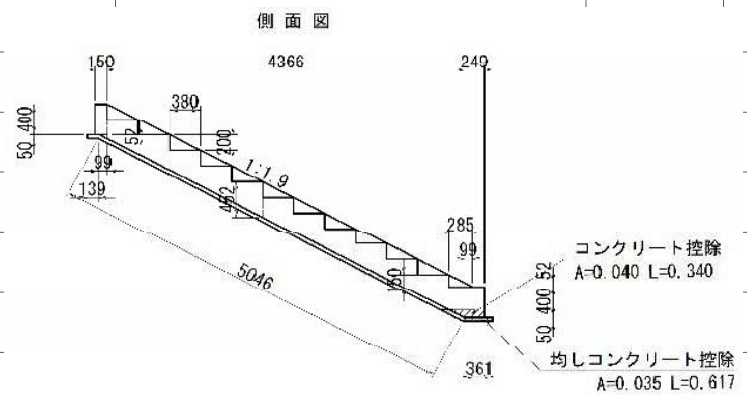			
型枠	鉄筋構造物				
	M・O断面	0.40×0.90×2−0.040　＝　0.68			
	側面	{(0.40×(0.15+0.249)+0.099×0.052/2) ×2+0.452×4.366}×2　＝　4.60			
	階段	(0.38×0.20/2×11+0.285×0.15/2)×2 +0.20×0.60×11+0.15×0.60　＝　2.29			
		計　7.57	7.6	m2	
均しコンクリート	無筋構造物 18N	1.10×0.05×(0.139+5.046+0.361) −0.035×0.617　＝　0.283	0.28	m3	
型枠	均しコン用	(1.10+0.139+5.046+0.361) ×0.05×2−0.035　＝　0.63	0.6	m2	
養生	鉄筋構造物		1.65	m3	
土間 コンクリート	無筋構造物 18N	0.10×0.90×0.10　＝　0.009	0.01	m3	
型枠	無筋構造物	0.10×0.10×2　＝　0.02	0.1	m2	
養生	無筋構造物		0.01	m3	

裏法階段Ⅱ　　数　量　計　算　書

NO.2

種　別	名　称	算　　式	数　量	単位	略　　図
鉄筋 D13	SD295	鉄筋重量表より　＝　65.27	65.3	Kg	

平 面 図

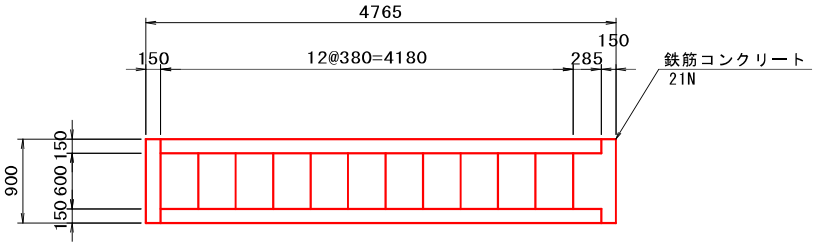

側 面 図

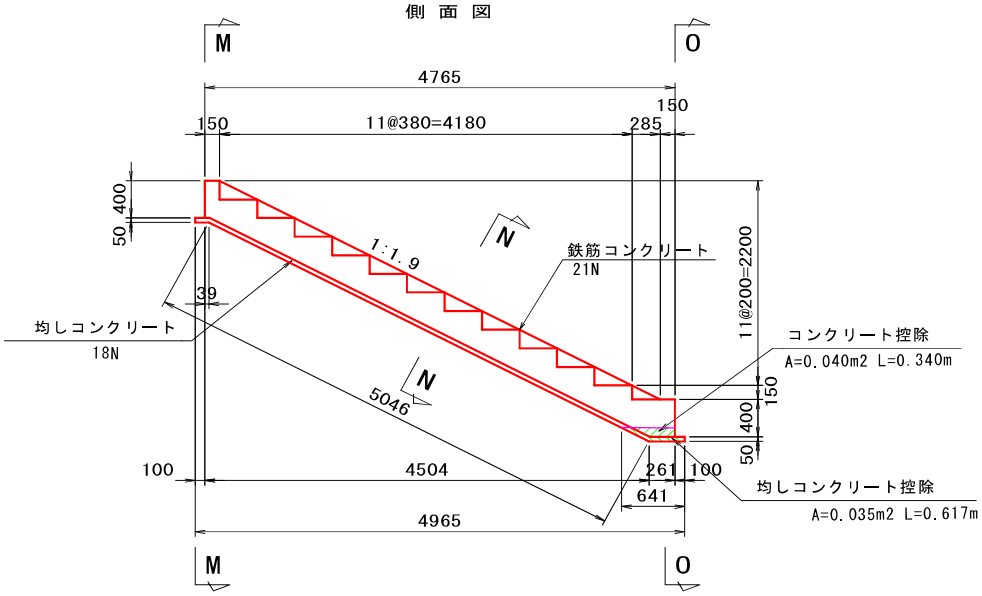

N － N 断面図

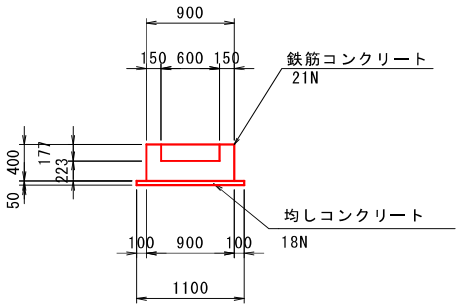

M － M 断面図

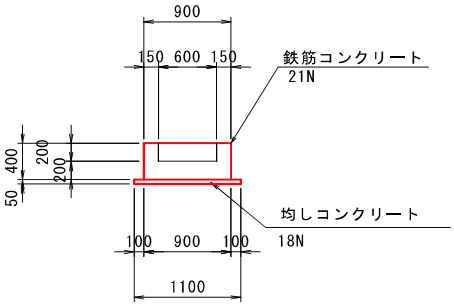

O － O 断面図

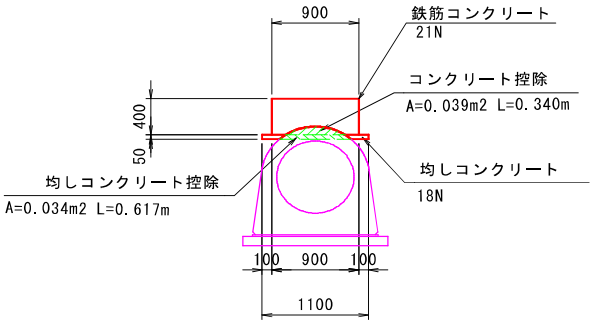

出口桝　　数　量　計　算　書

種　別	名　称	算　　式			数　量	単位	略　　図
コンクリート	鉄筋構造物 21N						プレキャスト底樋φ800 控除面積 A=1.270m2
	底版	1.60×1.70×0.25	＝	0.680			
	側壁	(1.60×1.70−1.10×1.20) ×1.45	＝	2.030			
	プレキャスト底樋 φ800控除	1.27×0.25	＝	−0.318			
	開口部控除	0.30×0.30×2×0.25	＝	−0.045			
			計	2.347	2.35	m3	
型枠	鉄筋構造物						
	底版	(1.60+1.70)×0.25×2	＝	1.65			
	側壁外面	(1.60+1.70)×1.45×2	＝	9.57			
	側壁内面	(1.10+1.20)×1.45×2	＝	6.67			
	プレキャスト底樋 φ800控除	1.270×2	＝	−2.54			
	開口部控除	0.30×0.30×2×2	＝	−0.36			
	開口部	0.30×4×0.25×2	＝	0.60			
			計	15.59	15.6	m2	
均しコンクリート	無筋構造物 18N	1.80×1.90×0.05	＝	0.171	0.17	m3	
型枠	均しコン用	(1.80+1.90)×0.05×2	＝	0.370	0.4	m2	
養生	鉄筋構造物				2.35	m3	
鉄筋 D13	SD295	鉄筋重量表より	＝	225.26	225.3	Kg	
足掛け金物	B=300 φ19	5	＝	5	5	本	

平 面 図

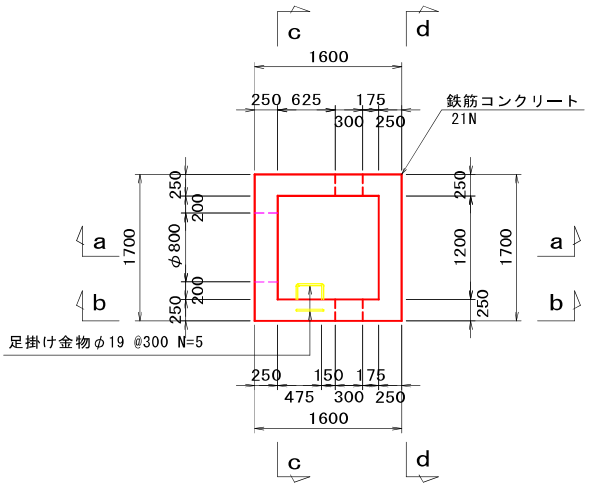

a － a 断面図

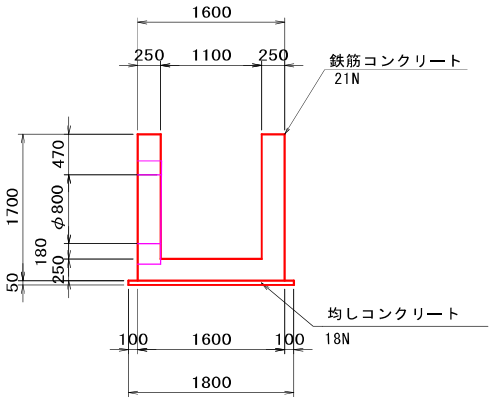

c － c 断面図

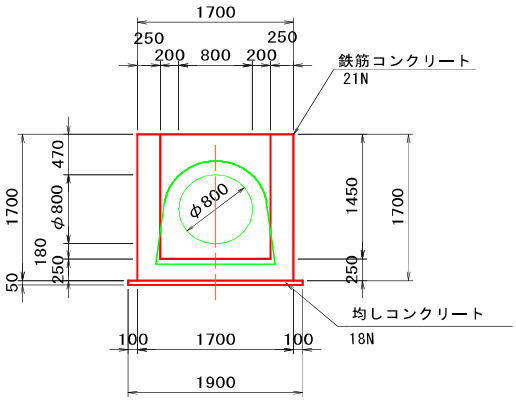

b － b 断面図

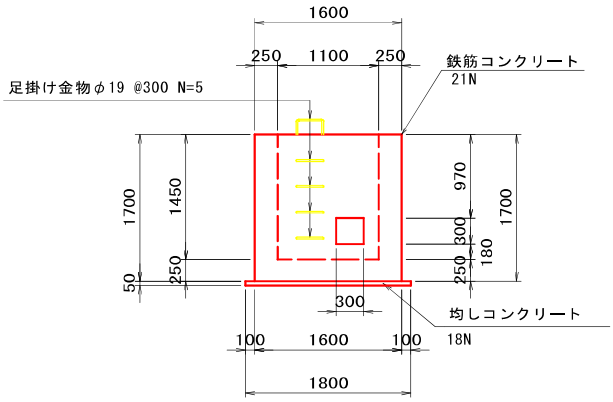

d － d 断面図

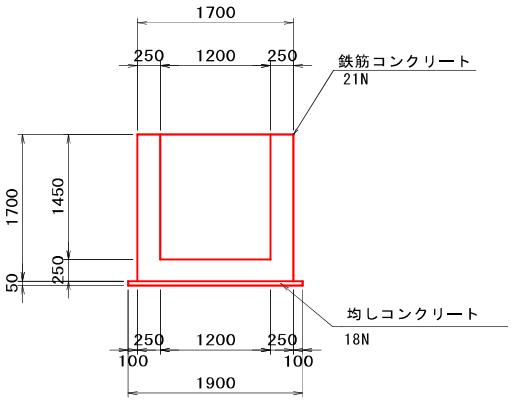

（底 樋 管）

平面図

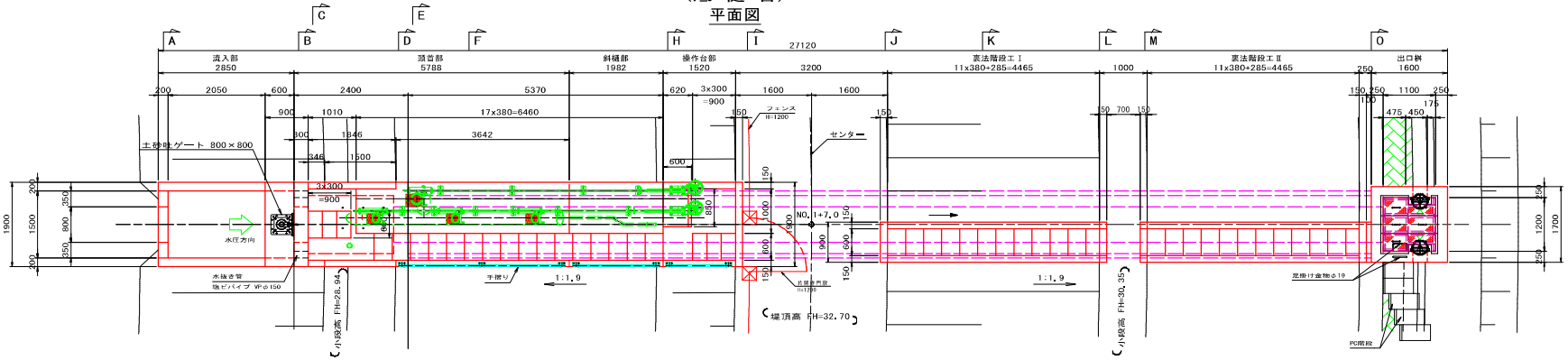
流入部 2850
頭首部 5788
斜樋部 1982
操作台部 1520
裏法階段工Ⅰ 11x380+285=4465
裏法階段工Ⅱ 11x380+285=4465
出口桝 1600
27120
17x380=6460
土砂吐ゲート 800×800
水圧方向
水抜き管 塩ビパイプ VPφ150
手摺り
1:1.9
フェンス H=1200
センター
NO.1+7.0
堤頂高 FH=32.70
小段高 FH=26.94
小段高 FH=30.35
足掛け金物φ19
PC階段

縦断面図

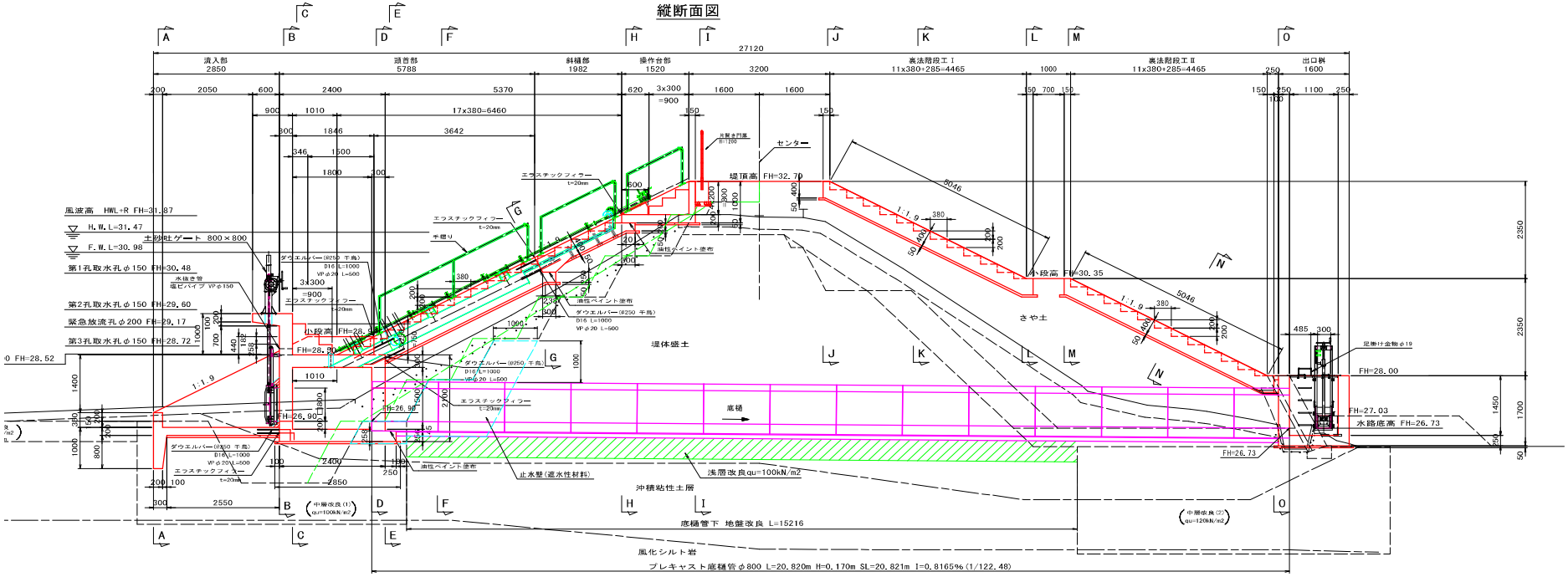
流入部 2850
頭首部 5788
斜樋部 1982
操作台部 1520
裏法階段工Ⅰ 11x380+285=4465
裏法階段工Ⅱ 11x380+285=4465
出口桝 1600
27120
17x380=6460
風波高 HWL+R FH=31.87
H.W.L=31.47
F.W.L=30.98
土砂吐ゲート 800×800
第1孔取水孔φ150 FH=30.48
第2孔取水孔φ150 FH=29.60
緊急放流孔φ200 FH=29.17
第3孔取水孔φ150 FH=28.72
水抜き管 塩ビパイプ VPφ150
エラスチックフィラー t=20mm
手摺り
堤頂高 FH=32.70
センター
小段高 FH=28.90
小段高 FH=30.35
堤体盛土
みや土
底樋
止水壁（遮水性材料）
浅層改良qu=100kN/m2
沖積粘性土層
底樋管下 地盤改良 L=15216
風化シルト岩
プレキャスト底樋管φ800 L=20.820m H=0.170m SL=20.821m I=0.8165%(1/122.48)
FH=28.00
FH=27.03
水路底高 FH=26.73
FH=26.73
足掛け金物φ19
中層改良(1) qu=100kN/m2
中層改良(2) qu=120kN/m2

2号取水施設工(土工)

2号取水施設工(土工)　　数　量　集　計　表

工　種	名　称	規　格	数　量	単 位	摘　要
掘　削　工	掘　削	機械	46.2	m3	
	床　掘	機械	6.3	m3	
	床　掘	人力	0.2	m3	
	基　面　整　正		9.7	m2	
盛　土　工	埋　戻	人力	12.6	m3	搬入土
	埋　戻	B≧4.0	19.6	m3	搬入土
	埋　戻	2.5≦B<4.0	4.7	m3	搬入土
	埋　戻	2.5m未満	2.6	m3	搬入土
	粘　性　土	人力	2.3	m3	搬入土
	粘　性　土	B≧4.0	2.6	m3	搬入土
	粘　性　土	2.5≦B<4.0	0.4	m3	搬入土
	粘　性　土	2.5m未満	6.3	m3	搬入土
	改　良　盛　土	人力	4.2	m3	流用土
	さ　や　土	人力	6.5	m3	搬入土
残　土　処　理　工	残　土　処　理		49.0	m3	土工流用フロー図より

2号取水施設工土工

数 量 計 算 書

NO.1

測　点	点間 距離(m)	平均 距離(m)	掘　削 断面(m2)	掘　削 数量(m3)	床　堀 断面(m2)	床　堀 数量(m3)	基　面　整　正 断面(m)	基　面　整　正 数量(m2)		
NO.0	0.00	1.13	0.0	0.0	2.6	2.9	1.7	1.9		
+2.26	2.26	1.13	0.0	0.0	2.5	2.8	1.7	1.9		
+2.26'	0.00	0.13	0.0	0.0	2.5	0.3	1.7	0.2		
+2.51	0.25	0.13	0.0	0.0	2.5	0.3	1.7	0.2		
+2.51'	0.00	0.57	3.1	1.8	0.0	0.0	0.0	0.0		
3.64	1.13	1.37	4.7	6.4	0.0	0.0	0.0	0.0		
+5.24	1.60	1.81	7.9	14.3	0.0	0.0	0.9	1.6		
+7.26	2.02	2.45	8.1	19.8	0.0	0.0	0.9	2.2		
+10.14	2.88	1.86	2.1	3.9	0.0	0.0	0.9	1.7		
+10.98	0.84	0.42	0.0	0.0	0.0	0.0	0.9	0.4		
+10.98'	0.00	0.09	0.0	0.0	0.0	0.0	0.0	0.0		
+11.16	0.18	1.39	0.0	0.0	0.0	0.0	0.0	0.0		
+13.75	2.59	1.72	0.0	0.0	0.0	0.0	0.0	0.0		
+14.61	0.85	0.43	0.0	0.0	0.0	0.0	0.0	0.0		
							起点部 控除	0.4		
計	14.60	14.60		46.2		6.3		9.7		

2号取水施設工土工

数 量 計 算 書

測　点	点間距離(m)	平均距離(m)	埋 戻 (人 力)		埋戻(B≧4.0)		埋戻(2.5≦B<4.0)		埋戻(2.5m未満)	
			断面(m2)	数量(m3)	断面(m2)	数量(m3)	断面(m2)	数量(m3)	断面(m2)	数量(m3)
NO.0	0.00	1.13	1.3	1.5	0.0	0.0	0.0	0.0	0.0	0.0
+2.26	2.26	1.13	1.2	1.4	0.0	0.0	0.0	0.0	0.0	0.0
+2.26'	0.00	0.13	1.2	0.2	0.0	0.0	0.0	0.0	0.6	0.1
+2.51	0.25	0.13	1.2	0.2	0.0	0.0	0.0	0.0	0.6	0.1
+2.51'	0.00	0.57	0.0	0.0	0.0	0.0	0.0	0.0	0.1	0.1
3.64	1.13	1.37	0.0	0.0	0.0	0.0	0.0	0.0	0.0	0.0
+5.24	1.60	1.81	1.7	3.1	4.5	8.1	1.1	2.0	0.3	0.5
+7.26	2.02	2.45	1.7	4.2	4.7	11.5	1.1	2.7	0.3	0.7
+10.14	2.88	1.86	1.1	2.0	0.0	0.0	0.0	0.0	0.6	1.1
+10.98	0.84	0.51	0.0	0.0	0.0	0.0	0.0	0.0	0.0	0.0
+11.16	0.18	1.39	0.0	0.0	0.0	0.0	0.0	0.0	0.0	0.0
+13.75	2.59	1.72	0.0	0.0	0.0	0.0	0.0	0.0	0.0	0.0
+14.61	0.85	0.43	0.0	0.0	0.0	0.0	0.0	0.0	0.0	0.0
計	14.60	14.60		12.6		19.6		4.7		2.6

2号取水施設工土工

数 量 計 算 書

測　点	点間距離(m)	平均距離(m)	改良盛土(人力) 断面(m2)	改良盛土(人力) 数量(m3)	さや土(人力) 断面(m2)	さや土(人力) 数量(m3)				
NO.0	0.00	1.13	0.1	0.1	0.0	0.0				
+2.26	2.26	1.13	1.3	1.5	0.0	0.0				
+2.26'	0.00	0.13	1.3	0.2	0.0	0.0				
+2.51	0.25	0.13	1.3	0.2	0.0	0.0				
+2.51'	0.00	0.57	1.4	0.8	0.0	0.0				
3.64	1.13	1.37	0.5	0.7	0.0	0.0				
+5.24	1.60	1.81	0.4	0.7	0.0	0.0				
+7.26	2.02	2.45	0.0	0.0	0.0	0.0				
+10.14	2.88	1.86	0.0	0.0	0.5	0.9				
+10.98	0.84	0.51	0.0	0.0	1.5	0.8				
+11.16	0.18	1.39	0.0	0.0	1.5	2.1				
+13.75	2.59	1.72	0.0	0.0	1.4	2.4				
+14.61	0.85	0.43	0.0	0.0	0.7	0.3				
計	14.60	14.60		4.2		6.5				

2号取水施設工土工

数 量 計 算 書

NO.4

測　点	点間距離(m)	平均距離(m)	粘性土(人力) 断面(m2)	粘性土(人力) 数量(m3)	粘性土(B≧4.0) 断面(m2)	粘性土(B≧4.0) 数量(m3)	粘性土(2.5≦B<4.0) 断面(m2)	粘性土(2.5≦B<4.0) 数量(m3)	粘性土(1.0≦B<2.5) 断面(m2)	粘性土(1.0≦B<2.5) 数量(m3)
+2.51'	0.00	0.57	0.6	0.3	0.0	0.0	0.2	0.1	1.8	1.0
3.64	1.13	1.37	1.5	2.0	1.9	2.6	0.2	0.3	3.9	5.3
+5.24	1.60	0.80	0.0	0.0	0.0	0.0	0.0	0.0	0.0	0.0
計	2.73	2.73		2.3		2.6		0.4		6.3

床掘(人力)　　数　量　計　算　書

種　別	名　称	算　　式	数　量	単位	略　　図
床掘	人力	0.7×0.25　＝　0.18	0.2	m3	
基面整正控除		1.70×0.25　＝　−0.43	−0.4	m2	

2号取水施設工(構造物)

2号取水施設　　数　量　集　計　表

名　　称	材　質	形　状 及び寸法	頭 首 部	階段部	プレキャスト 樋管 φ300	出 口 桝		単 位
コンクリート	鉄筋構造物	21N	4.47	2.12		0.57		m3
均しコンクリート	無筋構造物	18N	0.20	0.29		0.10		m3
型　　枠	鉄筋構造物		12.0	5.5		5.9		m2
型　　枠	均しコン用		0.3	0.4		0.3		m2
養　　生	鉄筋構造物		4.47	2.12		0.57		m3
目 地 材	ｴﾗｽﾁｯｸﾌｨﾗｰ	t=20mm		0.60				m2
ダウエルバー	D16 VPφ20	L=1000 L=500	7					本
ペイント塗布	油性		0.7					m2
鉄筋 D13	SD295		157.0	104.6		28.7		Kg
プレキャスト樋管	φ300				1			式

頭首部　　数　量　計　算　書

NO.1

種　別	名　称	算　　式	数　量	単位	略　　図
コンクリート	鉄筋構造物 21N				
	カットオフ	(0.20+0.30)/2×0.50×1.50　＝　0.188			
	受台	(0.254+0.25)/2×0.25 ×1.50　＝　0.095			
	本体	{0.95×0.15+(0.95+1.807)/2×1.628 +(1.807+1.453)/2×0.186+ 1.453×0.30}×1.50　＝　4.689			
	ため池栓	0.40×0.211/2×0.30×2　＝　0.025			
	階段控除	(0.38×0.20/2×4+0.137×0.057/2) ×0.60　＝　−0.094			
	斜樋管 φ200控除	0.20^2×π/4×0.88　＝　−0.028			
	樋管 φ300控除	0.30^2×π/4×0.80　＝　−0.057			
	上樋管 φ300控除	0.307×1.14　＝　−0.350			プレキャスト上樋φ300 控除面積 A=0.307m2
		計　4.468	4.47	m3	
		頭首部側面			

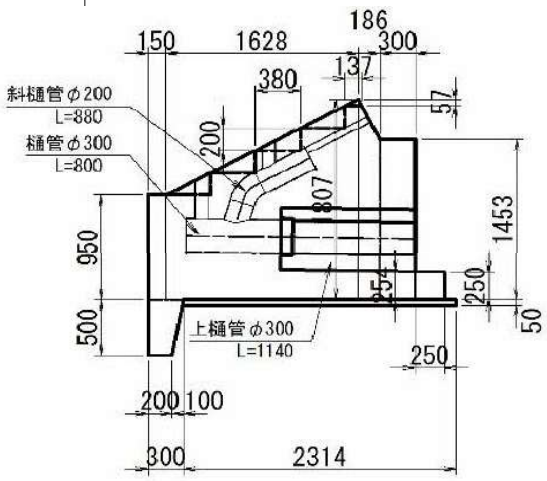

型枠	鉄筋構造物				
	カットオフ	0.50×1.50+(0.30+0.20)/2 ×0.50×2　＝　1.00			
	受台	(0.254+0.25)/2×0.25×2+ 0.25×1.50　＝　0.50			
	A断面	1.50×0.95　＝　1.43			
	C断面	(0.40+1.199)×1.50− 0.60×0.064−0.307　＝　2.05			プレキャスト上樋φ300 控除面積 A=0.307m2
	本体	{0.95×0.15+(0.95+1.807)/2×1.628 +(1.807+1.453)/2×0.186+ 1.453×0.30}×2　＝　6.25			
	階段	(0.38×0.20/2×4+0.137×0.057/2)×2 +0.20×0.60×4　＝　0.79			
		計　12.02	12.0	m2	

頭首部　　数　量　計　算　書

NO.2

種　別	名　称	算　　式			数　量	単位	略　　図
均しコンクリート	無筋構造物 18N	1.70×0.05×2.314	＝	0.197	0.20	m3	
型枠	均しコン用	2.314×0.05×2+1.70×0.05	＝	0.32	0.3	m2	
養生	鉄筋構造物				4.47	m3	
ダウエルバー	D16L=1000 VPφ20L=500						
	C断面	7	＝	7	7	本	
ペイント塗布	油性						
	受台	(0.65+1.50)×0.30	＝	0.65	0.7	m2	
鉄筋 D13	SD295	鉄筋重量表より	＝	156.96	157.0	Kg	

頭　首　部

平 面 図

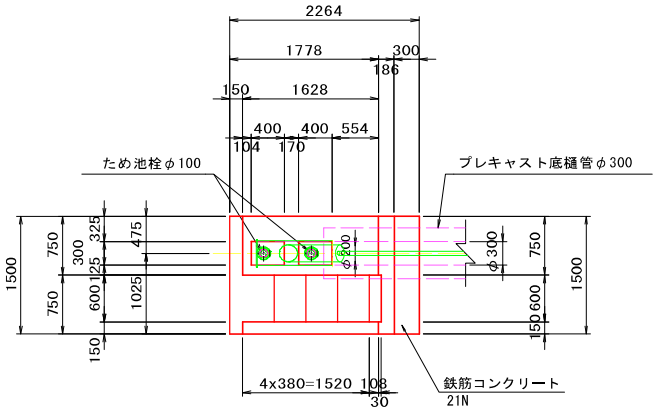

縦 断 図

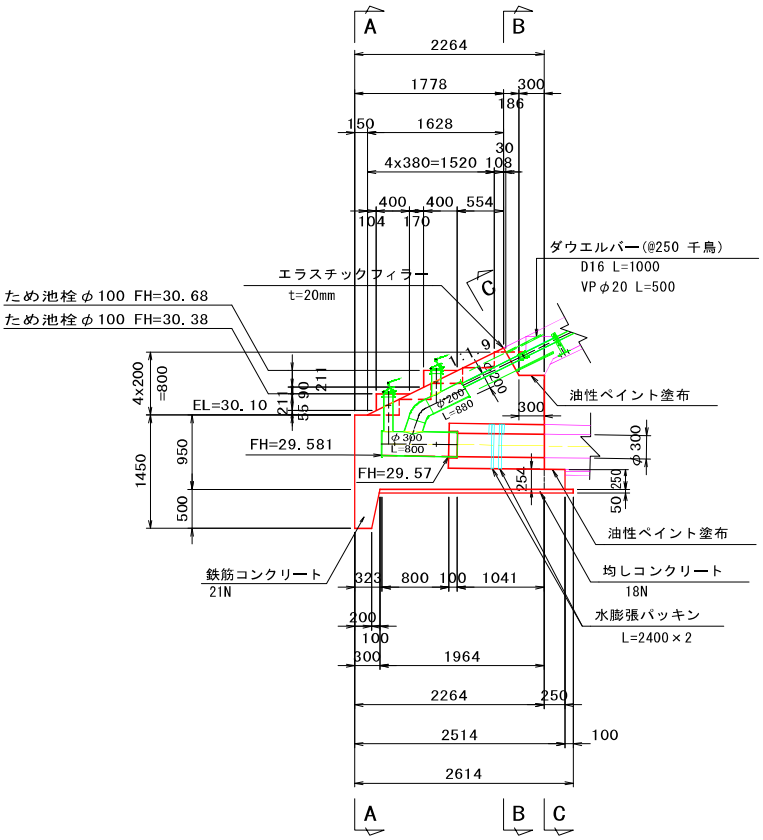

A － A 断面図

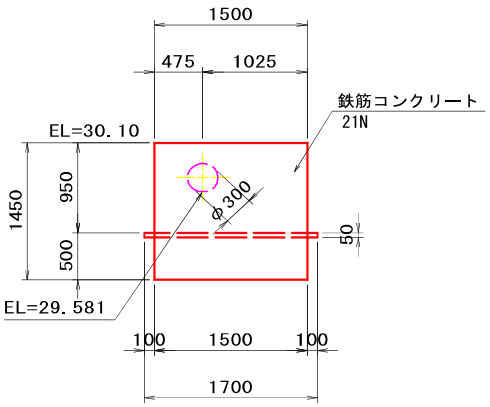

B － B 断面図

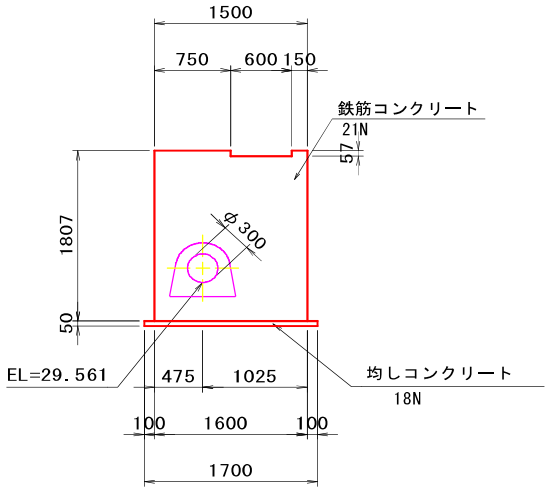

階段部　　数　量　計　算　書

NO.1

種　別	名　称	算　　式	数　量	単位	略　　図
コンクリート	鉄筋構造物 21N				
	階段部	(0.452×0.186/2+0.452×3.126+0.40 ×0.15+0.214×0.30/2+0.052×0.099 /2)×1.50 ＝　2.325			
	階段控除	{0.072×0.03/2+(0.072+0.20)/2×0.242 +0.20×0.38/2×8}×0.60　＝　−0.203			
		計　2.122	2.12	m3	
		階段部側面図			
		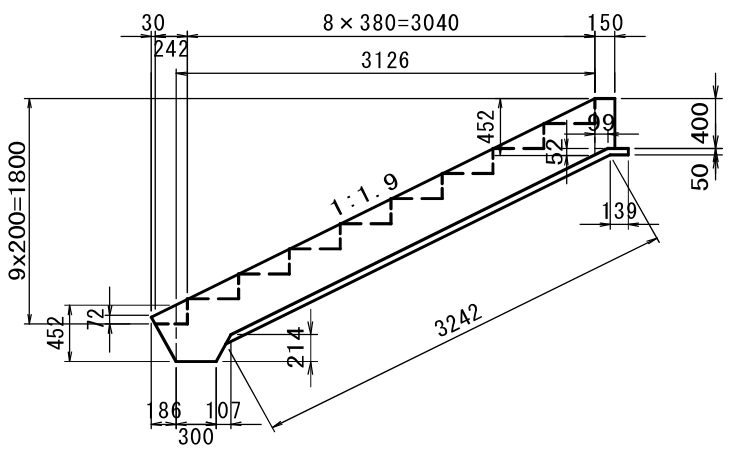			
型枠	鉄筋構造物				
	側面	(0.452×0.186/2+0.452×3.126+0.40 ×0.15+0.214×0.30/2+0.052×0.099 /2)×2 ＝　3.10			
	階段	{0.072×0.03/2+(0.072+0.20)/2×0.242 +0.20×0.38/2×8}×2+0.20×0.60×9 ＝　1.76			
	E断面	1.50×0.40　＝　0.60			
		計　5.46	5.5	m2	
均しコンクリート	無筋構造物 18N	(3.242+0.139)×0.05×1.70　＝　0.287	0.29	m3	
型枠	均しコン用	(3.242+0.139)×0.05×2 +1.70×0.05　＝　0.42	0.4	m2	
養生	鉄筋構造物		2.12	m3	

階段部　　数　量　計　算　書

NO.2

種　別	名　称	算　　式	数　量	単位	略　　図
目地材	エラスチックフィラー t=20mm				
	C断面	1.50×0.40−0.60×0.06　＝　0.56	0.6	m2	
鉄筋 D13	SD295	鉄筋重量表より　＝　104.56	104.6	Kg	

階　段　部

平 面 図

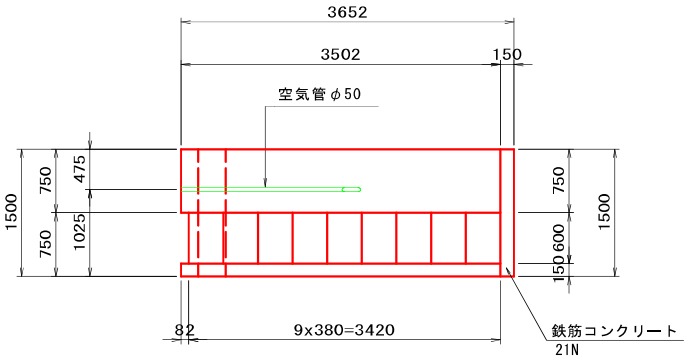

B － B 断面図

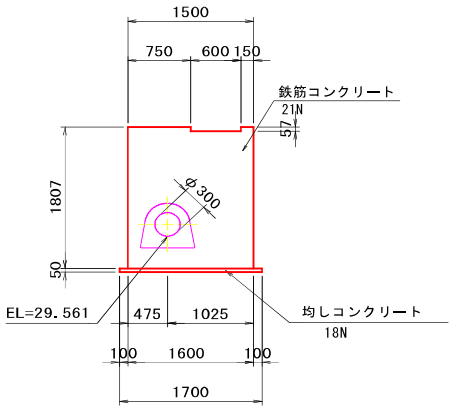

縦 断 図

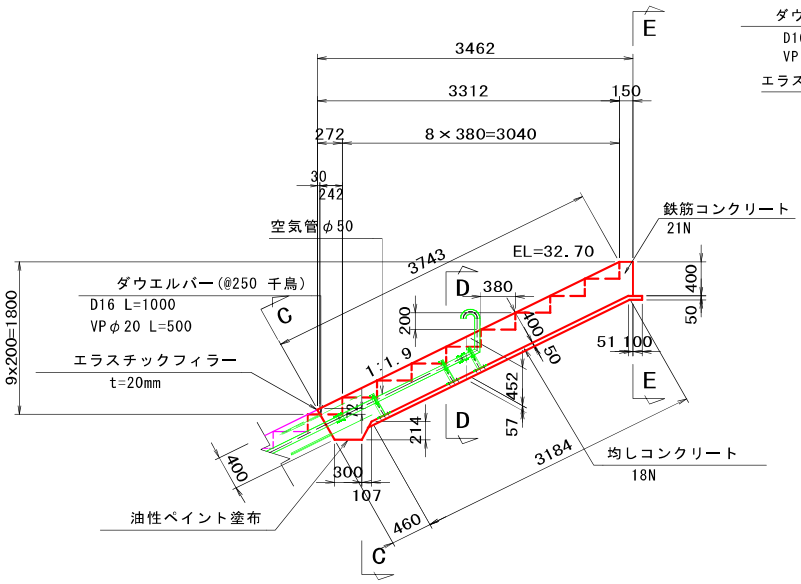

C － C 断面図

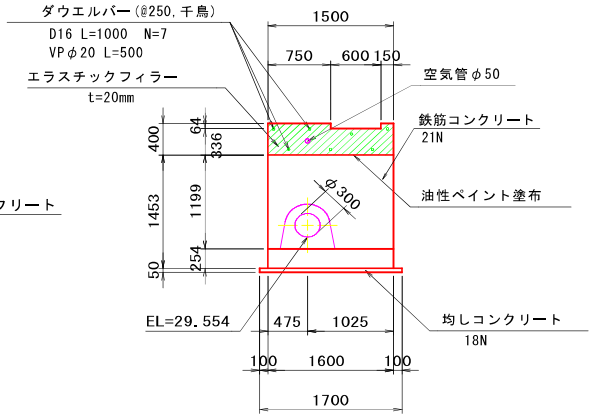

D － D 断面図

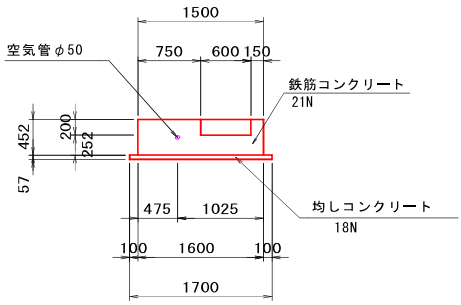

E － E 断面図

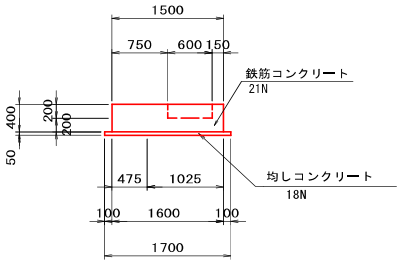

プレキャスト樋管φ300　　数　量　計　算　書

【1式当り】

種　別	名　称	算　　式			数　量	単位	略　　図
【樋管φ300】							
プレキャスト樋管 φ300	L=2000 標準	5	＝	5	5	本	
プレキャスト樋管 φ300	L=2000 ベンド管差込仕様	1	＝	1	1	本	
プレキャスト樋管 φ300	L=1618 短切	1	＝	1	1	本	
【基礎工】							
均しコンクリート	無筋構造物 18N	0.85×0.05×12.096	＝	0.514	0.51	m3	
型枠	均しコン用	0.05×2×12.096	＝	1.21	1.2	m2	
敷モルタル	1:3	0.65×0.02×12.096	＝	0.157	0.16	m3	
【底樋据付工】							
TSKゴム φ300用 環状	TOP-M50	6	＝	6	6	本	
エポキシ 接着剤	ボンドE230G 400mL	6	＝	6	6	本	
水膨張パッキン	タクロン L=2400	2	＝	2	2	本	
スカイシール	L=1.0m 15×7	1.5×6	＝	9	9	本	
プライマー	使用量9g/m 800g/缶	2×9×1.30×6	＝	140.4	140.4	g	
		140.4/800	＝	0.18	1	缶	

標準断面図

S=1：25

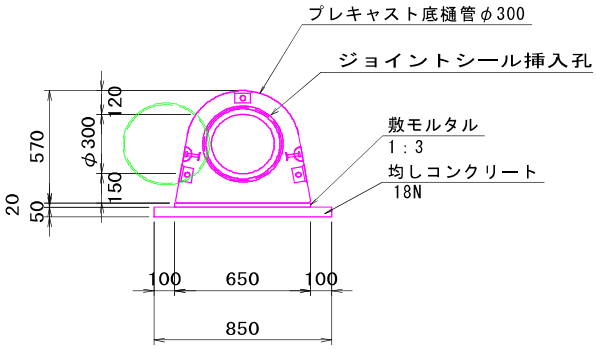

継手部詳細図

S=1：3

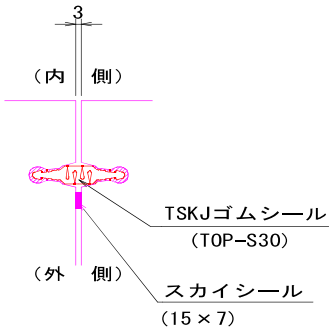

接合部詳細図

S=1：25

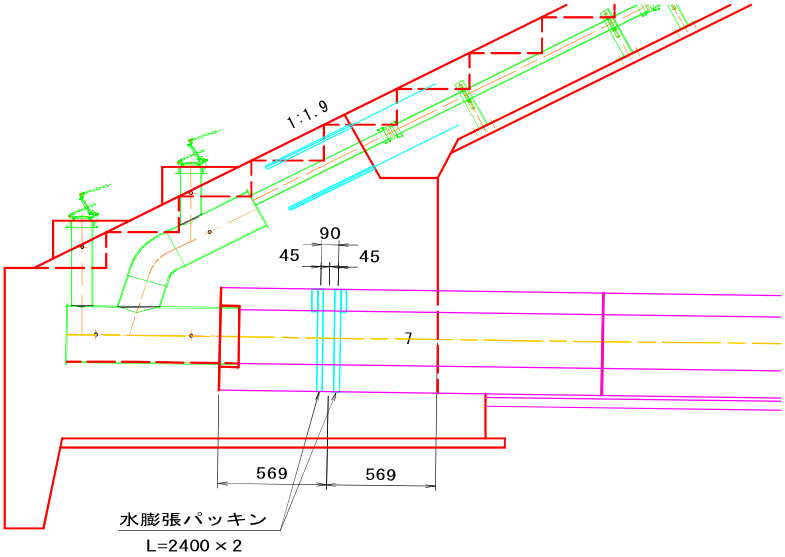

出口桝　　数　量　計　算　書

種　別	名　称	算　　式			数　量	単位	略　　図
コンクリート	鉄筋構造物 21N						
	底版	1.00×1.48×0.15	＝	0.222			
	側壁	(1.00+1.18)×0.15×2 ×0.67	＝	0.438			
	プレキャスト樋管 φ300控除	0.307×0.15	＝	−0.046			プレキャスト樋管φ300 控除面積 A=0.307m2
	開口部控除	0.20×0.52×0.15×3	＝	−0.047			
		計		0.567	0.57	m3	
型枠	鉄筋構造物						
	底版	(1.00+1.48)×0.15×2	＝	0.74			
	側壁外面	(1.00+1.48)×0.67×2	＝	3.32			
	側壁内面	(0.70+1.18)×0.67×2	＝	2.52			
	プレキャスト樋管 φ300控除	0.307×2	＝	−0.61			
	開口部控除	0.20×0.52×6	＝	−0.62			
	開口部	(0.15×0.52×2+0.20×0.15) ×3	＝	0.56			
		計		5.91	5.9	m2	
均しコンクリート	無筋構造物 18N	1.20×1.68×0.05	＝	0.101	0.10	m3	
型枠	均しコン用	(1.20+1.68)×0.05×2	＝	0.29	0.3	m2	
養生	鉄筋構造物				0.57	m3	
鉄筋 D13	SD295	鉄筋重量表より	＝	28.67	28.7	Kg	

平　面　図

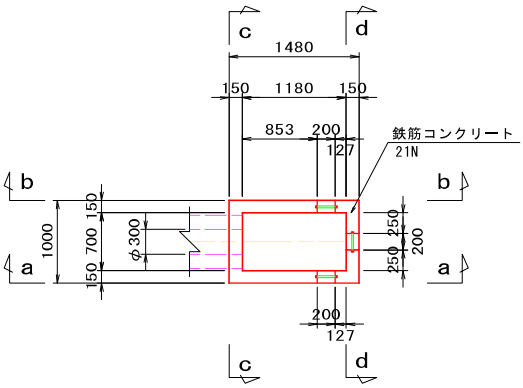

a － a 断面図

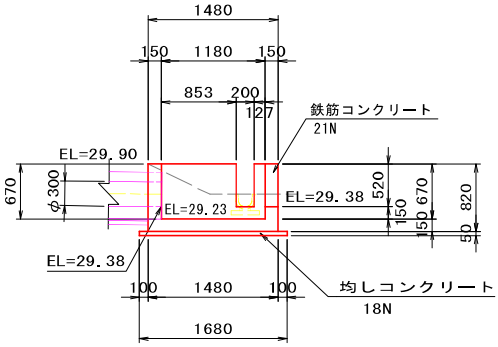

c － c 断面図

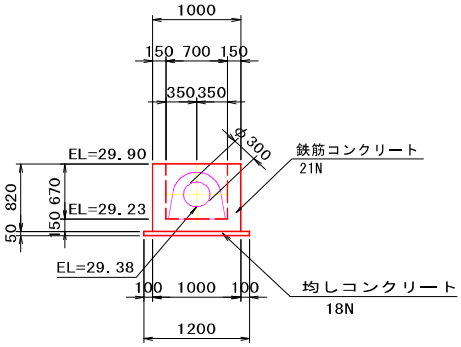

b － b 断面図

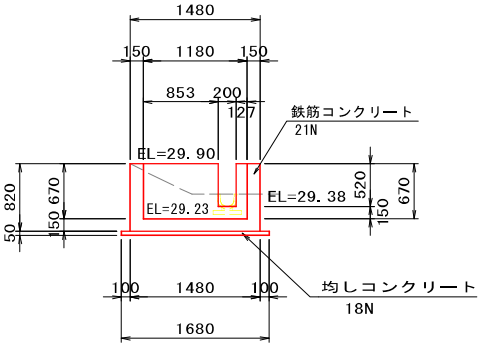

d － d 断面図

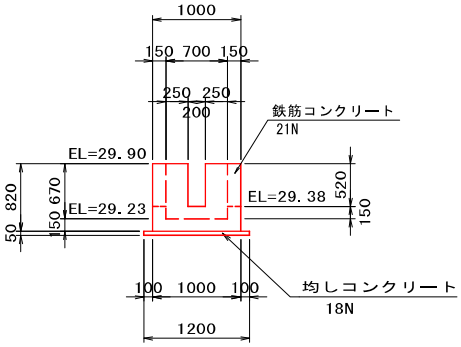

平面図

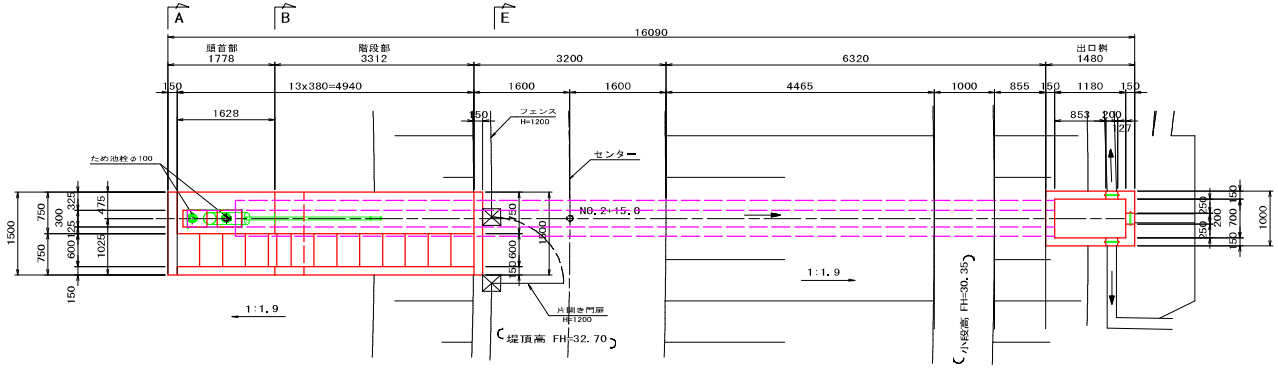
A
B
E
16090
頭首部
1778
階段部
3312
3200
6320
出口側
1480
150
13x380=4940
1600
1600
4465
1000
855
150
1180
150
1628
150
フェンス
H=1200
センター
853
200
127
ため池栓φ100
NO.2+15.0
1:1.9
1:1.9
片開き門扉
H=1200
堤頂高 FH=32.70
小段高 FH=30.35

縦断面図

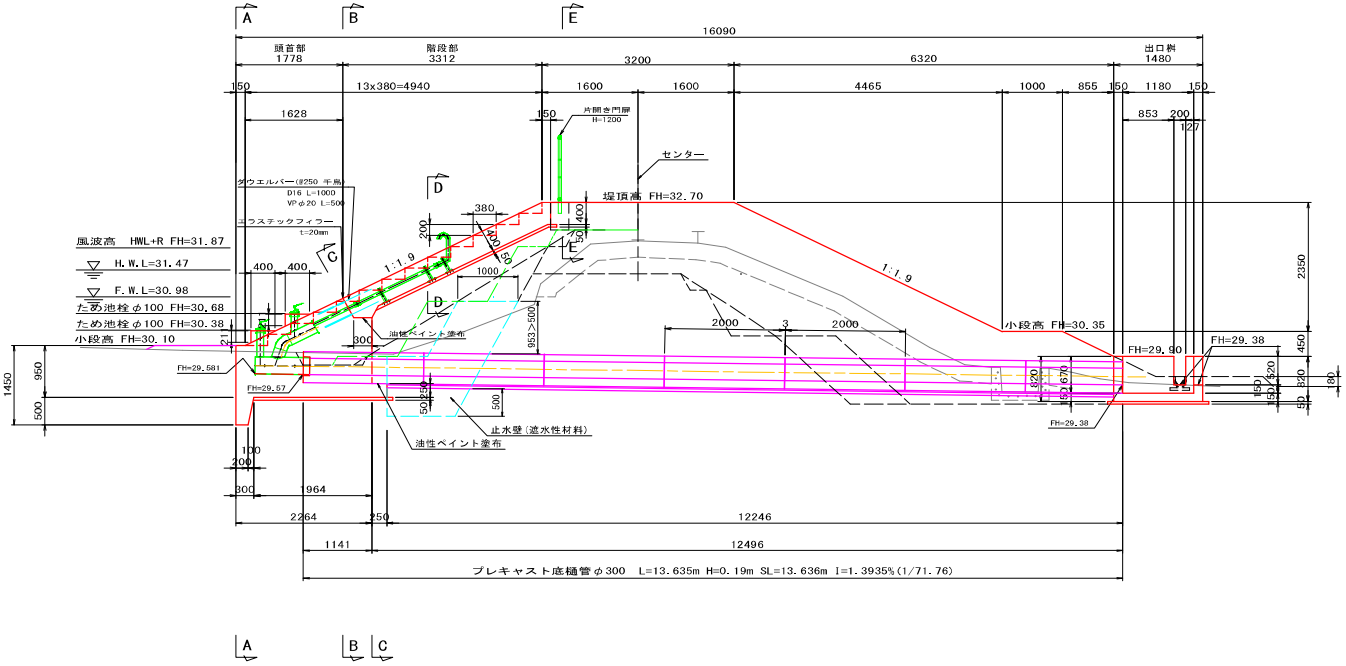
A
B
E
16090
頭首部
1778
階段部
3312
3200
6320
出口側
1480
150
13x380=4940
1600
1600
4465
1000
855
150
1180
150
1628
150
片開き門扉
H=1200
センター
853
200
127
D
堤頂高 FH=32.70
グウエルバー(@250 千鳥
D16 L=1000
VPφ20 L=500
ポリステックフィラー
t=20mm
風波高 HWL+R FH=31.87
H.W.L=31.47
F.W.L=30.98
ため池栓φ100 FH=30.68
ため池栓φ100 FH=30.38
小段高 FH=30.10
FH=29.581
FH=29.57
1:1.9
1:1.9
小段高 FH=30.35
FH=29.90
FH=29.38
FH=29.38
油性ペイント塗布
油性ペイント塗布
止水壁(遮水性材料)
2350
1964
2264
250
12246
1141
12496
プレキャスト底樋管φ300 L=13.635m H=0.19m SL=13.636m I=1.3935%(1/71.76)
A
B
C

吐水槽工

吐水槽工数量集計表

種　別:吐水槽工
規　格:

細　別	規　格	単位	1号吐水槽 吐水槽工						合　計	摘　要
均しコンクリート	18N	m3	0.3						0.3	
同上型枠	一般型枠　均しコンクリート	m2	0.5						0.5	
養生	一般養生　無筋構造物	m3	0.3						0.3	
コンクリート	21N	m3	4.1						4.1	
同上型枠	一般型枠　鉄筋構造物	m2	27.7						27.7	
養生	一般養生　鉄筋構造物	m3	4.1						4.1	
鉄筋	SD295 D13	t	0.419						0.419	
タラップ	@300	本	5.0						5	
FRPM製蓋	内空寸法 1800×1500(6分割)	枚	1.0						1	
定水位弁	φ100	基	1.0						1	
H形鋼	150×150×10×7 L=1700	t	0.053						0.053	
連通管	DCIPφ150	m	0.83						0.83	

表法階段工数量集計表

種　別:表法階段
規　格:

細　別	規　格	単位	1号吐水槽 表法階段						合　計	摘　要
コンクリート	21N	m3	1.0						1.0	
同上型枠	一般型枠　鉄筋構造物	m2	3.6						3.6	
養生	一般養生　鉄筋構造物	m3	1.0						1.0	
均しコンクリート	18N	m3	0.1						0.1	
同上型枠	一般型枠　均しコンクリート	m2	0.4						0.4	
養生	一般養生　無筋構造物	m3	0.1						0.1	
鉄筋	SD295 D13	t	0.035						0.035	

一般計算書

種　　別:吐水槽工
ブロック:吐水槽

細別／規格	算　　式　／　図	数　量
均しコンクリート 18N	2.40×2.10×0.05=0.25m3	0.3　m3
同上型枠 一般型枠　均しコンクリート	(2.40+2.10)×0.05×2=0.45m2	0.5　m2
養生 一般養生　無筋構造物	均しコンクリート数量より	0.3　m3
コンクリート 21N	ハンチ隅角部 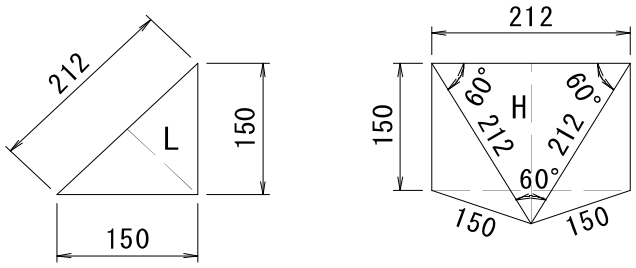 L=0.15/√2=0.106　　H=0.212×cos30°　=0.184 底版 2.20×1.90×0.35＝1.46m3 側壁 (2.20+1.50)×2×1.70×0.2=2.52m3 底版ハンチ 1/2×0.15×0.15×(1.80−(0.15×2))×2+1/2×0.15×0.15×(1.5−(0.15×2))×2+(1/3×0.150×0.212×0.184)×4=0.07m3 側壁ハンチ 1/2×0.15×0.15×(1.70−0.15)×4=0.07m3 計 1.46+2.52+0.07+0.07=4.12m3	4.1　m3
同上型枠 一般型枠　鉄筋構造物	底版 (2.20+1.90)×0.35×2＝2.87m2 側壁 (2.20+1.90)×2×1.70+(1.80−0.15×2)×2×(1.70−0.15)+(1.50−0.15×2)×2×(1.70−0.15)=22.31m2 底版ハンチ 0.15×2^0.5×(1.80−(0.15×2))×2+0.15×2^0.5×(1.50−(0.15×2))×2+1/2×0.212×0.184×4=1.22m2 側壁ハンチ 0.15×2^0.5×(1.70−0.15)×4=1.32m2 計 2.87+22.31+1.22+1.32=27.72m2	27.7　m2

一般計算書

種　　別：吐水槽工
ブロック：吐水槽

細別／規格	算　　式　／　図	数　量
養生 一般養生　鉄筋構造物	コンクリート数量より	4.1　m3
鉄筋 SD295 D13	鉄筋表より 419.35/1000=0.419t	0.419 t
タラップ @300	N=5本	5　本
FRPM製蓋 内空寸法 1800×1500	N=1式(6分割)	1　式
定水位弁 φ100 最大流入圧0.49MPa	N=1基	1　基
H形鋼 150×150×10×7 L=1700	N=1本 W=31.1kg/m×1.70=52.87kg=0.053t	0.053 t
連通管 DCIPφ150	L=0.83m	0.83 m

表法階段　　数　量　計　算　書

種　別	名　称	算　　式	数　量	単位	略　　図
コンクリート	鉄筋構造物 21N				
		{0.40×(0.15+0.595+0.099)+0.099×0.052/2			
		×2+0.452×(1.615−0.099)}×0.90　＝　0.93			
	階段控除	(0.323×0.17/2×5)×0.60　＝　0.08			
		計　1.01	1.0	m3	
	側面図	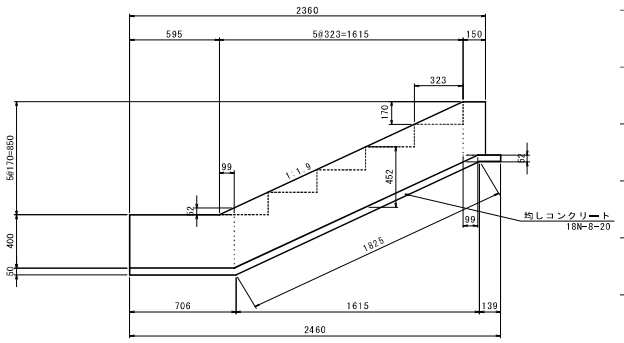			
型枠	鉄筋構造物				
	断面	0.40×0.90×2　＝　0.72			
	側面	{(0.40×(0.15+0.595+0.099)+0.099×			
		0.052/2×2)+0.452×(1.615−0.099)}×2			
		＝　2.06			
	階段	(0.323×0.17/2×5)×2+0.17×0.60×5 ＝　0.78			
		計　3.56	3.6	m2	
均しコンクリート	無筋構造物 18N	1.10×2.46×0.05　＝　0.14	0.1	m3	
型枠	均しコン用	(1.10+2.46)×0.05×2　＝　0.36	0.4	m2	
養生	鉄筋構造物		1.0	m3	
鉄筋 D13	SD295	鉄筋質量表より　＝　34.47	34.5	Kg	
			0.035	t	

頂版平面図

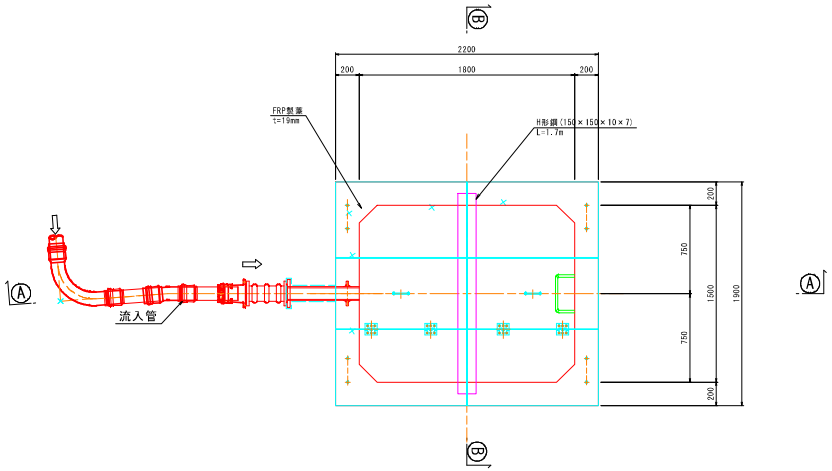

平面図

Ⓒ-Ⓒ断面

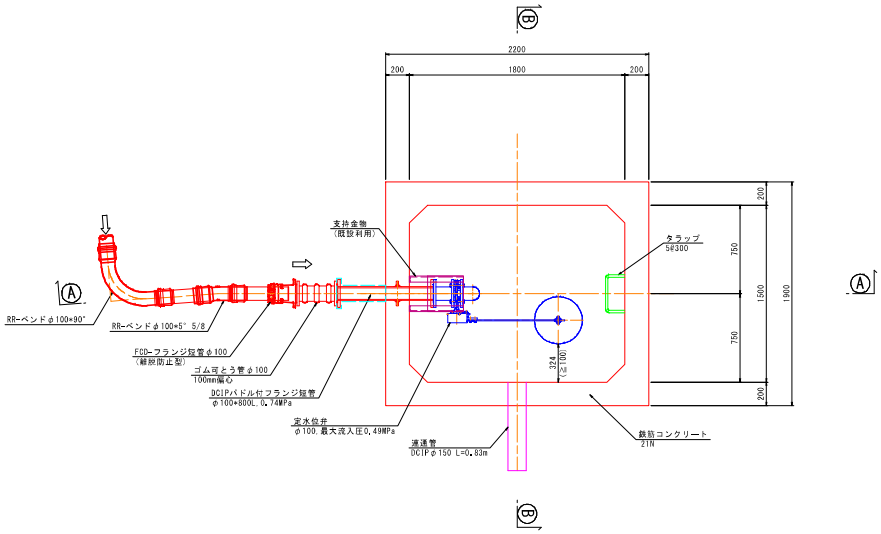

横断面図

Ⓐ-Ⓐ断面

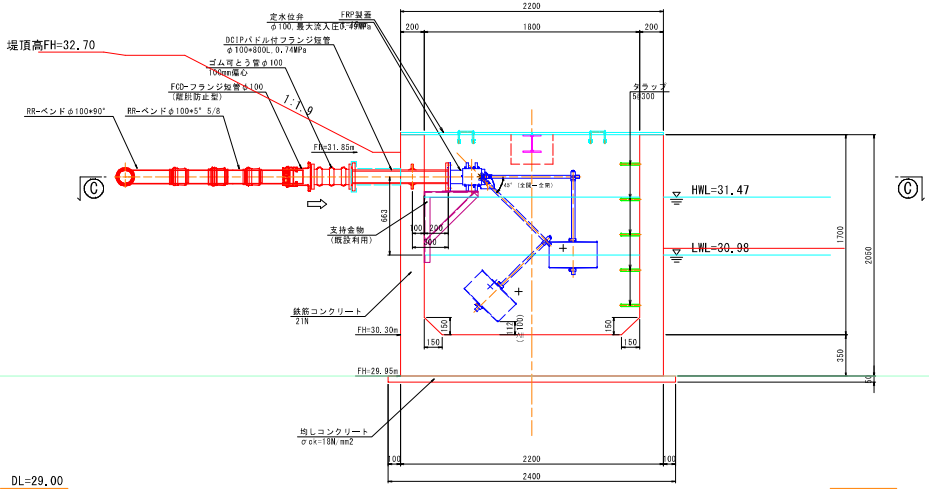

横断面図

Ⓑ-Ⓑ断面

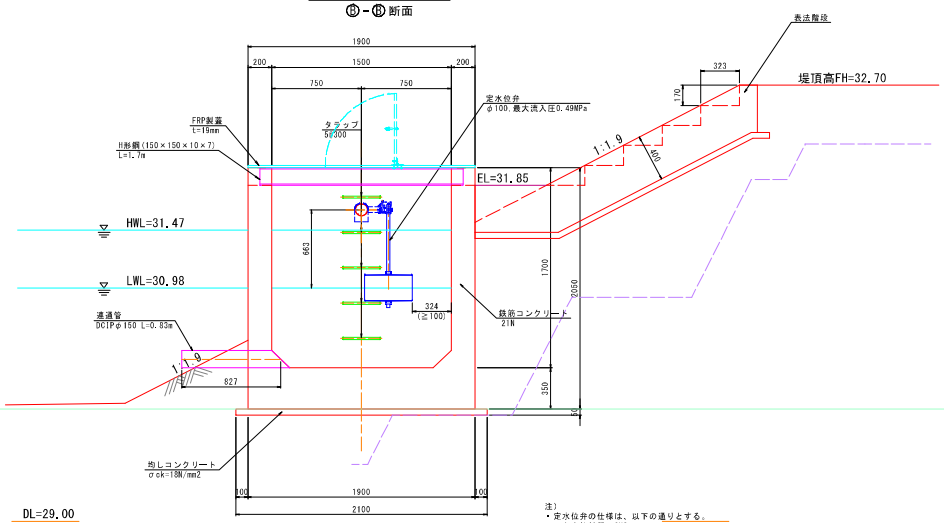

注)
- 定水位弁の仕様は、以下の通りとする。
  井本体材質：SUS
  フロート形状：非球体
  フロート材質：金属製(SUS製)
- 定水位弁の支持金物は既設利用を想定している。

配水管復旧工

作業土工数量集計表

種　別:作業土工
規　格:

細　別	規　格	単位	1号線					小　計	合　計	摘　要
			タイプ1	タイプ2	タイプ3	タイプ4	タイプ5			
床掘	粘性土	m3	5.3	14.7	2.1	1.4	10.9	34.4		
コンクリート埋戻	18N	m3			0.4		1.8	2.2		
埋戻1(砂基礎)	管頂30cmまで(人力+振動コンパクタ)	m3	1.3	4.7		0.3	3.0	9.3		
埋戻2	管頂30cm～60cmまで(人力+振動コンパクタ)	m3	1.4	5.0		0.3	3.2	9.9		
埋戻3	B＜1.0m(人力+振動コンパクタ)	m3	1.1	1.4	1.7	0.7	2.5	7.4		
管水路基礎整形(基面)	粘性土	m2	3.6	13.0	0.9	0.7	8.2	26.4		
管水路基礎整形(法面)	粘性土	m2	4.0	14.7	1.6	0.8	9.3	30.4		
人力荒仕上げ(法面)	粘性土	m2	14.0	38.0	5.0	3.8	28.5	89.3		
作業残土処理		m3	19.6					19.6		

作業土工数量集計表

種　別:作業土工
規　格:

細　別	規　格	単位	1号線	2号線				小　計	合　計	摘　要
			タイプ6	タイプ1	タイプ2					
床掘	粘性土	m3	5.9	0.7	3.4			10.0	44.4	
コンクリート埋戻	18N	m3						0.0	2.2	
埋戻1(砂基礎)	管頂30cmまで(人力+振動コンパクタ)	m3	1.5	0.1	0.9			2.5	11.8	
埋戻2	管頂30cm～60cmまで(人力+振動コンパクタ)	m3	1.6	0.1	1.0			2.7	12.6	
埋戻3	B＜1.0m(人力+振動コンパクタ)	m3	1.6	0.2	0.5			2.3	9.7	
管水路基礎整形(基面)	粘性土	m2	4.2	0.4	2.5			7.1	33.5	
管水路基礎整形(法面)	粘性土	m2	4.8	0.4	2.6			7.8	38.2	
人力荒仕上げ(法面)	粘性土	m2	15.7	1.8	9.2			26.7	116.0	
作業残土処理		m3							19.6	V=44.4−(12.6+9.7)/0.9=19.6m3

構造物取壊工数量集計表

種　別:構造物撤去工
規　格:

細　別	規　格	単位	タイプ① Co舗装部	タイプ② 未舗装部	タイプ③ Co舗装部			合計		摘　要
既設管撤去	硬質ポリ塩化ビニル管φ100	m	9.3	44.8				54.1		
既設管撤去	硬質ポリ塩化ビニル管φ75	m			5.4			5.4		
	床掘(粘性土)	m3	3.8	21.1	2.2			27.1		
	埋戻3 B＜1.0m(人力+振動コンパクタ)	m3	3.3	21.5	1.8			26.6		
	人力荒仕上げ(法面)	m2	14.3	78.0	8.0			100.3		
	路盤工 切込砕石 t=10cm	m2	5.7		3.3			9.0		
舗装切断	ｺﾝｸﾘｰﾄ舗装	m	18.6		10.8			29.4		
舗装版破砕	ｺﾝｸﾘｰﾄ舗装版(t=10cm)	m2	11.6		6.7			18.3		
	運搬・処分	m3						1.8		1.8×2.35=4.2t

管体基礎工数量集計表

種　別:砂基礎工
規　格:1号線･2号線

細　別	規　格	単位	1号線					2号線		合　計	摘　要
			タイプ1	タイプ2	タイプ4	タイプ5	タイプ6	タイプ1	タイプ2		
基礎1(管底部)	山砂SF材相当　振動コンパクタ	m3	0.5	1.9	0.1		0.6	0.1	0.4	3.6	
基礎2(管側部)	山砂SF材相当　タンパ	m3	0.4	1.4	0.1	0.4	0.4	0.1	0.2	3.0	

復旧工数量集計表

種　別:復旧工
規　格:

細　別	規　格	単位	1号線		2号線			合　計		摘　要
			タイプ1		タイプ1	タイプ2				
路盤工	切込砕石 t=10cm	m2	5.3		0.6	3.6		9.5		

管体工数量集計表

種　別:硬質ポリ塩化ビニル管布設工
規　格:

細　別	規　格	単位	管体工	管体工	合　計	摘　要
			1号線	2号線		
硬質塩化ビニル管(RR)	VUφ100	m	65.1	0.8	65.9	
	VUφ75	m		5.4	5.4	
硬質塩化ビニル管継手材(RR)	RR-ベンドφ75×22°　1/2	個		1.0	1	
	RR-ベンドφ75×45°	個		1.0	1	
	RR-ベンドφ100×5°　5/8	個	3.0		3	
	RR-ベンドφ100×11°　1/4	個	2.0		2	
	RR-ベンドφ100×22°　1/2	個	3.0		3	
	RR-ベンドφ100×45°	個	4.0		4	
	RR-ベンドφ100×90°	個	2.0		2	
硬質塩化ビニル管継手材(RR)	FCD-曲管×22°　1/2(離脱防止型)	個	1.0		1	
	FCD-片落管φ100×φ75(離脱防止型)	個		1.0	1	
	FCD-フランジ付T字管φ100×φ75(離脱防止型)	個	2.0		2	
	FCD-T字管φ100×φ100(離脱防止型)	個	1.0		1	
	FCD-フランジ短管φ100(離脱防止型)	個	5.0		5	
	硬質ポリ塩化ビニル管×硬質ポリ塩化ビニル管用φ100両受短管	個	1.0		1	
	水道配水用ポリエチレン管×硬質ポリ塩化ビニル管用φ75両受短管	個		1.0	1	
ゴム可とう管	φ100　偏心100㎜ タイロッド付	個	1.0		1	
DCIP-パドル付 フランジ短管	φ100×800L 0.74MPa	個	1.0		1	

数量集計表

種　別:硬質ポリ塩化ビニル管布設工
規　格:

細　別	規　格	単位	管体工	管体工	合　計	摘　要
			1号線	2号線		
離脱防止金具	φ75	個		2.0	2	
離脱防止金具	φ100	個	28.0		28	
フランジ接合材	φ100 7.5k	個	6.0		6	
エラスタイト	t=10mm	m2	0.7		1	

空気弁室工数量集計表

種　別:弁室工
規　格:空気弁工

細　別	規　格	単位	1号空気弁工	2号空気弁工						摘　要
			1号線	1号線						
基礎砕石	RC-40 t=10cm	m2	1.2	1.2						
U形側溝蓋	1種 330×600×45	枚	1	1						
底版	スラブ100型	枚	1	1						
鉄蓋付ボックス	D35×45	個	1	1						
両フランジ短管	φ75 L=100 (DCIP製　7.5k)	個	1							
農業用樹脂製空気弁	低圧用φ25(0.74MPa)(補修弁付)	基	1	1						
フランジ接合材	φ75　7.5k	組	2	1						

制御弁室数量集計表

種　別:弁室工
規　格:制水弁工

細　別	規　格	単位	1号制水弁工	2号制水弁工						摘　要
			1号線	1号線						
U形側溝蓋	1種 330×600×45	枚	1	1						
底版	スラブ100	枚	1	1						
最下段ブロック	32C20	個	1	1						
中間ブロック	25C30凹	個	1							
中間ブロック	25C20凹	個		1						
中間ブロック	25C15凹	個		1						
水道用ソフトシール仕切弁	φ100 7.5k(キャップ式,水道)	個	1	1						

一般計算書

種　　別:作業土工
ブロック:1号線
区　　分:タイプ1

細別／規格	算　　式　／　図	数　量
参照図	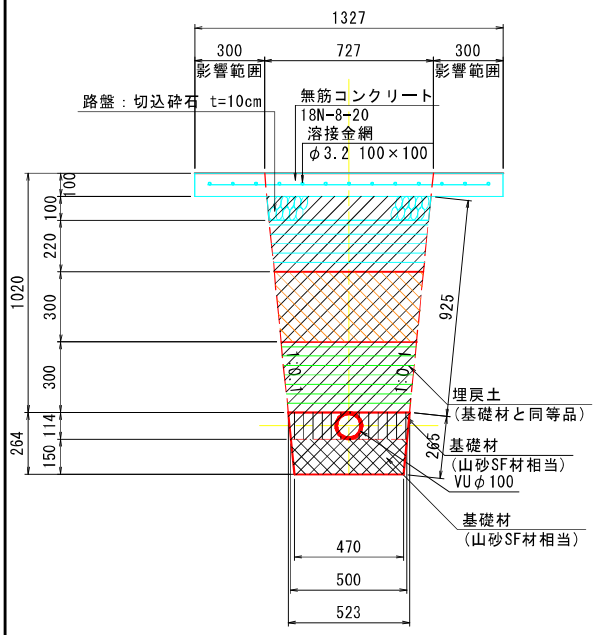 名　称 / 単位 / 数量 床掘(粘性土) / m2 / 0.70 基礎1(管底部) / m2 / 0.07 基礎2(管側部) / m2 / 0.05 埋戻1(管頂30cmまで) / m2 / 0.17 埋戻2(管頂30cm～60cm) / m2 / 0.18 埋戻3(B<1.0m) / m2 / 0.15 コンクリート埋戻 / m2 / － 管水路基礎整形(基面) / m / 0.47 管水路基礎整形(法面) / m / 0.53 人力荒仕上げ(法面) / m / 1.85 路盤工 / m / 0.70	
床掘 粘性土	VPφ100(1NO.0～1NO.0+7.574) L=7.574m A=0.70m2 V=7.574×0.70=5.30m3	5.3　m3
埋戻1(砂基礎) 管頂30cmまで(人力+振動コンパクタ)	A=0.17m2 V=7.574×0.17=1.29m3	1.3　m3
埋戻2 管頂30cm～60cmまで(人力+振動コンパクタ)	A=0.18m2 V=7.574×0.18=1.36m3	1.4　m3
埋戻3 B＜1.0m(人力+振動コンパクタ)	A=0.15m2 V=7.574×0.15=1.14m3	1.1　m3

一般計算書

種　　別：作業土工
ブロック：1号線
区　　分：タイプ2

細別／規格	算　　式　／　図	数　量
参照図	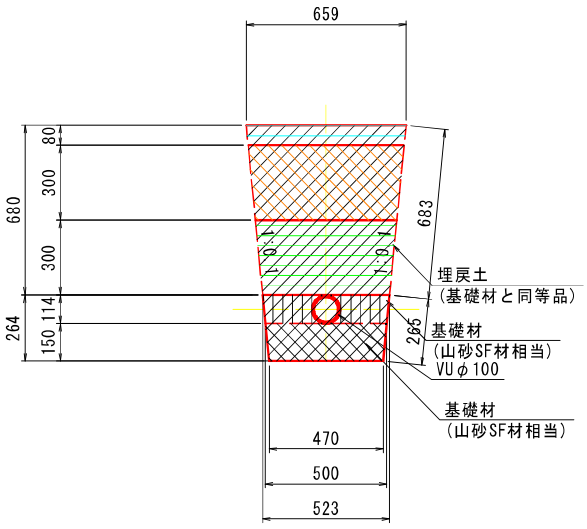 名　　称 / 単位 / 数量 床掘（粘性土） / m2 / 0.53 基礎1（管底部） / m2 / 0.07 基礎2（管側部） / m2 / 0.05 埋戻1（管頂30cmまで） / m2 / 0.17 埋戻2（管頂30cm～60cm） / m2 / 0.18 埋戻3（ B<1.0m ） / m2 / 0.05 コンクリート埋戻 / m2 / － 管水路基礎整形（基面） / m / 0.47 管水路基礎整形（法面） / m / 0.53 人力荒仕上げ（法面） / m / 1.37 路盤工 / m / －	
床掘 粘性土	VUφ100（1NO.0+7.574～1NO.0+35.321） L=27.747m A=0.53m2 V=27.747×0.53=14.71m3	14.7　m3
埋戻1（砂基礎） 管頂30cmまで（人力+振動コンパクタ）	A=0.17m2 V=27.747×0.17=4.72m3	4.7　m3
埋戻2 管頂30cm～60cmまで（人力+振動コンパクタ）	A=0.18m2 V=27.747×0.18=4.99m3	5.0　m3
埋戻3 B＜1.0m（人力+振動コンパクタ）	A=0.05m2 V=27.747×0.05=1.39m3	1.4　m3

一般計算書

種　　別：作業土工
ブロック：1号線
区　　分：タイプ3

細別／規格	算　　式　／　図	数　量
参照図	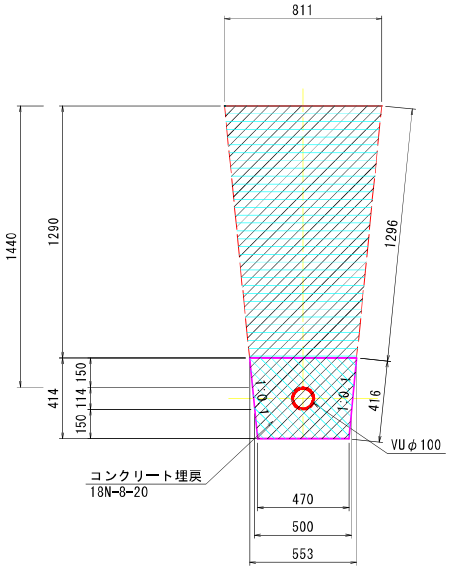 名　称 / 単位 / 数量 床掘（粘性土） / m2 / 1.09 基礎1（管底部） / m2 / － 基礎2（管側部） / m2 / － 埋戻1（管頂30cmまで） / m2 / － 埋戻2（管頂30cm～60cm） / m2 / － 埋戻3（ B<1.0m ） / m2 / 0.88 コンクリート埋戻 / m2 / 0.20 管水路基礎整形（基面） / m / 0.47 管水路基礎整形（法面） / m / 0.88 人力荒仕上げ（法面） / m / 2.59 路盤工 / m / －	
床掘 粘性土	VUφ100（1NO.0+35.321～1NO.0+37.247） L=1.926m A=1.09m2 V=1.926×1.09=2.10m3	2.1　m3
コンクリート埋戻 18N	A=0.20m2 V=1.926×0.20=0.39m3	0.4　m3
埋戻3 B＜1.0m（人力+振動コンパクタ）	A=0.88m2 V=1.926×0.88=1.69m3	1.7　m3

一般計算書

種　　別：作業土工
ブロック：1号線
区　　分：タイプ4

細別／規格	算　　式　／　図	数　量
参照図	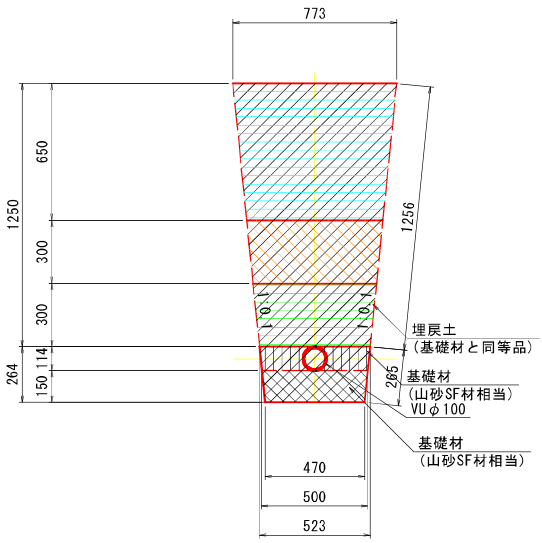 名　称 / 単位 / 数量 床掘（粘性土） / m2 / 0.94 基礎1（管底部） / m2 / 0.07 基礎2（管側部） / m2 / 0.05 埋戻1（管頂30cmまで） / m2 / 0.17 埋戻2（管頂30cm～60cm） / m2 / 0.18 埋戻3（ B<1.0m ） / m2 / 0.46 コンクリート埋戻 / m2 / － 管水路基礎整形（基面） / m / 0.47 管水路基礎整形（法面） / m / 0.53 人力荒仕上げ（法面） / m / 2.51 路盤工 / m / －	
床掘 粘性土	VUφ100（1NO.0+37.247～1NO.0+38.772） L=1.525m A=0.94m2 V=1.525×0.94=1.43m3	1.4　m3
埋戻1（砂基礎） 管頂30cmまで（人力+振動コンパクタ）	A=0.17m2 V=1.525×0.17=0.26m3	0.3　m3
埋戻2 管頂30cm～60cmまで（人力+振動コンパクタ）	A=0.18m2 V=1.525×0.18=0.27m3	0.3　m3
埋戻3 B＜1.0m（人力+振動コンパクタ）	A=0.46m2 V=1.525×0.46=0.70m3	0.7　m3

一般計算書

種　　別：作業土工
ブロック：1号線
区　　分：タイプ5

細別／規格	算　　式　／　図	数　量
参照図	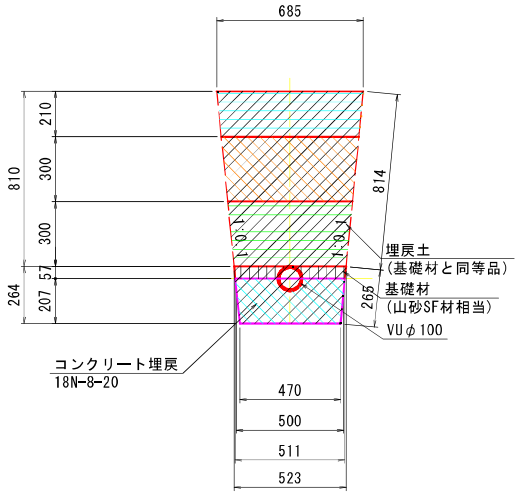 名　称 / 単位 / 数量 床掘(粘性土) / m2 / 0.62 基礎1(管底部) / m2 / - 基礎2(管側部) / m2 / 0.02 埋戻1(管頂30cmまで) / m2 / 0.17 埋戻2(管頂30cm～60cm) / m2 / 0.18 埋戻3(B<1.0m) / m2 / 0.14 コンクリート埋戻 / m2 / 0.10 管水路基礎整形(基面) / m / 0.47 管水路基礎整形(法面) / m / 0.53 人力荒仕上げ(法面) / m / .63 路盤工 / m / -	
床掘 粘性土	VUφ100(1NO.0+38.772～1NO.0+56.282) L=17.510m A=0.62m2 V=17.510×0.62=10.86m3	10.9　m3
コンクリート埋戻 18N	A=0.10m2 V=17.510×0.10=1.75m3	1.8　m3
埋戻1(砂基礎) 管頂30cmまで(人力+振動コンパクタ)	A=0.17m2 V=17.510×0.17=2.98m3	3.0　m3
埋戻2 管頂30cm～60cmまで(人力+振動コンパクタ)	A=0.18m2 V=17.510×0.18=3.15m3	3.2　m3
埋戻3 B＜1.0m(人力+振動コンパクタ)	A=0.14m2 V=17.510×0.14=2.45m3	2.5　m3

一般計算書

種　　別：作業土工
ブロック：1号線
区　　分：タイプ6

細別／規格	算　　式　／　図	数　量
参照図	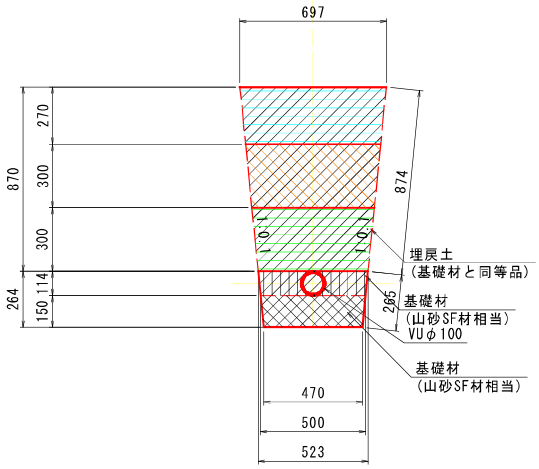 名　称 / 単位 / 数量 床掘（粘性土） / m2 / 0.66 基礎1（管底部） / m2 / 0.07 基礎2（管側部） / m2 / 0.05 埋戻1（管頂30cmまで） / m2 / 0.17 埋戻2（管頂30cm～60cm） / m2 / 0.18 埋戻3（ B<1.0m ） / m2 / 0.18 コンクリート埋戻 / m2 / - 管水路基礎整形（基面） / m / 0.47 管水路基礎整形（法面） / m / 0.53 人力荒仕上げ（法面） / m / 1.75 路盤工 / m / -	
床掘 粘性土	VUφ100（1NO.0+56.282～1NO.0+65.264） L=8.982m A=0.66m2 V=8.982×0.66=5.93m3	5.9　m3
埋戻1（砂基礎） 管頂30cmまで（人力+振動コンパクタ）	A=0.17m2 V=8.982×0.17=1.53m3	1.5　m3
埋戻2 管頂30cm～60cmまで（人力+振動コンパクタ）	A=0.18m2 V=8.982×0.18=1.62m3	1.6　m3
埋戻3 B＜1.0m（人力+振動コンパクタ）	A=0.18m2 V=8.982×0.18=1.62m3	1.6　m3

一般計算書

種　　別：作業土工
ブロック：2号線
区　　分：タイプ1

細別／規格	算　　式　／　図	数　量
参照図	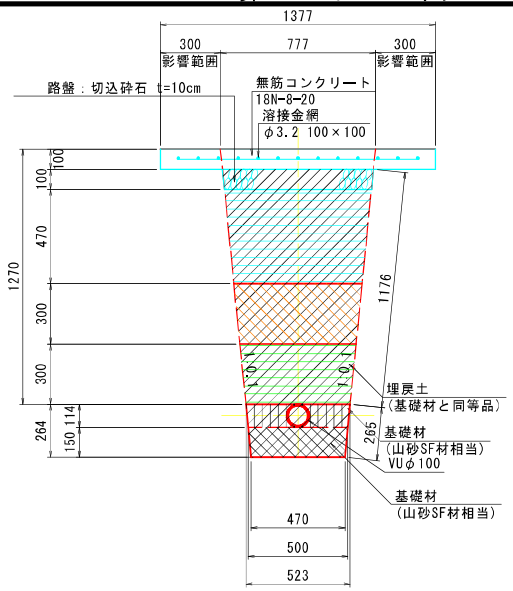 名　称 / 単位 / 数量 床掘（粘性土） / m2 / 0.88 基礎1（管底部） / m2 / 0.07 基礎2（管側部） / m2 / 0.05 埋戻1（管頂30cmまで） / m2 / 0.17 埋戻2（管頂30cm～60cm） / m2 / 0.18 埋戻3（ B<1.0m ） / m2 / 0.32 コンクリート埋戻 / m2 / － 管水路基礎整形（基面） / m / 0.47 管水路基礎整形（法面） / m / 0.53 人力荒仕上げ（法面） / m / 2.35 路盤工 / m / 0.75	
床掘 粘性土	VUφ100（2NO.0～2NO.0+0.750） L=0.750m A=0.88m2 V=0.750×0.88=0.66m3	0.7　m3
埋戻1（砂基礎） 管頂30cmまで（人力+振動コンパクタ）	A=0.17m2 V=0.750×0.17=0.13m3	0.1　m3
埋戻2 管頂30cm～60cmまで（人力+振動コンパクタ）	A=0.18m2 V=0.750×0.18=0.14m3	0.1　m3
埋戻3 B＜1.0m（人力+振動コンパクタ）	A=0.32m2 V=0.750×0.32=0.24m3	0.2　m3

一般計算書

種　　別:作業土工
ブロック:2号線
区　　分:タイプ2

細別／規格	算　　式　／　図	数　量
参照図	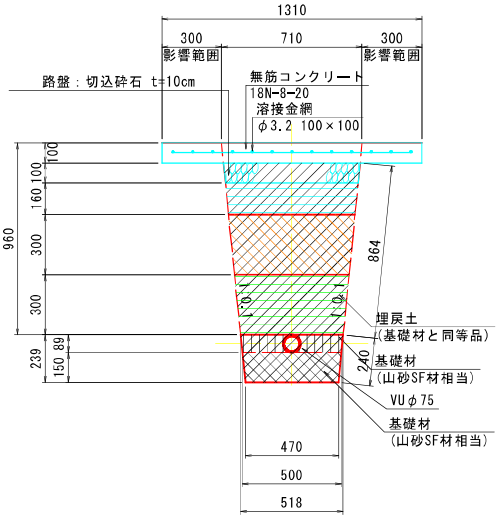 名　称 / 単位 / 数量 床掘(粘性土) m2 0.64 基礎1(管底部) m2 0.07 基礎2(管側部) m2 0.04 埋戻1(管頂30cmまで) m2 0.16 埋戻2(管頂30cm～60cm) m2 0.18 埋戻3(B<1.0m) m2 0.10 コンクリート埋戻 m2 - 管水路基礎整形(基面) m 0.47 管水路基礎整形(法面) m 0.48 人力荒仕上げ(法面) m 1.73 路盤工 m 0.68	
床掘 粘性土	VUφ75(2NO.0+0.750～2NO.0+6.066) L=5.316m A=0.64m2 V=5.316×0.64=3.40m3	3.4　m3
埋戻1(砂基礎) 管頂30cmまで(人力+振動コンパクタ)	A=0.16m2 V=5.316×0.16=0.85m3	0.9　m3
埋戻2 管頂30cm～60cmまで(人力+振動コンパクタ)	A=0.18m2 V=5.316×0.18=0.96m3	1.0　m3
埋戻3 B＜1.0m(人力+振動コンパクタ)	A=0.10m2 V=5.316×0.10=0.53m3	0.5　m3

一般計算書

種　　別：残土処理工
ブロック：
区　　分：

細別／規格	算　　式　／　図	数　量
作業残土処理	床掘、埋戻2および埋戻3数量より V=44.4−(12.6+9.7)/0.9=19.6m3	19.6　m3

一般計算書

種　　別：整形仕上げ工
ブロック：1号線
区　　分：タイプ1

細別／規格	算　　式　／　図	数　量
参照図	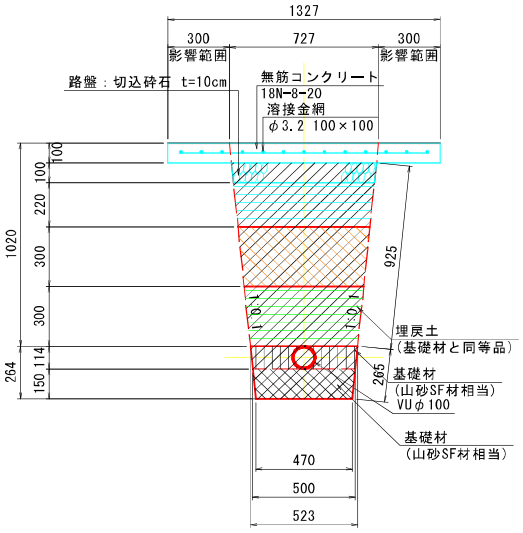 名　称 / 単位 / 数量 床掘（粘性土） / m2 / 0.70 基礎1（管底部） / m2 / 0.07 基礎2（管側部） / m2 / 0.05 埋戻1（管頂30cmまで） / m2 / 0.17 埋戻2（管頂30cm～60cm） / m2 / 0.18 埋戻3（ B<1.0m ） / m2 / 0.15 コンクリート埋戻 / m2 / － 管水路基礎整形（基面） / m / 0.47 管水路基礎整形（法面） / m / 0.53 人力荒仕上げ（法面） / m / 1.85 路盤工 / m / 0.70	
管水路基礎整形 （基面） 粘性土	VUφ100（1NO.0～1NO.0+7.574） L=7.574m L1=0.47m A=7.574×0.47=3.56m2	3.6　m2
管水路基礎整形 （法面） 粘性土	L1=0.53m A=7.574×0.53=4.01m2	4.0　m2
人力荒仕上げ（法面） 粘性土	L1=1.85m A=7.574×1.85=14.01m2	14.0　m2

一般計算書

種　　別：整形仕上げ工
ブロック：1号線
区　　分：タイプ2

細別／規格	算　　式　／　図	数　量
参照図	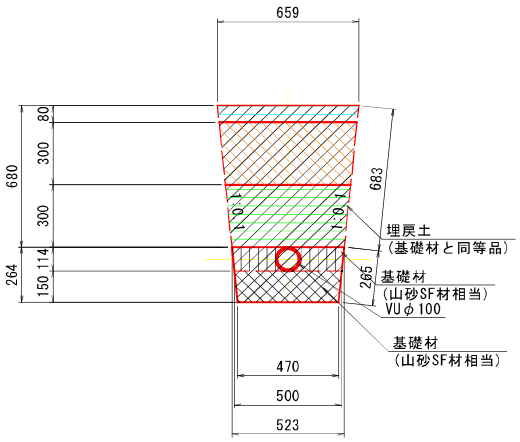 名　称 / 単位 / 数量 床掘（粘性土） m2 0.53 基礎1（管底部） m2 0.07 基礎2（管側部） m2 0.05 埋戻1（管頂30cmまで） m2 0.17 埋戻2（管頂30cm～60cm） m2 0.18 埋戻3（ B<1.0m ） m2 0.05 コンクリート埋戻 m2 － 管水路基礎整形（基面） m 0.47 管水路基礎整形（法面） m 0.53 人力荒仕上げ（法面） m 1.37 路盤工 m －	
管水路基礎整形 （基面） 粘性土	VUφ100（1NO.0+7.574～1NO.0+35.321） L=27.747m L1=0.47m A=27.747×0.47=13.04m2	13.0　m2
管水路基礎整形 （法面） 粘性土	L1=0.53m A=27.747×0.53=14.71m2	14.7　m2
人力荒仕上げ（法面） 粘性土	L1=1.37m A=27.747×1.37=38.01m2	38.0　m2

一般計算書

種　　別：整形仕上げ工
ブロック：1号線
区　　分：タイプ3

細別／規格	算　　式　／　図	数　量
参照図	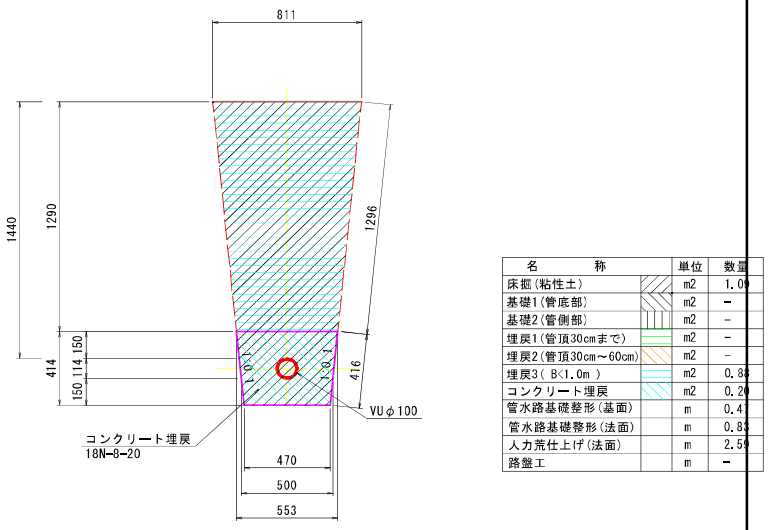	
管水路基礎整形（基面） 粘性土	VUφ100（1NO.0+35.321～1NO.0+37.247） L=1.926m L1=0.47m A=1.926×0.47=0.91m2	0.9　m2
管水路基礎整形（法面） 粘性土	L1=0.83m A=1.926×0.83=1.60m2	1.6　m2
人力荒仕上げ（法面） 粘性土	L1=2.59m A=1.926×2.59=4.99m2	5.0　m2

一般計算書

種　　別：整形仕上げ工
ブロック：1号線
区　　分：タイプ4

細別／規格	算　　式　／　図	数　量
参照図	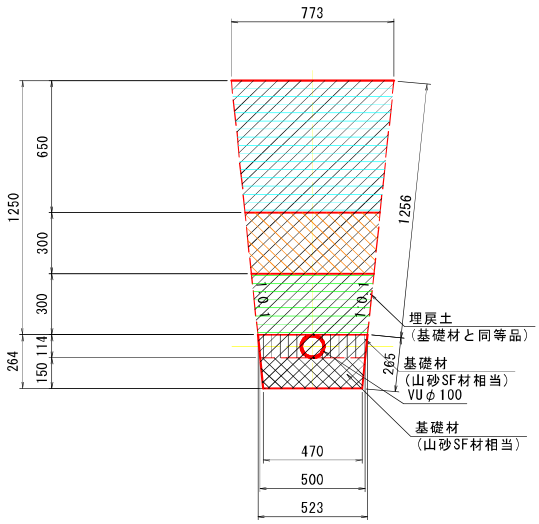 名　称 / 単位 / 数量 床掘（粘性土） m2 0.94 基礎1（管底部） m2 0.07 基礎2（管側部） m2 0.05 埋戻1（管頂30cmまで） m2 0.17 埋戻2（管頂30cm～60cm） m2 0.18 埋戻3（ B<1.0m ） m2 0.46 コンクリート埋戻 m2 － 管水路基礎整形（基面） m 0.47 管水路基礎整形（法面） m 0.53 人力荒仕上げ（法面） m 2.51 路盤工 m －	
管水路基礎整形 （基面） 粘性土	VUφ100（1NO.0+37.247～1NO.0+38.772） L=1.525m L1=0.47m A=1.525×0.47=0.72m2	0.7　m2
管水路基礎整形 （法面） 粘性土	L1=0.53m A=1.525×0.53=0.81m2	0.8　m2
人力荒仕上げ（法面） 粘性土	L1=2.51m A=1.525×2.51=3.83m2	3.8　m2

一般計算書

種　　別：整形仕上げ工
ブロック：1号線
区　　分：タイプ5

細別／規格	算　　式　／　図	数　量
参照図	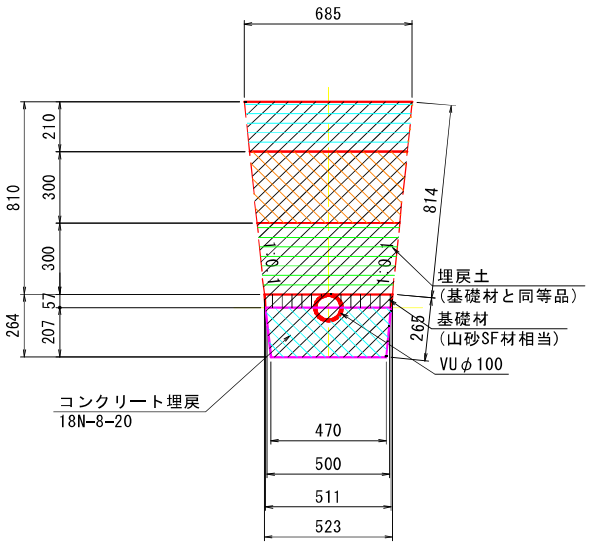 名　　称 / 単位 / 数量 床掘（粘性土） / m2 / 0.62 基礎1（管底部） / m2 / － 基礎2（管側部） / m2 / 0.02 埋戻1（管頂30cmまで） / m2 / 0.17 埋戻2（管頂30cm～60cm） / m2 / 0.18 埋戻3（ B<1.0m ） / m2 / 0.14 コンクリート埋戻 / m2 / 0.10 管水路基礎整形（基面） / m / 0.47 管水路基礎整形（法面） / m / 0.53 人力荒仕上げ（法面） / m / 1.63 路盤工 / m / －	
管水路基礎整形 （基面） 粘性土	VUφ100（1NO.0+38.772～1NO.0+56.282） L=17.510m L1=0.47m A=17.510×0.47=8.23m2	8.2　m2
管水路基礎整形 （法面） 粘性土	L1=0.53m A=17.510×0.53=9.28m2	9.3　m2
人力荒仕上げ（法面） 粘性土	L1=1.63m A=17.510×1.63=28.54m2	28.5　m2

一般計算書

種　　別：整形仕上げ工
ブロック：1号線
区　　分：タイプ6

細別／規格	算　　式　／　図	数　量
参照図	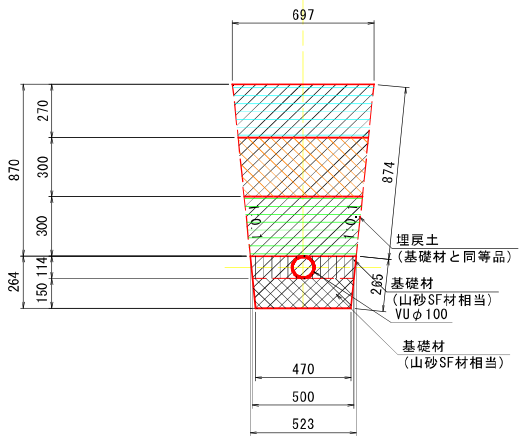 名　称 / 単位 / 数量 床掘（粘性土） / m2 / 0.66 基礎1（管底部） / m2 / 0.07 基礎2（管側部） / m2 / 0.05 埋戻1（管頂30cmまで） / m2 / 0.17 埋戻2（管頂30cm～60cm） / m2 / 0.18 埋戻3（ B<1.0m ） / m2 / 0.18 コンクリート埋戻 / m2 / － 管水路基礎整形（基面） / m / 0.47 管水路基礎整形（法面） / m / 0.53 人力荒仕上げ（法面） / m / 1.75 路盤工 / m / －	
管水路基礎整形 （基面） 粘性土	VUφ100（1NO.0+56.282～1NO.0+65.264） L=8.982m L1=0.47m A=8.982×0.47=4.22m2	4.2　m2
管水路基礎整形 （法面） 粘性土	L1=0.53m A=8.982×0.53=4.76m2	4.8　m2
人力荒仕上げ（法面） 粘性土	L1=1.75m A=8.982×1.75=15.72m2	15.7　m2

一般計算書

種　　別：整形仕上げ工
ブロック：2号線
区　　分：タイプ1

細別／規格	算　　式　／　図	数　量
参照図	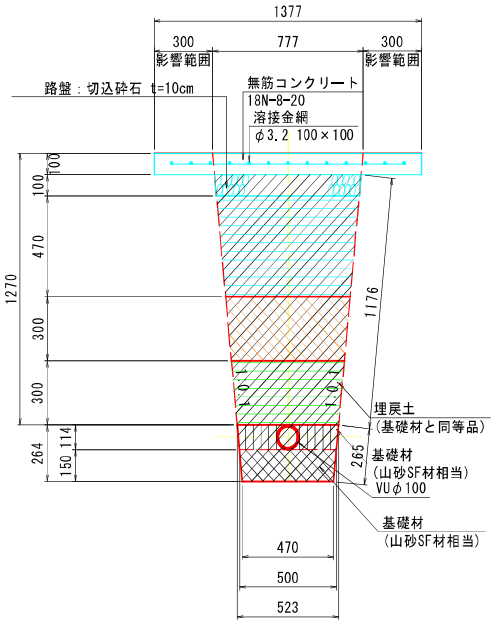 名　称 / 単位 / 数量 床掘(粘性土) m2 0.88 基礎1(管底部) m2 0.07 基礎2(管側部) m2 0.05 埋戻1(管頂30cmまで) m2 0.17 埋戻2(管頂30cm～60cm) m2 0.18 埋戻3(B<1.0m) m2 0.32 コンクリート埋戻 m2 - 管水路基礎整形(基面) m 0.47 管水路基礎整形(法面) m 0.53 人力荒仕上げ(法面) m 2.35 路盤工 m 0.75	
管水路基礎整形 (基面) 粘性土	VUφ100(2NO.0～2NO.0+0.750) L=0.750m L1=0.47m A=0.750×0.47=0.35m2	0.4　m2
管水路基礎整形 (法面) 粘性土	L1=0.53m A=0.750×0.53=0.40m2	0.4　m2
人力荒仕上げ(法面) 粘性土	L1=2.35m A=0.750×2.35=1.76m2	1.8　m2

一般計算書

種　　別：整形仕上げ工
ブロック：2号線
区　　分：タイプ2

細別／規格	算　　式　／　図	数　量
参照図	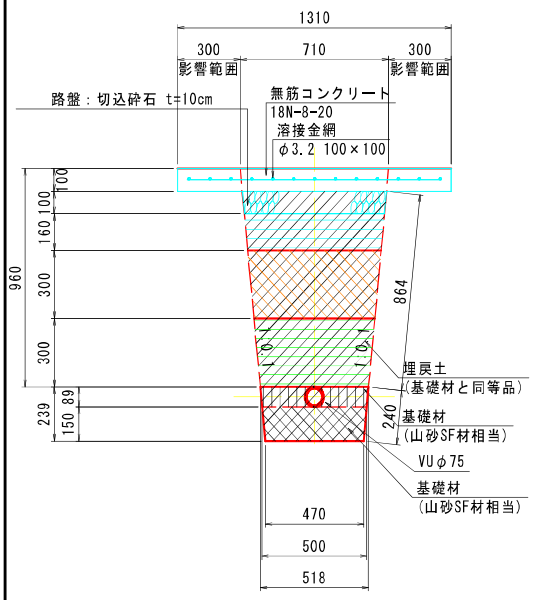 名　称 / 単位 / 数量 床掘（粘性土） / m2 / 0.64 基礎1（管底部） / m2 / 0.07 基礎2（管側部） / m2 / 0.04 埋戻1（管頂30cmまで） / m2 / 0.16 埋戻2（管頂30cm～60cm） / m2 / 0.18 埋戻3（ B<1.0m ） / m2 / 0.10 コンクリート埋戻 / m2 / - 管水路基礎整形（基面） / m / 0.47 管水路基礎整形（法面） / m / 0.48 人力荒仕上げ（法面） / m / 1.73 路盤工 / m / 0.68	
管水路基礎整形 （基面） 粘性土	VUφ75（2NO.0+0.750～2NO.0+6.066） L=5.316m L1=0.47m A=5.316×0.47=2.50m2	2.5　m2
管水路基礎整形 （法面） 粘性土	L1=0.48m A=5.316×0.48=2.55m2	2.6　m2
人力荒仕上げ（法面） 粘性土	L1=1.73m A=5.316×1.73=9.20m2	9.2　m2

一般計算書

種　　別：既設管撤去工
ブロック：既設管(Co舗装部)
区　　分：タイプ①

細別／規格	算　　式　／　図	数　量
参照図	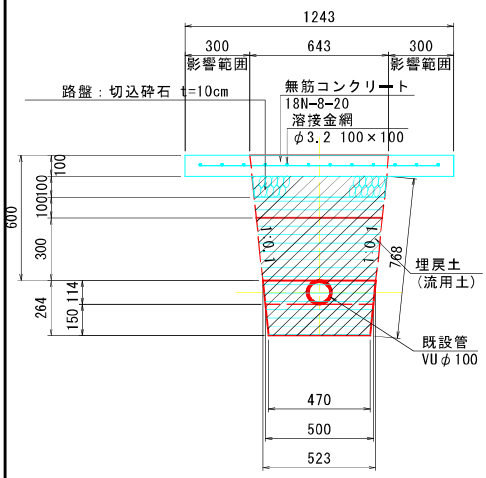 名　称 / 単位 / 数量 床掘(粘性土) / m2 / 0.41 埋戻3(B<1.0m) / m2 / 0.36 人力荒仕上げ(法面) / m / 1.54 路盤工 / m2 / 0.61	
硬質ポリ塩化ビニル管 VUφ100	L=6.7+2.6=9.3m	9.3　m
床掘 粘性土	A=0.41m2 V=9.3×0.41=3.8m3	3.8　m3
埋戻3 B<1.0m(人力+振動コンパクタ)	A=0.36m2 V=9.3×0.36=3.3m3	3.3　m3
人力荒仕上げ	L=1.54m A=9.3×1.54=14.3m2	14.3　m2
路盤工 切込砕石 t=10cm	L=0.61m A=9.3×0.61=5.7m2	5.7　m2
Co舗装取壊し 舗装切断	L=9.3×2	18.6　m
Co舗装取壊し 舗装版破砕(無筋)	A=9.3×1.243	11.6　m2

一般計算書

種　　別：既設管撤去工
ブロック：既設管(未舗装部)
区　　分：タイプ②

細別／規格	算　　式　／　図	数　量
参照図	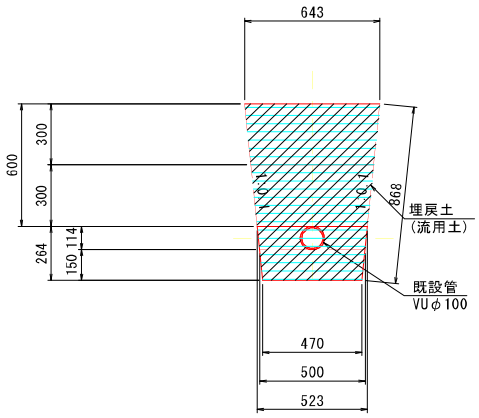 名　称 / 単位 / 数量 床掘(粘性土) / m2 / 0.47 埋戻3(B<1.0m) / m2 / 0.48 人力荒仕上げ(法面) / m / 1.74 路盤工 / m2 / -	
硬質ポリ塩化ビニル管 VUφ100	L=44.8m	44.8　m
床掘 粘性土	A=0.47m2 V=44.8×0.47=21.1m3	21.1　m3
埋戻3 B＜1.0m(人力+振動コンパクタ)	A=0.48m2 V=44.8×0.48=21.5m3	21.5　m3
人力荒仕上げ	L=1.74m A=44.8×1.74=78.0m2	78.0　m2

一般計算書

種　　別：既設管撤去工
ブロック：既設管(Co舗装部)
区　　分：タイプ①

細別／規格	算　　式　／　図	数　量
参照図	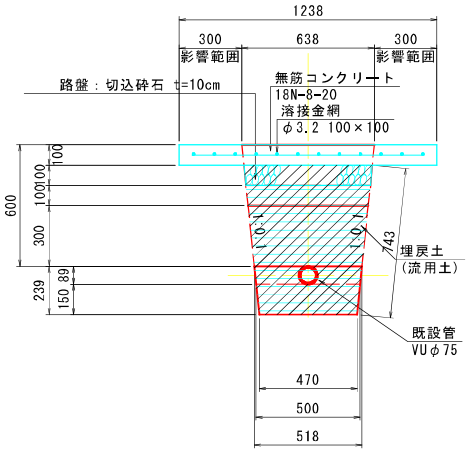 名　称 / 単位 / 数量 床掘(粘性土) / m2 / 0.40 埋戻3(B<1.0m) / m2 / 0.34 人力荒仕上げ(法面) / m / 1.49 路盤工 / m2 / 0.61	
硬質ポリ塩化ビニル管 VUφ75	L=5.4m	5.4　m
床掘 粘性土	A=0.40m2 V=5.4×0.40=2.2m3	2.2　m3
埋戻3 B＜1.0m(人力+振動コンパクタ)	A=0.34m2 V=5.4×0.34=1.8m3	1.8　m3
人力荒仕上げ	L=1.49m A=5.4×1.49=8.0m2	8.0　m2
路盤工 切込砕石 t=10cm	L=0.61m A=95.4×0.61=3.3m2	3.3　m2
Co舗装取壊し 舗装切断	L=5.4×2	10.8　m
Co舗装取壊し 舗装版破砕(無筋)	A=5.4×1.238	6.7　m2

既設管撤去平面図

S=1:100

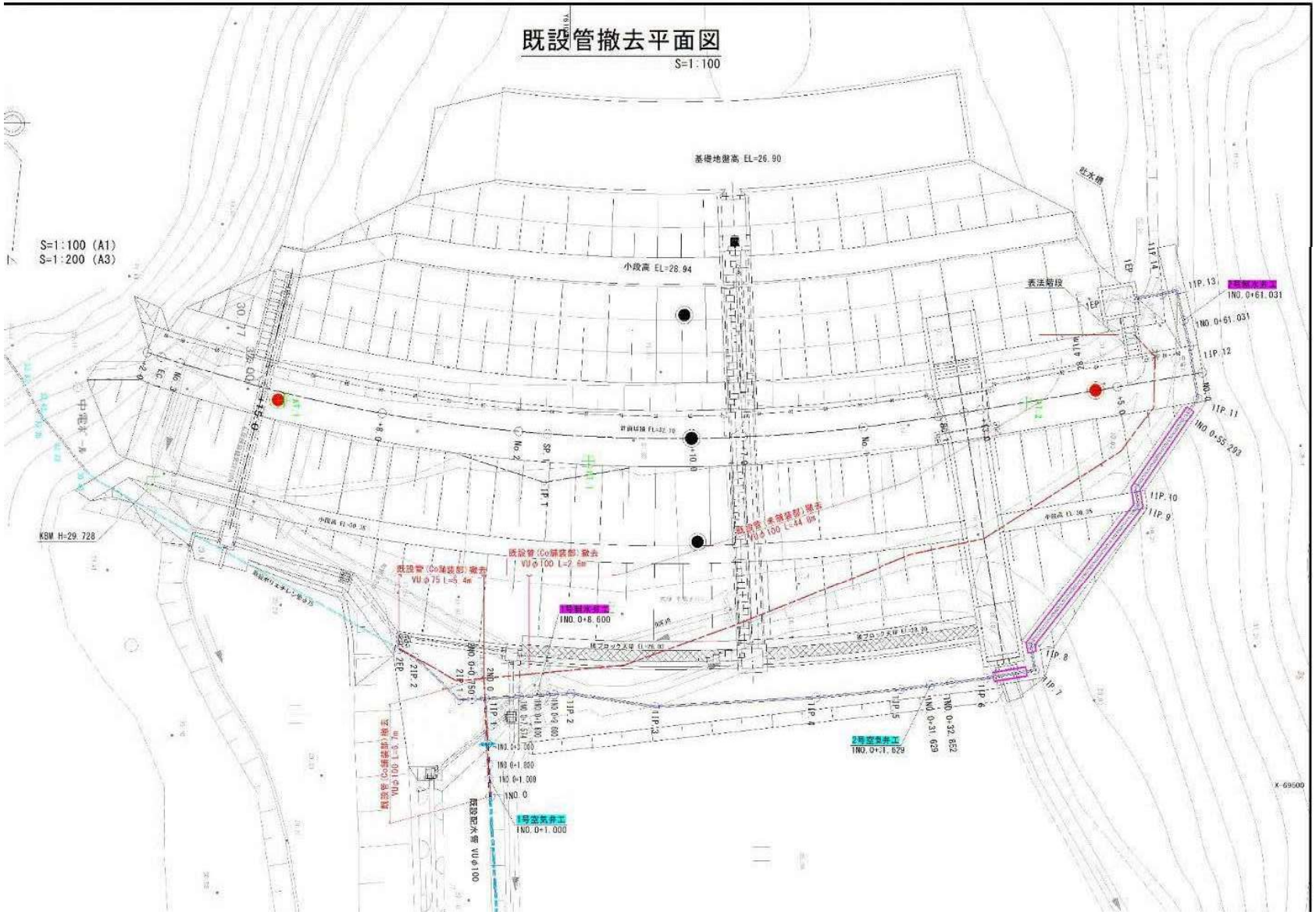

一般計算書

種　　別：砂基礎工
ブロック：1号線
区　　分：タイプ1

細別／規格	算　　式　／　図	数　量
参照図	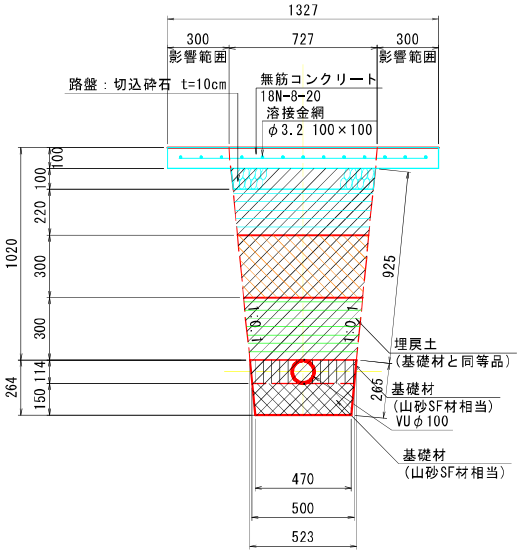 名　称 / 単位 / 数量 床掘（粘性土） m2 0.70 基礎1（管底部） m2 0.07 基礎2（管側部） m2 0.05 埋戻1（管頂30cmまで） m2 0.17 埋戻2（管頂30cm～60cm） m2 0.18 埋戻3（ B<1.0m ） m2 0.15 コンクリート埋戻 m2 - 管水路基礎整形（基面） m 0.47 管水路基礎整形（法面） m 0.53 人力荒仕上げ（法面） m 1.85 路盤工 m 0.70	
基礎1（管底部） 山砂SF材相当　振動コンパクタ	VUφ100（1NO.0+0.000～1NO.0+7.574） L=7.574m A=0.07m2 V=7.574×0.07=0.53m3	0.5　m3
基礎2（管側部） 山砂SF材相当　タンパ	A=0.05m2 V=7.574×0.05=0.38m3	0.4　m3

一般計算書

種　　別：砂基礎工
ブロック：1号線
区　　分：タイプ2

細別／規格	算　　式　／　　図	数　量
参照図	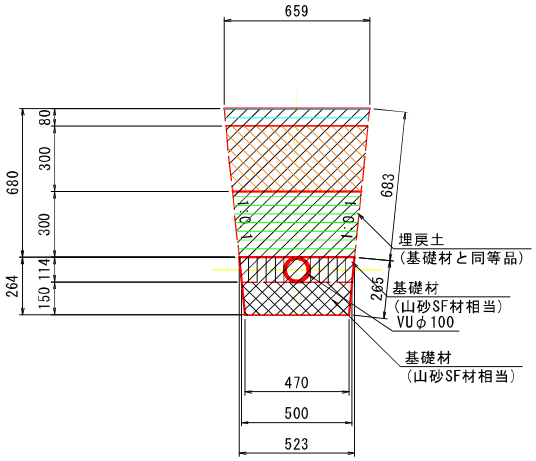 名　称 / 単位 / 数量 床掘（粘性土） / m2 / 0.53 基礎1（管底部） / m2 / 0.07 基礎2（管側部） / m2 / 0.05 埋戻1（管頂30cmまで） / m2 / 0.17 埋戻2（管頂30cm～60cm） / m2 / 0.18 埋戻3（ B<1.0m ） / m2 / 0.05 コンクリート埋戻 / m2 / － 管水路基礎整形（基面） / m / 0.47 管水路基礎整形（法面） / m / 0.53 人力荒仕上げ（法面） / m / 1.37 路盤工 / m / －	
基礎1（管底部） 山砂SF材相当　振動コンパクタ	VUφ100（1NO.0+7.574～1NO.0+35.321） L=27.747m A=0.07m2 V=27.747×0.07=1.94m3	1.9　m3
基礎2（管側部） 山砂SF材相当　タンパ	A=0.05m2 V=27.747×0.05=1.39m3	1.4　m3

一般計算書

種　　別：砂基礎工
ブロック：1号線
区　　分：タイプ4

細別／規格	算　　式　／　　図	数　量
参照図	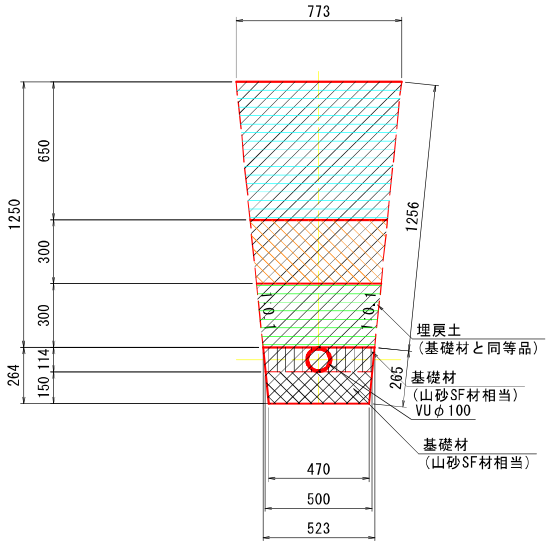 名　　称 / 単位 / 数量 床掘（粘性土） / m2 / 0.94 基礎1（管底部） / m2 / 0.07 基礎2（管側部） / m2 / 0.05 埋戻1（管頂30cmまで） / m2 / 0.17 埋戻2（管頂30cm～60cm） / m2 / 0.18 埋戻3（ B<1.0m ） / m2 / 0.46 コンクリート埋戻 / m2 / － 管水路基礎整形（基面） / m / 0.47 管水路基礎整形（法面） / m / 0.53 人力荒仕上げ（法面） / m / 2.51 路盤工 / m / －	
砂基礎 山砂SF材相当　振動コンパクタ	VUφ100（1NO.0+37.247～1NO.0+38.772） L=1.525m A=0.07m2 V=1.525×0.07=0.11m3	0.1　m3
砂基礎 山砂SF材相当　タンパ	A=0.05m2 V=1.525×0.05=0.08m3	0.1　m3

一般計算書

種　　別：砂基礎工
ブロック：1号線
区　　分：タイプ5

細別／規格	算　　式　／　図	数　量
参照図	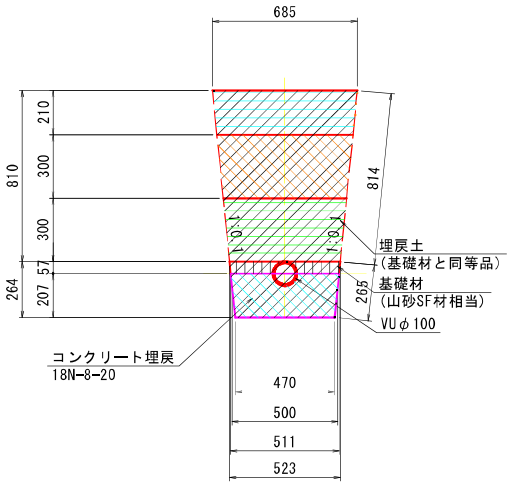 名　　称 / 単位 / 数量 床掘（粘性土） / m2 / 0.62 基礎1（管底部） / m2 / － 基礎2（管側部） / m2 / 0.02 埋戻1（管頂30cmまで） / m2 / 0.17 埋戻2（管頂30cm～60cm） / m2 / 0.18 埋戻3（ B<1.0m ） / m2 / 0.14 コンクリート埋戻 / m2 / 0.10 管水路基礎整形（基面） / m / 0.47 管水路基礎整形（法面） / m / 0.53 人力荒仕上げ（法面） / m / 1.63 路盤工 / m / －	
基礎2（管側部） 山砂SF材相当　タンパ	VUφ100（1NO.0+38.772～1NO.0+56.282） L=17.510m A=0.02m2 V=17.510×0.02=0.35m3	0.4　m3

一般計算書

種　　別：砂基礎工
ブロック：1号線
区　　分：タイプ5

細別／規格	算　　式　／　　図	数　量
参照図	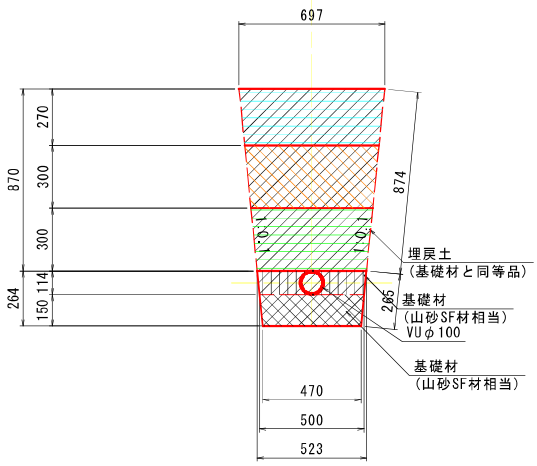 名　称 / 単位 / 数量 床掘（粘性土） / m2 / 0.66 基礎1（管底部） / m2 / 0.07 基礎2（管側部） / m2 / 0.05 埋戻1（管頂30cmまで） / m2 / 0.17 埋戻2（管頂30cm～60cm） / m2 / 0.18 埋戻3（ B<1.0m ） / m2 / 0.18 コンクリート埋戻 / m2 / － 管水路基礎整形（基面） / m / 0.47 管水路基礎整形（法面） / m / 0.53 人力荒仕上げ（法面） / m / 1.75 路盤工 / m / －	
砂基礎 山砂SF材相当　振動コンパクタ	VUφ100（1NO.0+56.282～1NO.0+65.264） L=8.982m A=0.07m2 V=8.982×0.07=0.63m3	0.6　m3
砂基礎 山砂SF材相当　タンパ	A=0.05m2 V=8.982×0.05=0.449m3	0.4　m3

一般計算書

種　　別：砂基礎工
ブロック：2号線
区　　分：タイプ1

細別／規格	算　式　／　図	数　量
参照図	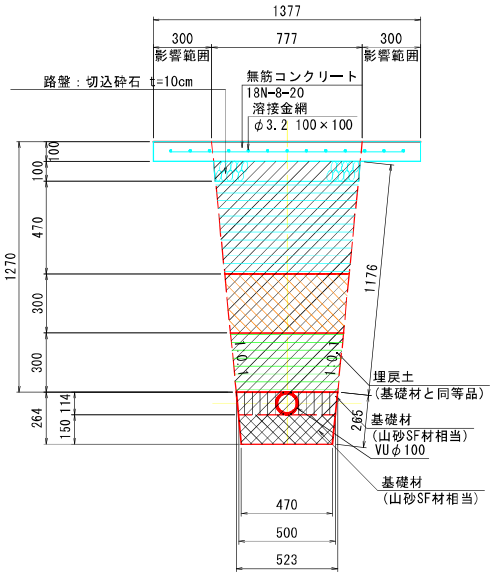 名　称 / 単位 / 数量 床掘(粘性土) / m2 / 0.88 基礎1(管底部) / m2 / 0.07 基礎2(管側部) / m2 / 0.05 埋戻1(管頂30cmまで) / m2 / 0.17 埋戻2(管頂30cm～60cm) / m2 / 0.18 埋戻3(B<1.0m) / m2 / 0.32 コンクリート埋戻 / m2 / - 管水路基礎整形(基面) / m / 0.47 管水路基礎整形(法面) / m / 0.53 人力荒仕上げ(法面) / m / 2.35 路盤工 / m / 0.75	
砂基礎 山砂SF材相当　振動コンパクタ	VUφ100(2NO.0～2NO.0+0.750) L=0.750m A=0.07m2 V=0.750×0.07=0.05m3	0.1　m3
砂基礎 山砂SF材相当　タンパ	A=0.05m2 V=0.750×0.05=0.04m3	0.1　m3

一般計算書

種　　別：砂基礎工
ブロック：2号線
区　　分：タイプ2

細別／規格	算　　式　／　　図	数　量
参照図	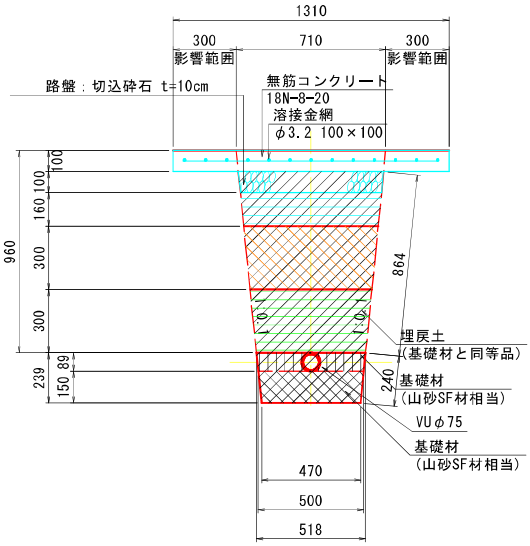 名　　称 / 単位 / 数量 床掘(粘性土) / m2 / 0.64 基礎1(管底部) / m2 / 0.07 基礎2(管側部) / m2 / 0.04 埋戻1(管頂30cmまで) / m2 / 0.16 埋戻2(管頂30cm～60cm) / m2 / 0.18 埋戻3(B<1.0m) / m2 / 0.10 コンクリート埋戻 / m2 / – 管水路基礎整形(基面) / m / 0.47 管水路基礎整形(法面) / m / 0.48 人力荒仕上げ(法面) / m / 1.73 路盤工 / m / 0.68	
砂基礎 山砂SF材相当　振動コンパクタ	VUφ75(2NO.0+0.750～2NO.0+6.066) L=5.316m A=0.07m2 V=5.316×0.07=0.37m3	0.4　m3
砂基礎 山砂SF材相当　タンパ	A=0.04m2 V=5.316×0.04=0.21m3	0.2　m3

一般計算書

種　　別：復旧工
ブロック：1号線
区　　分：タイプ1

細別／規格	算　式　／　図	数　量
参照図	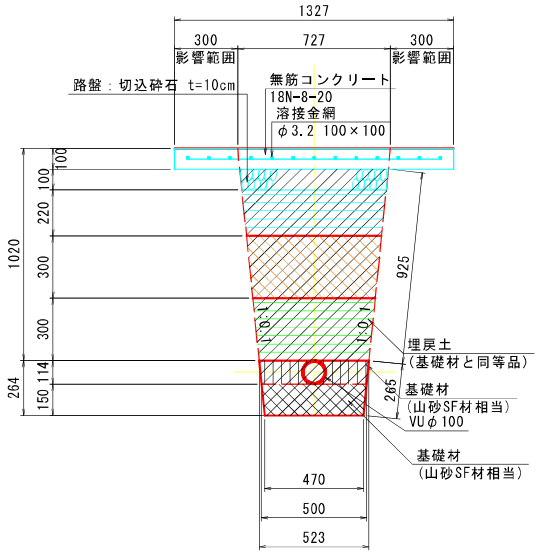 名　称 / 単位 / 数量 床掘(粘性土) / m2 / 0.70 基礎1(管底部) / m2 / 0.07 基礎2(管側部) / m2 / 0.05 埋戻1(管頂30cmまで) / m2 / 0.17 埋戻2(管頂30cm～60cm) / m2 / 0.18 埋戻3(B<1.0m) / m2 / 0.15 コンクリート埋戻 / m2 / - 管水路基礎整形(基面) / m / 0.47 管水路基礎整形(法面) / m / 0.53 人力荒仕上げ(法面) / m / 1.85 路盤工 / m / 0.70	
路盤工 切込砕石 t=10cm	VUφ100(1NO.0～1NO.0+7.574) L=7.574m L1=0.70m A=7.574×0.70=5.30m2	5.3　m2
表層工 コンクリート t=10cm	堤体付帯工で計上	
溶接金網	堤体付帯工で計上	

一般計算書

種　　別：復旧工
ブロック：2号線
区　　分：タイプ1

細別／規格	算　　式　／　　図	数　量
参照図	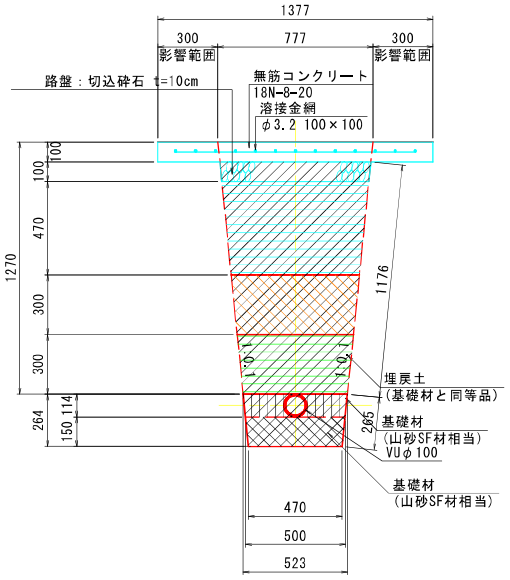 名　称 / 単位 / 数量 床掘(粘性土) / m2 / 0.88 基礎1(管底部) / m2 / 0.07 基礎2(管側部) / m2 / 0.05 埋戻1(管頂30cmまで) / m2 / 0.17 埋戻2(管頂30cm～60cm) / m2 / 0.18 埋戻3(B<1.0m) / m2 / 0.32 コンクリート埋戻 / m2 / － 管水路基礎整形(基面) / m / 0.47 管水路基礎整形(法面) / m / 0.53 人力荒仕上げ(法面) / m / 2.35 路盤工 / m / 0.75	
路盤工 切込砕石 t=10cm	VUφ100(2NO.0～2NO.0+0.750) L=0.750m L1=0.75m A=0.750×0.75=0.56m2	0.6　m2
表層工 コンクリート t=10cm	堤体付帯工で計上	
溶接金網	堤体付帯工で計上	

一般計算書

種　　別：復旧工
ブロック：2号線
区　　分：タイプ2

細別／規格	算　　式　／　　図	数　量
参照図	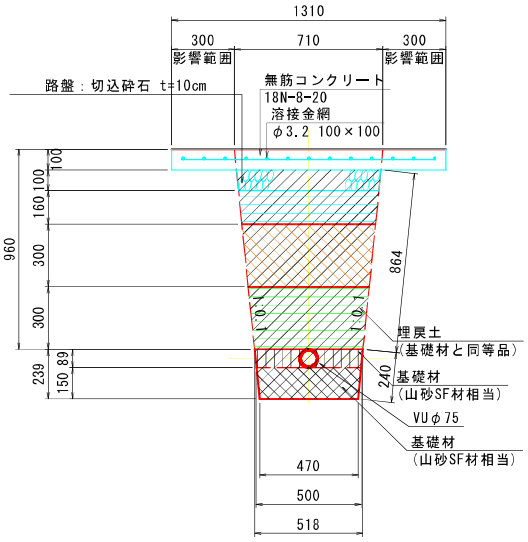 名　称 / 単位 / 数量 床掘（粘性土） / m2 / 0.64 基礎1（管底部） / m2 / 0.07 基礎2（管側部） / m2 / 0.04 埋戻1（管頂30cmまで） / m2 / 0.16 埋戻2（管頂30cm～60cm） / m2 / 0.18 埋戻3（ B<1.0m ） / m2 / 0.10 コンクリート埋戻 / m2 / - 管水路基礎整形（基面） / m / 0.47 管水路基礎整形（法面） / m / 0.48 人力荒仕上げ（法面） / m / 1.73 路盤工 / m / 0.68	
路盤工 切込砕石 t=10cm	VUφ75（2NO.0+0.750～2NO.0+6.066） L=5.316m L1=0.68m A=5.316×0.68=3.61m2	3.6　m2
表層工 コンクリート t=10cm	堤体付帯工で計上	
溶接金網	堤体付帯工で計上	

一般計算書

種　　別：硬質ポリ塩化ビニル管布設工
ブロック：管体工
区　　分：1号線

細別／規格	算　　式　／　図	数　量
硬質ポリ塩化ビニル管（RR） VUφ100	水道用ソフトシール仕切弁、ゴム可とう管、DCIPパドル付きフランジ短管控除 L=66.533-(0.250×2+0.600+0.350)=65.083m	65.1　m
硬質塩化ビニル管継手材(RR) RR-ベンドφ100×5°　5/8	N=3個	3　個
硬質塩化ビニル管継手材(RR) RR-ベンドφ100×11°　1/4	N=2個	2　個
硬質塩化ビニル管継手材(RR) RR-ベンドφ100×22°　1/2	N=3個	3　個
硬質塩化ビニル管継手材(RR) RR-ベンドφ100×45°	N=4個	4　個
硬質塩化ビニル管継手材(RR) RR-ベンドφ100×90°	N=2個	2　個
FCD-曲管×22°　1/2 （離脱防止型）	N=1個	1　個
FCD-フランジ付T字管 φ100×φ75 （離脱防止型）	N=2個	2　個
FCD-T字管 φ100×φ100 （離脱防止型）	N=1個	1　個
硬質塩化ビニル管継手材(RR) FCD-フランジ短管φ100(離脱防止型)	N=5個	5　個
硬質ポリ塩化ビニル管*硬質ポリ塩化ビニル管用 両受短管φ100	N=1個	1　個

ゴム可とう管 φ100 偏心100mm タイロッド付	N=1個	1 個

一般計算書

種　　別：硬質ポリ塩化ビニル管布設工
ブロック：管体工
区　　分：1号線

細別／規格	算　　式　／　図	数　量
DCIPパドル付き フランジ短管 φ100×800L 0.74MPa	N=1個	1 個
離脱防止金具 φ100	N=28個	28 個
フランジ接合材 φ100　7.5k	フロートバルブ接続部を含む N=6個	6 個
エラスタイト t=10mm	水路横断工構造図より A=1.20×0.55=0.66m2	0.7 m2

一般計算書

種　　別:硬質ポリ塩化ビニル管布設工
ブロック:管体工
区　　分:2号線

細別／規格	算　　式　／　図	数　量
硬質塩化ビニル管（RR） VUφ75	L=5.416m	5.4　m
硬質塩化ビニル管（RR） VUφ100	L=0.750m	0.8　m
硬質塩化ビニル管継手材(RR) FCD-片落管φ100×φ75(離脱防止型)	N=1個	1　個
硬質塩化ビニル管継手材(RR) RR-ベンドφ75×22°　1/2	N=1個	1　個
硬質塩化ビニル管継手材(RR) RR-ベンドφ75×45°	N=1個	1　個
離脱防止金具 φ75	N=2個	2　個
水道配水用ポリエチレン管×硬質ポリ塩化ビニル管用 両受短管φ75	N=1個	1　個

一般計算書

種　　別:弁室工
ブロック:1号空気弁工
区　　分:1号線

細別／規格	算　　式　／　図	数　量
参照図	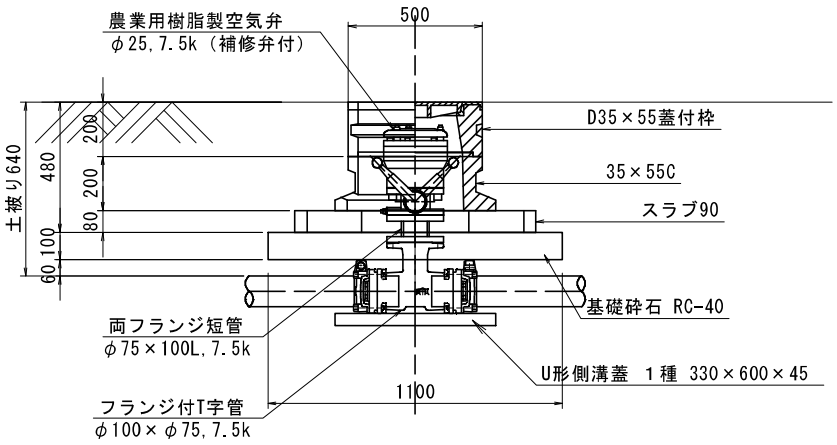	
基礎砕石 RC-40 t=10cm	1.10×1.10=1.21m2	1.2　m2
U形側溝蓋 1種 330×600×45	N=1枚	1　枚
底版 スラブ100型	N=1枚	1　枚
鉄蓋付ボックス D35×45蓋付枠	N=1個	1　個
両フランジ短管 φ75 L=100 (DCIP製,7.5k)	N=1本	1　個
農業用樹脂製空気弁 低圧用φ25(0.74 MPa)(補修弁付) フランジ接合材 φ75　7.5k	N=1基 N=2組	1　基 2　組

一般計算書

種　　別:弁室工
ブロック:2号空気弁工
区　　分:1号線

細別／規格	算　　式　／　図	数　量
参照図	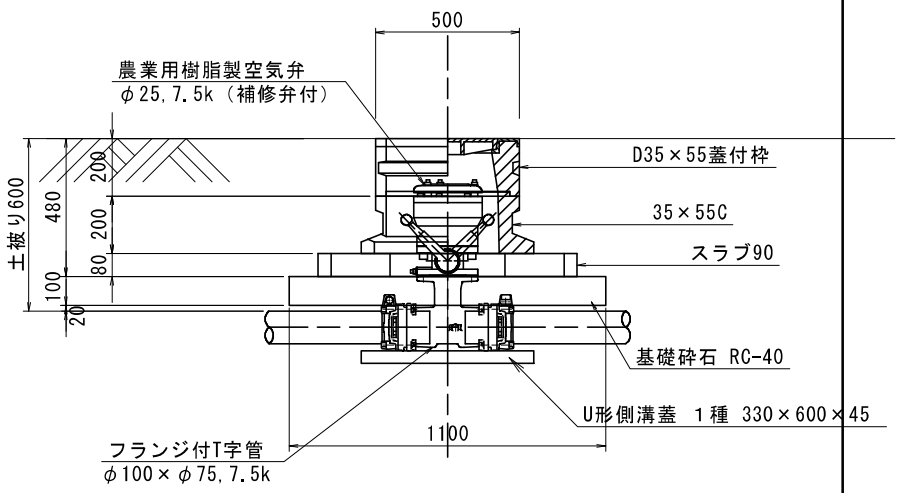	
基礎砕石 RC-40 t=10cm	1.10×1.10=1.21m2	1.2　m2
U形側溝蓋 1種 330×600×45	N=1枚	1　枚
底版 スラブ100型	N=1枚	1　枚
鉄蓋付ボックス D35×45蓋付枠	N=1個	1　個
農業用樹脂製空気弁 低圧用φ25(0.74MPa)(補修弁付)	N=1基	1　基
フランジ接合材 φ75　7.5k	N=1組	1　組

一般計算書

種　　別:弁室工
ブロック:1号制水弁工
区　　分:1号線

細別／規格	算　　式　／　図	数　量
参照図	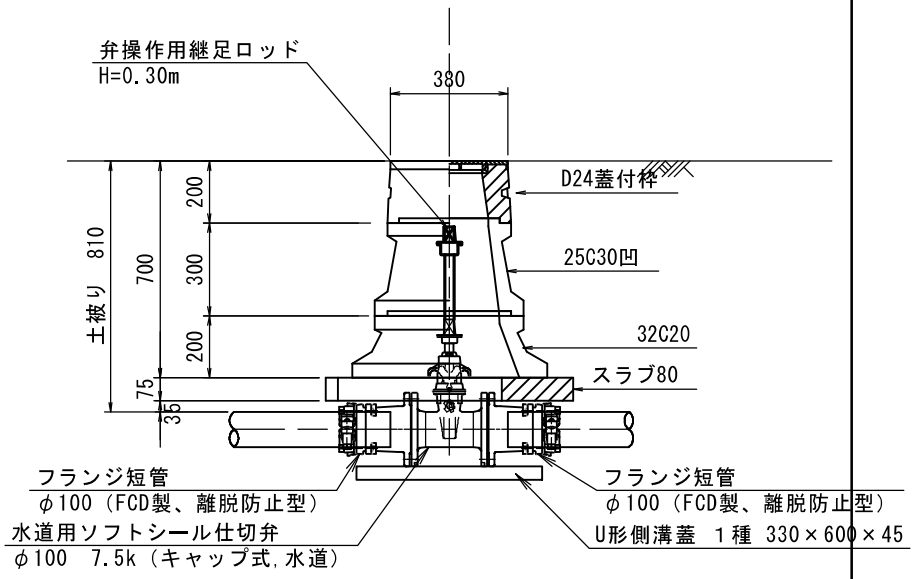	
U形側溝蓋 1種 330×600×45	N=1枚	1　枚
底版 スラブ100	N=1枚	1　枚
最下段ブロック 32C20	N=1個	1　個
中間ブロック 25C30凹	N=1個	1　個
水道用ソフトシール 仕切弁 φ100 7.5k (キャップ式,水道)	N=1個	1　個

一般計算書

種　　別:弁室工
ブロック:2号制水弁工
区　　分:1号線

細別／規格	算　　式　／　図	数　量
参照図	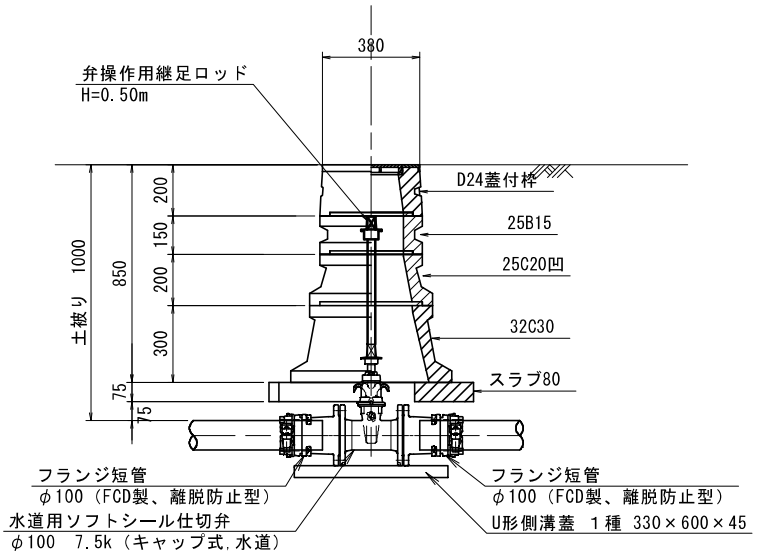	
U形側溝蓋 1種 330×600×45	N=1枚	1　枚
底版 スラブ100	N=1枚	1　枚
最下段ブロック 32C30	N=1個	1　個
中間ブロック 25C20凹	N=1個	1　個
中間ブロック 25B15	N=1個	1　個
水道用ソフトシール 仕切弁 φ100 7.5k (キャップ式,水道)	N=1個	1　個

補給用パイプライン

土工集計表

種　別:
規　格:

細　別	規　格	単位			合　計	摘　要
			設置	撤去		
設置 表土剥ぎ取り	t=30cm	m3	0.8			
床掘	粘性土	m3	4.9			V=3.0+1.9
埋戻1	管頂30cmまで 砂・砂質土 人力+振動コンパクタ	m3	1.9			
埋戻2	管頂30cm～60cmまで 粘性土・礫質土 人力+振動コンパクタ	m3	1.7			V=1.4+0.3
表土戻し	t=30cm	m3	0.8			
整形仕上げ工	切土法面整形 現場制約有り・粘性土	m2	6.6			
	人力荒仕上げ 法面・粘性土	m2	16.5			
	基面整生	m2	5.6			
残土処理	土砂等運搬	m3	3.0			
仮設工 小型土のう	製作・設置・撤去	m3	0.05			
撤去 表土剥ぎ取り	t=30cm	m3		4.5		
	購入土(不足土V=0.5m3)	m3		0.7		
表土戻し	t=30cm	m3		0.9		

砂基礎・管体工・構造物撤去工　集計表

種　別:
規　格:

細　別	規　格	単位	設置	撤去	合　計	摘　要
砂基礎1	管水路基礎 RC-30　振動コンパクタ	m3	1.3			V=0.9+0.4
硬質塩化ビニル管 設置	VUφ75	m	15.1			
	VUφ100	m	0.7			
硬質塩化ビニル管 継手材	FCD-T字管φ100×φ100 （離脱防止型）	個	1.0			
	径違いソケットφ100×φ75	個	2.0			
	TS45°　エルボφ75	個	4.0			
	サニーホースφ75	m	1.0			
構造物撤去工						
硬質ポリ塩化 ビニル管撤去						
	VUφ100	m		0.7		
高密度ﾎﾟﾘｴﾁﾚﾝ管	シングルφ150	m		18.0		

数量集計表

種　別：作業土工(設置時)
規　格：

細　別	規　格	単位	補給用パイプライン	補給用パイプライン	補給用パイプライン	補給用パイプライン	補給用パイプライン	補給用パイプライン	合　計	摘　要
			区間①	区間②	区間③	区間④	区間⑤	区間⑥		
表土剥ぎ取り	表土厚t=30cm	m3	0.8						0.8	
床掘	粘性土	m3	1.1	1.5			0.2	0.2	3.0	
床掘	砂質土	m3			1.8	0.1			1.9	
埋戻1	管頂30cmまで	m3	0.6	0.4	0.7	0.03	0.1	0.1	1.9	
埋戻2	管頂30cm～60cmまで	m3		0.5	0.7	0.02	0.1	0.03	1.4	
埋戻3	B<1.0m	m3		0.3					0.3	
埋戻4	1.0m≦B<2.5m	m3							0.0	
表土埋戻し	表土厚t=30cm	m3	0.8						0.8	
作業残土処理		m3							2.9	

一般計算書

種　　別：作業土工(設置時)
ブロック：補給用パイプライン
区　　分：区間①

細別／規格	算　式　／　図	数　量
参照図	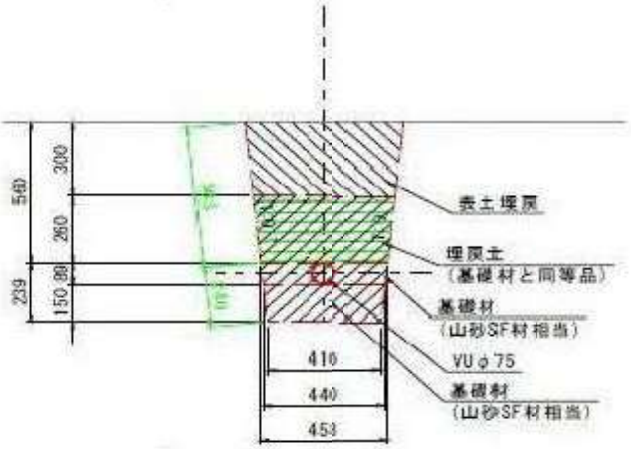	

名　　称		単位	数量
表土剥ぎ取り		m2	0.16
床掘(粘性土)		m2	0.23
床掘(砂質土)		m2	－
基礎1(管底部)		m2	0.06
基礎2(管側部)		m2	0.03
埋戻1(管頂30cmまで)		m2	0.13
埋戻2(管頂30cm～60cm)		m2	－
埋戻3(B<1.0m)		m2	－
埋戻4(1.0m≦B<2.5m)		m2	－
管水路基礎整形(基面)		m	0.41
管水路基礎整形(法面)		m	0.48
人力荒仕上げ(法面)		m	1.13
コンクリート埋戻		m2	－
表土埋戻		m2	0.16

表土剥ぎ取り 表土厚t=30cm	VU φ75 L=4.8m A=0.16m2 V=0.16×4.8=0.77m3	0.8　m3
床掘 粘性土	A=0.23m2 V=0.23×4.8=1.10m3	1.1　m3
埋戻1 管頂30cmまで	A=0.13m2 V=0.13×4.8=0.62m3	0.6　m3
表土埋戻し 表土厚t=30cm	A=0.16m2 V=0.16×4.8=0.77m3	0.8　m3

一般計算書

種　　別：作業土工(設置時)
ブロック：補給用パイプライン
区　　分：区間②

細別／規格	算　式　／　図	数　量
参照図	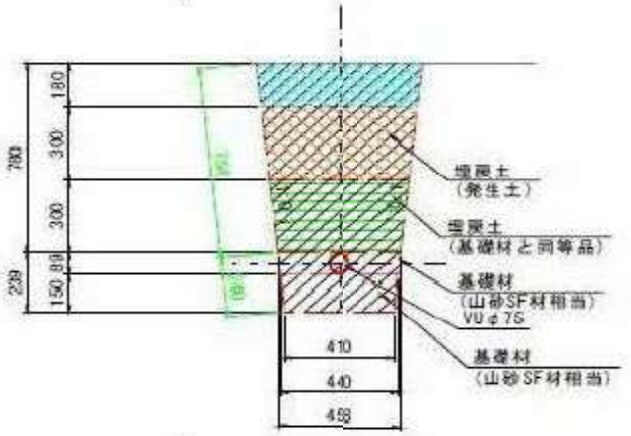	

名　　称		単位	数量
表土剥ぎ取り		m2	-
床掘(粘性土)		m2	0.52
床掘(砂質土)		m2	-
基礎1(管底部)		m2	0.06
基礎2(管側部)		m2	0.03
埋戻1(管頂30cmまで)		m2	0.15
埋戻2(管頂30cm～60cm)		m2	0.16
埋戻3(B<1.0m)		m2	0.11
埋戻4(1.0m≦B<2.5m)		m2	-
管水路基礎整形(基面)		m	0.41
管水路基礎整形(法面)		m	0.48
人力荒仕上げ(法面)		m	1.57
コンクリート埋戻		m2	-
表土埋戻		m2	-

床掘 粘性土	VUφ75 L=2.9m A=0.52m2 V=0.52×2.9=1.51m3	1.5　m3
埋戻1 管頂30cmまで	A=0.15m2 V=0.15×2.9=0.44m3	0.4　m3
埋戻2 管頂30cm～60cmまで	A=0.16m2 V=0.16×2.9=0.46m3	0.5　m3
埋戻3 B<1.0m	A=0.11m2 V=0.11×2.9=0.32m3	0.3　m3

一般計算書

種　　別：作業土工(設置時)
ブロック：補給用パイプライン
区　　分：区間③

細別／規格	算　式　／　図	数　量
参照図	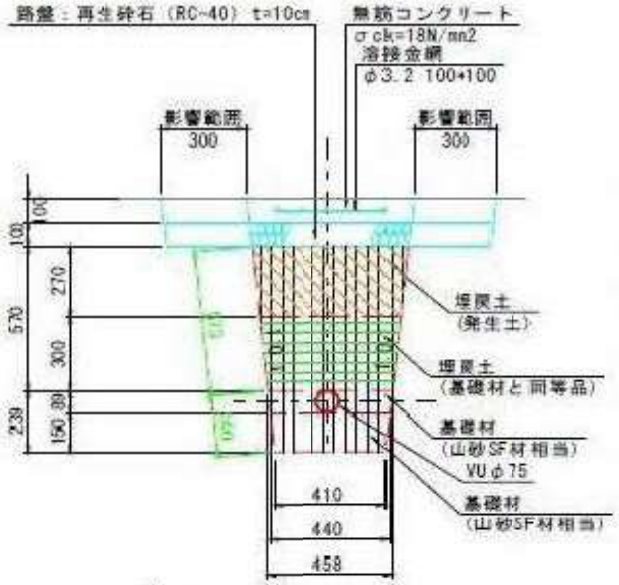	

名　　称		単位	数量
表土剥ぎ取り		m2	－
床掘(粘性土)		m2	－
床掘(砂質土)		m2	0.40
基礎1(管底部)		m2	0.06
基礎2(管側部)		m2	0.03
埋戻1(管頂30cmまで)		m2	0.15
埋戻2(管頂30cm～60cm)		m2	0.15
埋戻3(B<1.0m)		m2	－
埋戻4(1.5m≦B<3.5m)		m2	－
管水路基礎整形(基面)		m	0.41
管水路基礎整形(法面)		m	0.48
人力荒仕上げ(法面)		m	1.15
コンクリート埋戻		m2	－
表土埋戻		m2	－

床掘 砂質土	VUφ75 L=4.4m A=0.40m2 V=0.40×4.4=1.76m3	1.8　m3
埋戻1 管頂30cmまで	A=0.15m2 V=0.15×4.4=0.66m3	0.7　m3
埋戻2 管頂30cm～60cmまで	A=0.15m2 V=0.15×4.4=0.66m3	0.7　m3

一般計算書

種　　別：作業土工(設置時)
ブロック：補給用パイプライン
区　　分：区間④

細別／規格	算　式　／　図	数　量
参照図	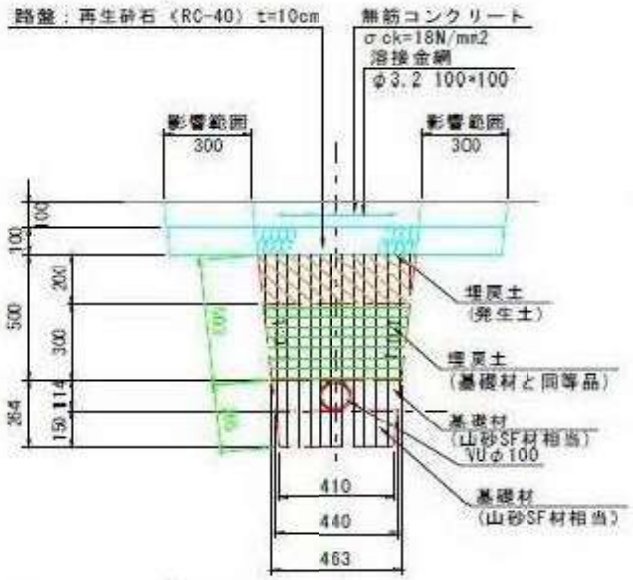	

名　　称		単位	数量
表土剥ぎ取り		m2	-
床掘(粘性土)		m2	-
床掘(砂質土)		m2	0.37
基礎1(管底部)		m2	0.06
基礎2(管側部)		m2	0.05
埋戻1(管頂30cmまで)		m2	0.15
埋戻2(管頂30cm～60cm)		m2	0.11
埋戻3(B<1.0m)		m2	-
埋戻4(1.0m≦B<2.5m)		m2	-
管水路基礎整形(基面)		m	0.41
管水路基礎整形(法面)		m	0.63
人力荒仕上げ(法面)		m	1.01
コンクリート埋戻		m2	-
表土埋戻		m2	-

床掘 砂質土	VUφ100 L=0.2m A=0.37m2 V=0.37×0.2=0.07m3	0.1　m3
埋戻1 管頂30cmまで	A=0.15m2 V=0.15×0.2=0.03m3	0.03　m3
埋戻2 管頂30cm～60cmまで	A=0.11m2 V=0.11×0.2=0.02m3	0.02　m3

一般計算書

種　　別：作業土工(設置時)
ブロック：補給用パイプライン
区　　分：区間⑤

細別／規格	算　式　／　図	数　量
参照図	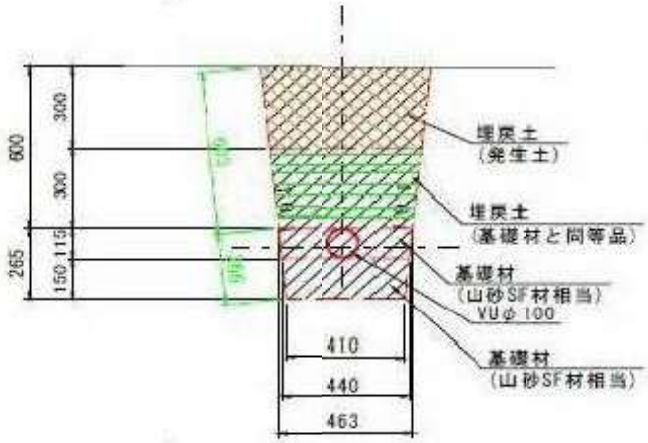	

名　　称		単位	数量
表土剥ぎ取り		m2	－
床掘(粘性土)		m2	0.43
床掘(砂質土)		m2	－
基礎1(管底部)		m2	0.06
基礎2(管側部)		m2	0.05
埋戻1(管頂30cmまで)		m2	0.15
埋戻2(管頂30cm～60cm)		m2	0.17
埋戻3(B<1.0m)		m2	－
埋戻4(1.0m≦B<2.5m)		m2	－
管水路基礎整形(基面)		m	0.41
管水路基礎整形(法面)		m	0.53
人力荒仕上げ(法面)		m	1.21
コンクリート埋戻		m2	－
表土埋戻		m2	－

床掘 粘性土	VUφ100 L=0.5m A=0.43m2 V=0.43×0.5=0.22m3	0.2　m3
埋戻1 管頂30cmまで	A=0.15m2 V=0.15×0.5=0.08m3	0.1　m3
埋戻2 管頂30cm～60cmまで	A=0.17m2 V=0.17×0.5=0.09m3	0.1　m3

一般計算書

種　　別：作業土工(設置時)
ブロック：補給用パイプライン
区　　分：区間⑥

細別／規格	算　式　／　図	数　量
参照図	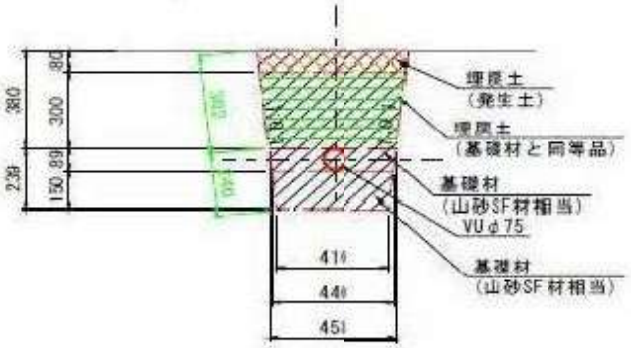 名　称 / 単位 / 数量 表土剥ぎ取り / m2 / － 床掘（粘性土） / m2 / 0.29 床掘（砂質土） / m2 / － 基礎1（管底部） / m2 / 0.06 基礎2（管側部） / m2 / 0.03 埋戻1（管頂30cmまで） / m2 / 0.15 埋戻2（管頂30cm～60cm） / m2 / 0.04 埋戻3（ B<1.0m ） / m2 / － 埋戻4（1.0m≦B<2.5m） / m2 / － 管水路基礎整形（基面） / m / 0.41 管水路基礎整形（法面） / m / 0.48 人力荒仕上げ（法面） / m / 0.76 コンクリート埋戻 / m2 / － 表土埋戻 / m2 / －	
床掘 粘性土	VUφ75 L=0.8m A=0.29m2 V=0.29×0.8=0.23m3	0.2　m3
埋戻1 管頂30cmまで	A=0.15m2 V=0.15×0.8=0.12m3	0.1　m3
埋戻2 管頂30cm～60cmまで	A=0.04m2 V=0.04×0.8=0.03m3	0.03　m3

一般計算書

種　　別：作業土工(設置時)
ブロック：補給用パイプライン
区　　分：作業残土処理

細別／規格	算　式　／　図	数　量
作業残土処理	表土剥取、床掘、表土埋戻し、埋戻２および埋戻３数量より V=(0.8+3.0+1.9)-(0.8+1.4+0.3)/0.9=2.9m3	2.9　m3

数量集計表

種　別：整形仕上げ工
規　格：

細　別	規　格	単位	補給用パイプライン	補給用パイプライン	補給用パイプライン	補給用パイプライン	補給用パイプライン	補給用パイプライン	合　計	摘　要
			区間①	区間②	区間③	区間④	区間⑤	区間⑥		
法面整形（掘削部）	粘性土、砂質土	m2	2.3	1.4	2.1	0.1	0.3	0.4	6.6	
人力荒仕上げ	粘性土、砂質土	m2	5.4	4.6	5.1	0.2	0.6	0.6	16.5	
基面整正	粘性土、砂質土	m2	2.0	1.2	1.8	0.1	0.2	0.3	5.6	

一般計算書

種　　別：整形仕上げ工
ブロック：補給用パイプライン
区　　分：区間①

部別／規格	算　式　／　図	数　量
法面整形（掘削部） 粘性土	VUφ75 L=4.8m L1=0.48m A=0.48×4.8=2.30m2	2.3　m2
人力荒仕上げ 粘性土	L1=1.13m A=1.13×4.8=5.42m2	5.4　m2
基面整正 粘性土	L1=0.41m A=0.41×4.8=1.97m2	2.0　m2

一般計算書

種　　別：整形仕上げ工
ブロック：補給用パイプライン
区　　分：区間②

細別／規格	算　式　／　図	数　量
法面整形（掘削部） 粘性土	VUφ75 L=2.9m L1=0.48m A=0.48×2.9=1.39m2	1.4　m2
人力荒仕上げ 粘性土	L1=1.57m A=1.57×2.9=4.55m2	4.6　m2
基面整正 粘性土	L1=0.41m A=0.41×2.9=1.19m2	1.2　m2

一般計算書

種　　別：整形仕上げ工
ブロック：補給用パイプライン
区　　分：区間③

細別／規格	算　式　／　図	数　量
法面整形（掘削部） 砂質土	VUφ75 L=4.4m L1=0.48m A=0.48×4.4=2.11m2	2.1　m2
人力荒仕上げ 砂質土	L1=1.15m A=1.15×4.4=5.06m2	5.1　m2
基面整正 砂質土	L1=0.41m A=0.41×4.4=1.80m2	1.8　m2

一般計算書

種　　別：整形仕上げ工
ブロック：補給用パイプライン
区　　分：区間④

細別／規格	算　　式　／　図	数　量
法面整形（掘削部） 砂質土	VUφ100 L=0.2m L1=0.53m A=0.53×0.2=0.11m2	0.1　m2
人力荒仕上げ 砂質土	L1=1.01m A=1.01×0.2=0.20m2	0.2　m2
基面整正 砂質土	L1=0.41m A=0.41×0.2=0.08m2	0.1　m2

一般計算書

種　　別：整形仕上げ工
ブロック：補給用パイプライン
区　　分：区間⑤

細別／規格	算　式　／　図	数　量
法面整形（掘削部） 粘性土	VUφ100 L=0.5m L1=0.53m A=0.53×0.5=0.27m2	0.3　m2
人力荒仕上げ 粘性土	L1=1.21m A=1.21×0.5=0.61m2	0.6　m2
基面整正 粘性土	L1=0.41m A=0.41×0.5=0.21m2	0.2　m2

一般計算書

種　　別：整形仕上げ工
ブロック：補給用パイプライン
区　　分：区間⑥

細別／規格	算　式　／　図	数　量
法面整形（掘削部） 粘性土	VUφ75 L=0.8m L1=0.48m A=0.48×0.8=0.38m2	0.4　m2
人力荒仕上げ 粘性土	L1=0.76m A=0.76×0.8=0.61m2	0.6　m2
基面整正 粘性土	L1=0.41m A=0.41×0.8=0.33m2	0.3　m2

数量集計表

種　別：仮設工
規　格：

細　別	規　格	単位	補給パイプライン						合　計	摘　要
土のう		m3	0.05						0.05	
軟鉄板	914×1829×22	枚								仮設工数量計算書で数量計上
高密度ポリエチレン管	シングル構造、呼び径150	m								仮設工数量計算書で数量計上

一般計算書

種　　別：仮設工
ブロック：
区　　分：

細別／規格	算　　式　／　　図	数　量
土のう	V=(0.04+0.05)×0.5=0.05m3	0.05　m3
敷鉄板 914×1829×22	仮設工数量計算書で数量計上	
高密度ポリエチレン管 シングル構造 呼び径150	仮設工数量計算書で数量計上	

数量集計表

種　別：作業土工(撤去時)
規　格：

細　別	規　格	単位	補給用パイプライン	補給用パイプライン	補給用パイプライン	補給用パイプライン	補給用パイプライン	補給用パイプライン	合　計	摘　要
			区間①	区間②	区間③	区間④	区間⑤	区間⑥		
表土剥ぎ取り	表土厚t=30cm	m3	0.9						0.9	
床掘	粘性土	m3	0.9	1.5	1.6		0.2	0.2	4.4	
床掘	砂質土	m3				0.1			0.1	
埋戻3	B<1.0m	m3	0.9	1.5	1.6	0.1	0.2	0.2	4.5	
埋戻4	1.0m≦B<2.5m	m3							0.0	
表土埋戻し	表土厚t=30cm	m3	0.9						0.9	

一般計算書

種　　別：作業土工(撤去時)
ブロック：補給用パイプライン
区　　分：区間①

細別／規格	算　式　／　図	数　量
参照図	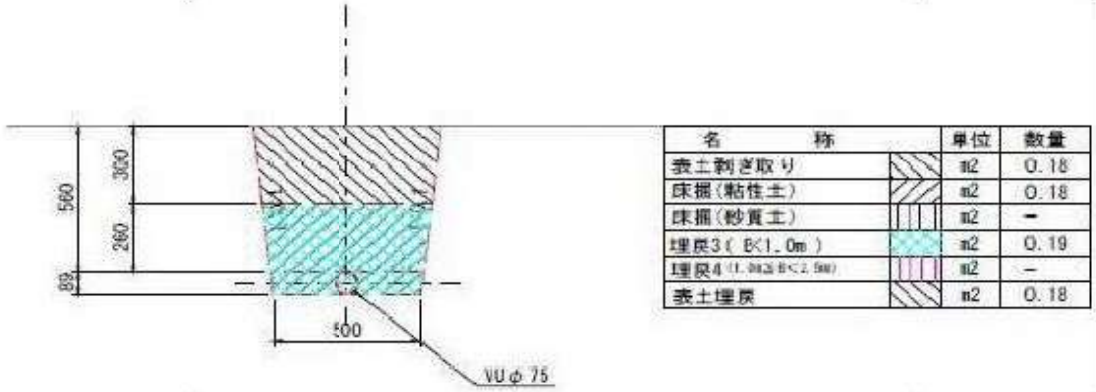	
表土剥ぎ取り 表土厚t=30cm	VU φ75 L=4.8m A=0.18m2 V=0.18×4.8=0.86m3	0.9　m3
床掘 粘性土	A=0.18m2 V=0.18×4.8=0.86m3	0.9　m3
埋戻3 B<1.0m	A=0.19m2 V=0.19×4.8=0.91m3	0.9　m3
表土埋戻し 表土厚t=30cm	A=0.18m2 V=0.18×4.8=0.86m3	0.9　m3

一般計算書

種　　別：作業土工(撤去時)
ブロック：補給用パイプライン
区　　分：区間(2)

細別／規格	算　式　／　図	数　量
参照図	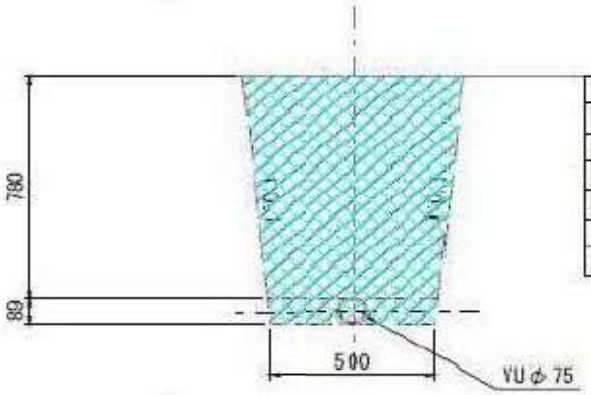	

名　　称		単位	数量
表土剥ぎ取り		m2	－
床掘（粘性土）		m2	0.50
床掘（砂質土）		m2	－
埋戻3（ B<1.0m ）		m2	0.51
埋戻4（1.0m≦B<2.5m）		m2	－
表土埋戻		m2	－

床掘 粘性土	VUφ75 L=2.9m A=0.50m2 V=0.50×2.9=1.45m3	1.5　m3
埋戻3 B<1.0m	A=0.51m2 V=0.51×2.9=1.48m3	1.5　m3

一般計算書

種　　別：作業土工(撤去時)
ブロック：補給用パイプライン
区　　分：区間③

細別／規格	算　式　／　図	数　量
参照図		

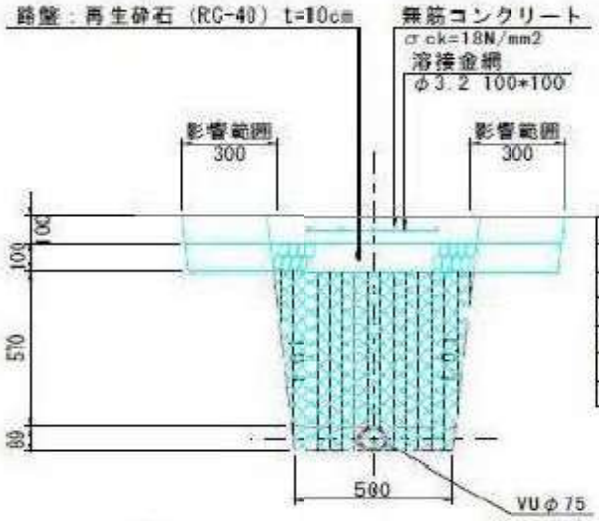

名　　称	単位	数量
表土剥ぎ取り	m2	-
床掘(粘性土)	m2	-
床掘(砂質土)	m2	0.37
埋戻3(B<1.0m)	m2	0.37
埋戻4 (1.0m≦B<2.5m)	m2	-
表土埋戻	m2	-

床掘 砂質土	VUφ75 L=4.4m A=0.37m2 V=0.37×4.4=1.63m3	1.6　m3
埋戻3 B<1.0m	A=0.37m2 V=0.37×4.4=1.63m3	1.6　m3

一般計算書

種　　別：作業土工(撤去時)
ブロック：補給用パイプライン
区　　分：区間①

細別／規格	算　式　／　図	数　量
参照図		

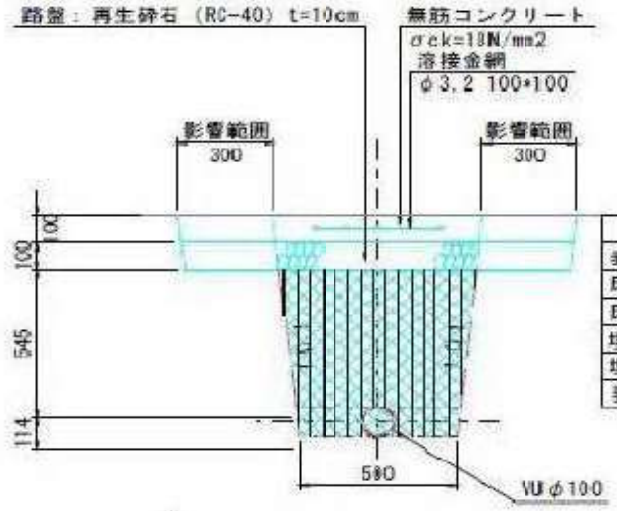

名　　称	単位	数量
表土剥ぎ取り	m2	－
床掘（粘性土）	m2	－
床掘（砂質土）	m2	0.33
埋戻3（ B<1.0m ）	m2	0.34
埋戻4（1.0m≦B<2.5m）	m2	－
表土埋戻	m2	－

床掘 砂質土	VUφ100 L=0.2m A=0.33m2 V=0.33×0.2=0.07m3	0.1　m3
埋戻3 B<1.0m	A=0.34m2 V=0.34×0.2=0.07m3	0.1　m3

一般計算書

種　　別：作業土工(撤去時)
ブロック：補給用パイプライン
区　　分：区間⑤

細別／規格	算　式　／　図	数　量
参照図	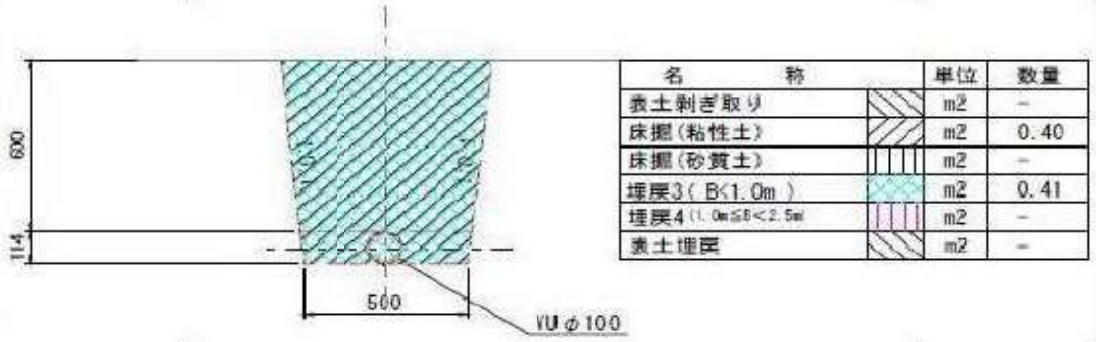	
床掘 粘性土	VU φ100 L=0.5m A=0.40m2 V=0.40×0.5=0.20m3	0.2　m3
埋戻3 B<1.0m	A=0.41m2 V=0.41×0.5=0.21m3	0.2　m3

一般計算書

種　　別：作業土工(撤去時)
ブロック：補給用パイプライン
区　　分：区間⑥

細別／規格	算　式／図	数　量
参照図	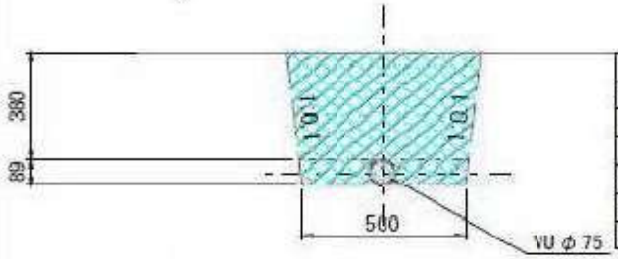	

名　　称	単位	数量
表土剥ぎ取り	m2	－
床掘(粘性土)	m2	0.25
床掘(砂質土)	m2	－
埋戻3(B<1.0m)	m2	0.26
埋戻4(1.0m≦B<2.5m)	m2	－
表土埋戻	m2	－

床掘 粘性土	VU φ75 L=0.8m A=0.25m2 V=0.25×0.8=0.20m3	0.2　m3
埋戻3 B<1.0m	A=0.26m2 V=0.26×0.8=0.21m3	0.2　m3

数量集計表

種　別：砂基礎工
規　格：

細　別	規　格	単位	補給用パイプライン	補給用パイプライン	補給用パイプライン	補給用パイプライン	補給用パイプライン	補給用パイプライン	合　計	摘　要
			区間①	区間②	区間③	区間④	区間⑤	区間⑥		
砂基礎1	山砂SF材相当　振動コンパクタ	m3	0.3	0.2	0.3	0.01	0.03	0.1	0.9	
砂基礎2	山砂SF材相当　タンパ	m3	0.1	0.1	0.1	0.01	0.03	0.02	0.4	

一般計算書

種　　別：砂基礎工
ブロック：補給用パイプライン
区　　分：区間①

細別／規格	算　式／図	数　量
砂基礎1 山砂SF材相当 振動コンパクタ	VUφ75 L=4.8m A=0.06m2 V=0.06×4.8=0.29m3	0.3　m3
砂基礎2 山砂SF材相当 タンパ	A=0.03m2 V=0.03×4.8=0.14m3	0.1　m3

一般計算書

種　　別：砂基礎工
ブロック：補給用パイプライン
区　　分：区間②

細別／規格	算　式　／　図	数　量
砂基礎1 山砂SF材相当 振動コンパクタ	VUφ75 L=2.9m A=0.06m2 V=0.06×2.9=0.17m3	0.2　m3
砂基礎2 山砂SF材相当 タンパ	A=0.03m2 V=0.03×2.9=0.09m3	0.1　m3

一般計算書

種　　別：砂基礎工
ブロック：補給用パイプライン
区　　分：区間③

細別／規格	算　　式　／　図	数　量
砂基礎1 山砂SF材相当 振動コンパクタ	VUφ75 L=4.4m A=0.06m2 V=0.06×4.4=0.26m3	0.3　m3
砂基礎2 山砂SF材相当 タンパ	A=0.03m2 V=0.03×4.4=0.13m3	0.1　m3

一般計算書

種　　別：砂基礎工
ブロック：補給用パイプライン
区　　分：区間④

細別／規格	算　　式　／　図	数　量
砂基礎1 山砂SF材相当 振動コンパクタ	VU φ100 L=0.2m A=0.06m2 V=0.06×0.2=0.01m3	0.01　m3
砂基礎2 山砂SF材相当 タンパ	A=0.05m2 V=0.05×0.2=0.01m3	0.01　m3

一般計算書

種　　別：砂基礎工
ブロック：補給用パイプライン
区　　分：区間⑤

細別／規格	算　式　／　図	数　量
砂基礎1 山砂SF材相当 振動コンパクタ	VU φ100 L=0.5m A=0.06m2 V=0.06×0.5=0.03m3	0.03　m3
砂基礎2 山砂SF材相当 タンパ	A=0.05m2 V=0.05×0.5=0.03m3	0.03　m3

一般計算書

種　　別：砂基礎工
ブロック：補給用パイプライン
区　　分：区間⑥

細別／規格	算　式　／　図	数　量
砂基礎1 山砂SF材相当 振動コンパクタ	VU φ75 L=0.8m A=0.06m2 V=0.06×0.8=0.05m3	0.1　m3
砂基礎2 山砂SF材相当 タンパ	A=0.03m2 V=0.03×0.8=0.02m3	0.02　m3

数量集計表

種　別：管体工
規　格：

細　別	規　格	単位	補給用パイプライン						合　計	摘　要
硬質ポリ塩化ビニル管	VUφ75	m	15.1						15.1	
硬質ポリ塩化ビニル管	VUφ100	m	0.7						0.7	
硬質ポリ塩化ビニル管継手材	FCD-T字管φ100×φ100(離脱防止型)	個	1						1	
硬質ポリ塩化ビニル管継手材	TS径違いソケットφ100×φ75	本	2						2	
硬質ポリ塩化ビニル管継手材	TS45°　エルボφ75	個	4						4	
硬質ポリ塩化ビニル管継手材	サニーホース　φ75	m	1.0						1.0	

一般計算書

種　　別：管体工
ブロック：補給用パイプライン
区　　分：

細別／規格	算　　式　／　　図	数　量
硬質塩化ビニル管 VUφ75	L=15.1m	15.1　m
硬質塩化ビニル管 VUφ100	L=0.7m	0.7　m
硬質塩化ビニル管継手材 FCD-T字管φ100×φ100(離脱防止型)	N=1個	1　個
硬質塩化ビニル管継手材 TS 径違いソケットφ100×φ75	N=2個	2　個
硬質塩化ビニル管継手材 TS45° エルボφ75	N=4個	4　個
硬質塩化ビニル管継手材 サニーホース φ75	L=0.5+0.5=1.0m	1.0　m

数量集計表

種　別：構造物撤去工
規　格：

細　別	規　格	単位	補給用パイプライン						合　計	摘　要
補給用パイプライン撤去	硬質ポリ塩化ビニル管VUφ100	m	0.7						0.7	
仮回し管撤去	高密度ポリエチレン管シングル構造、呼び径150	m	18.0						18.0	

一般計算書

種　　別：構造物撤去工
ブロック：補給用パイプライン
区　　分：

細別／規格	算　　式　／　図	数　量
補給用パイプライン撤去 硬質塩化ビニル管 VUφ100	L=0.7m	0.7　m
仮回し管撤去 高密度ポリエチレン管 シングル構造 呼び径150	L=3.0+7.0+4.0+4.0=16.0	18.0　m

仮設工

仮設工　数　量　集　計　表

名称	規格	1号工事用道路	2号工事用道路	3号工事用道路	4号工事用道路	車廻し	中層改良プラント	土質改良施工ヤード	仮置き場ヤード	単位
掘削				146.1					2.0	m3
切土法面仕上				44.5					3.1	m2
耕土剥取・埋戻							70.2	161.6	123.5	m3
土木安定シート							381.8	1077.4	823.0	m2
上置砕石	RC-40 t=10cm						321.7	969.7		m2
盛土	B≧4.0		22.1	45.1	51.8	25.5	112.2	349.6	259.1	m3
〃	2.5≦B<4.0							8.8	2.6	m3
〃	2.5m未満	48.9					5.2	2.9	23.5	m3
盛土法面仕上		17.7	27.9	27.2	32.7	19.1	36.8	63.2	80.9	m2
埋戻	B≧4.0			146.1						m3
盛土撤去		48.9	22.1	45.1	51.8	25.5	149.6	458.3	285.2	m3
浅層改良	H=0.5m qu=140kN/m2		75.2	61.1		55.6				m2
高密度ポリエチレン管	φ150		45.1				3.0	11.0	4.0	m
高密度ポリエチレン管	φ300				10.0					m
敷鉄板	(914×1829×22)						2.0	6.0	2.0	枚
〃							3.3	10.0	3.3	m2
〃	(1524×3048×22)	49.0								枚
〃		225.6								m2
ガードレール撤去・設置		5.0								m
高密度ポリエチレン管	φ500			62.2						m

1号工事用道路　　数　量　計　算　書

種　別	名　称	算　　式	数　量	単位	略　　図
1号工事用道路			139.0	m	
盛土	購入土 (1.0≦B＜2.5)	0.3×130.0+1.1×9.0　＝　48.90	48.9	m3	
盛土法面仕上		1.97×9.0　＝　17.73	17.7	m2	
敷鉄板	(1524× 3048×22)	49.0　＝　49.0	49.0	枚	
		130×1.524(=198.12m2)+9×3.048(＝27.43m2)＝225.6m2			
		130/3.048=43枚+9/1.524=6枚			

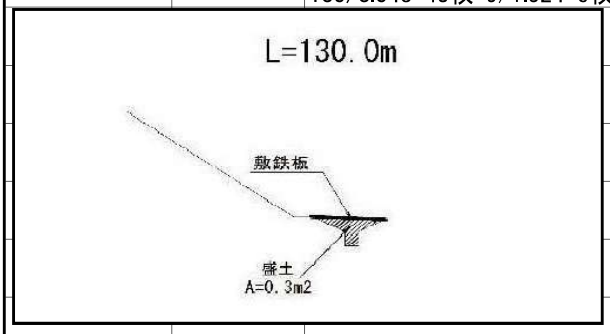

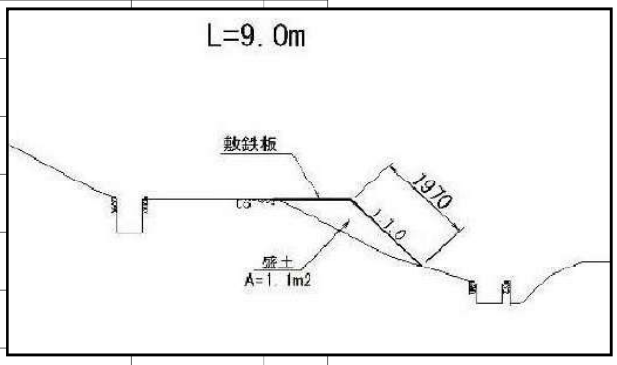

ガードレール 撤去・設置		5.0　＝ 5.0	5.0	m	
盛土撤去		盛土数量より	48.9	m3	

2号工事用道路

数 量 計 算 書

測 点	点 間 距離(m)	平 均 距離(m)	盛 土 (B ≧ 4.0) 断面(m2)	盛 土 (B ≧ 4.0) 数量(m3)	盛土法面仕上 断面(m)	盛土法面仕上 数量(m2)	浅 層 改 良 断面(m)	浅 層 改 良 数量(m2)	盛 土 撤 去 断 面	盛 土 撤 去 数 量
NO.1−2.8	0.00	1.40	1.4	2.0	1.1	1.5	2.5	3.5		
NO.1	2.80	5.40	1.4	7.6	1.1	5.9	2.5	13.5		
NO.1+7.0	8.00	5.70	1.1	6.3	1.1	6.3	2.5	14.3		
NO.1+10.0	3.40	6.85	0.9	6.2	1.1	7.5	2.7	18.5		
NO.1+18.85	10.30	6.05	0.0	0.0	1.1	6.7	4.2	25.4		
NO.2	1.80	0.90	0.0	0.0	0.0	0.0	0.0	0.0		
計	26.30	26.30		22.1		27.9		75.2	盛土数量より	22.1

3号工事用道路

数 量 計 算 書

NO.1

測　点	点 間 距 離(m)	平 均 距 離(m)	掘　削 断面(m2)	掘　削 数量(m3)	切土法面仕上 断面(m)	切土法面仕上 数量(m2)	盛 土(B ≧ 4.0) 断面(m2)	盛 土(B ≧ 4.0) 数量(m3)	盛土法面仕上 断面(m)	盛土法面仕上 数量(m2)
NO.0-0.88	0.00	0.44	0.0	0.0	0.0	0.0	0.0	0.0	0.0	0.0
NO.0	0.88	1.06	0.0	0.0	0.0	0.0	2.2	2.3	1.4	1.5
+1.24	1.24	0.71	0.0	0.0	0.0	0.0	2.1	1.5	1.3	0.9
+1.41	0.17	0.81	0.0	0.0	0.0	0.0	2.1	1.7	1.3	1.1
+2.85	1.44	1.53	0.0	0.0	0.0	0.0	2.0	3.1	1.3	2.0
+4.47	1.62	1.20	0.0	0.0	0.0	0.0	1.9	2.3	1.2	1.4
+5.25	0.78	0.39	0.0	0.0	0.0	0.0	1.8	0.7	1.2	0.5
+5.25'	0.00	0.25	0.0	0.0	0.0	0.0	1.8	0.5	1.2	0.3
+5.74	0.49	1.15	0.0	0.0	0.0	0.0	1.7	2.0	1.2	1.4
+7.55	1.81	1.50	5.7	8.6	1.7	2.6	0.0	0.0	0.0	0.0
+8.74	1.19	1.69	7.5	12.7	2.3	3.9	0.0	0.0	0.0	0.0
+10.92	2.18	1.78	16.9	30.1	5.2	9.3	0.0	0.0	0.0	0.0
+12.29	1.37	2.14	19.3	41.3	5.9	12.6	0.0	0.0	0.0	0.0
+15.19	2.90	3.84	13.9	53.4	4.2	16.1	0.0	0.0	0.0	0.0
+19.96	4.77	2.74	0.0	0.0	0.0	0.0	4.0	11.0	2.3	6.3
+20.66	0.70	0.50	0.0	0.0	0.0	0.0	3.9	2.0	2.3	1.2
+20.96	0.30	2.38	0.0	0.0	0.0	0.0	3.9	9.3	2.3	5.5
+25.42	4.46	2.41	0.0	0.0	0.0	0.0	3.6	8.7	2.1	5.1
+25.77	0.35	0.18	0.0	0.0	0.0	0.0	0.0	0.0	0.0	0.0
計	26.65	26.70		146.1		44.5		45.1		27.2

3号工事用道路

数 量 計 算 書

NO.2

測　点	点　間 距 離(m)	平　均 距 離(m)	浅層改良 断面(m)	浅層改良 数量(m2)	断　面	数　量	断　面	数　量	断　面	数　量
+5.74	0.00	0.91	4.0	3.6						
+7.55	1.81	1.50	4.0	6.0						
+8.74	1.19	1.69	4.0	6.8						
+10.92	2.18	1.78	4.0	7.1						
+12.29	1.37	2.14	4.0	8.6						
+15.19	2.90	3.84	4.0	15.4						
+19.96	4.77	2.74	4.0	11.0						
+20.66	0.70	0.50	4.0	2.0						
+20.96	0.30	0.15	4.0	0.6						
計	15.22	15.25		61.1						

3号工事用道路

数 量 計 算 書

NO.3

測 点	点 間 距 離(m)	平 均 距 離(m)	埋 戻(B ≧ 4.0) 断面(m2)	数量(m3)	盛 土 撤 去 断 面	数 量	断 面	数 量	断 面	数 量
NO.0-0.88	0.00	0.44	0.0	0.0						
NO.0	0.88	1.06	0.0	0.0						
+1.24	1.24	0.71	0.0	0.0						
+1.41	0.17	0.81	0.0	0.0						
+2.85	1.44	1.53	0.0	0.0						
+4.47	1.62	1.20	0.0	0.0						
+5.25	0.78	0.39	0.0	0.0						
+5.25'	0.00	0.25	0.0	0.0						
+5.74	0.49	1.15	0.0	0.0						
+7.55	1.81	1.50	5.7	8.6						
+8.74	1.19	1.69	7.5	12.7						
+10.92	2.18	1.78	16.9	30.1						
+12.29	1.37	2.14	19.3	41.3						
+15.19	2.90	3.84	13.9	53.4						
+19.96	4.77	2.74	0.0	0.0						
+20.66	0.70	0.50	0.0	0.0						
+20.96	0.30	2.38	0.0	0.0						
+25.42	4.46	2.41	0.0	0.0						
+25.77	0.35	0.18	0.0	0.0						
計	26.65	26.70		146.1	盛土数量より	45.1				

3号工事用道路　　数　量　計　算　書

NO.4

種　別	名　称	算　　式	数 量	単 位	略　図
3号工事用道路			26.7	m	

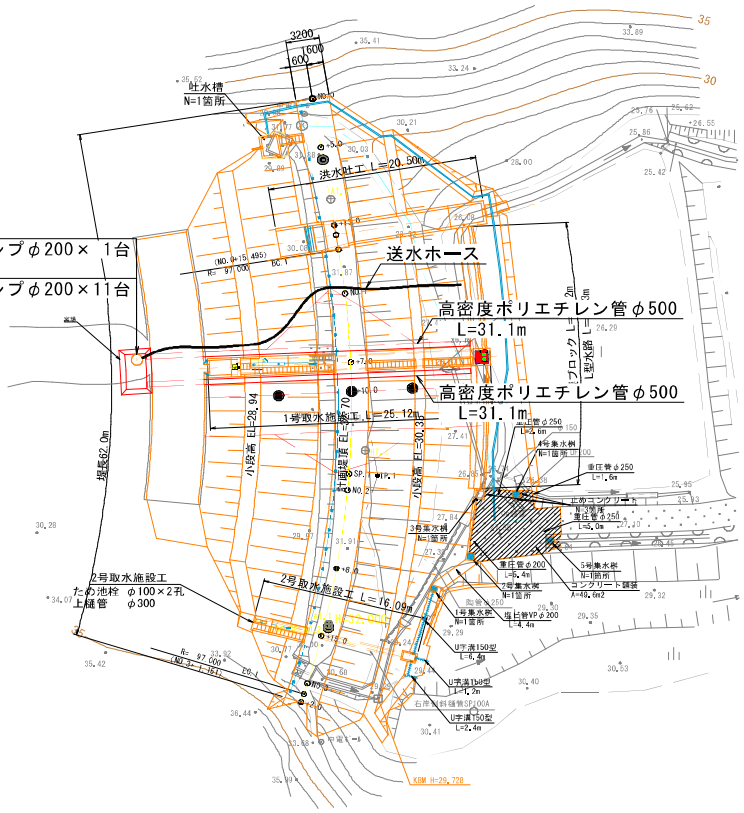

断　面　図

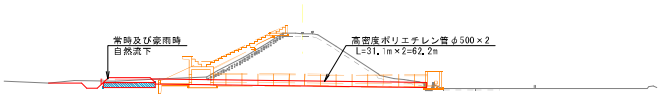

高密度ポリエチレン管	φ500	31.1×2　　＝	62.20	62.2	m

4号工事用道路　　数　量　計　算　書

種　別	名　称	算　　式	数　量	単位	略　　図
4号工事用道路			23.0	m	
盛土	B≧4.0	(4.0+5.0)/2×0.50×23.0　＝　51.75	51.8	m3	
泥土掘削		堤体土工にて計上			
浅層改良	固化材 m3/120kg	堤体土工にて計上			
盛土法面仕上		0.71×2×23.0　＝　32.66	32.7	m2	
高密度ポリエチレン管	φ300	5.0×2　＝　10.00	10.0	m	
盛土撤去		盛土数量より	51.8	m3	

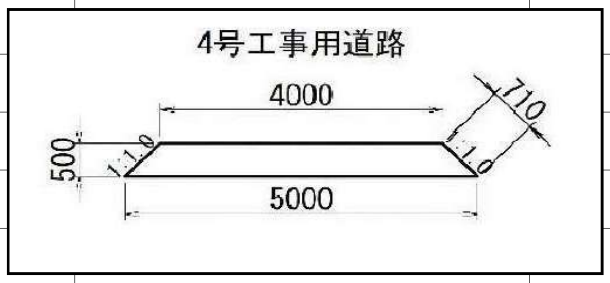

車廻し　　数　量　計　算　書

種　別	名　称	算　　式	数　量	単位	略　　図
車廻し			1	箇所	
〈1箇所当り〉					
盛土	B≧4.0	(55.6＋46.3)/2×0.50　＝　25.5	25.5	m3	
盛土法面仕上		27.0×0.50×√2　＝　19.1	19.1	m2	
浅層改良	qu=100kN/m2 H=0.5m	55.6　＝　55.6	55.6	m2	
盛土撤去		盛土数量より	25.5	m3	

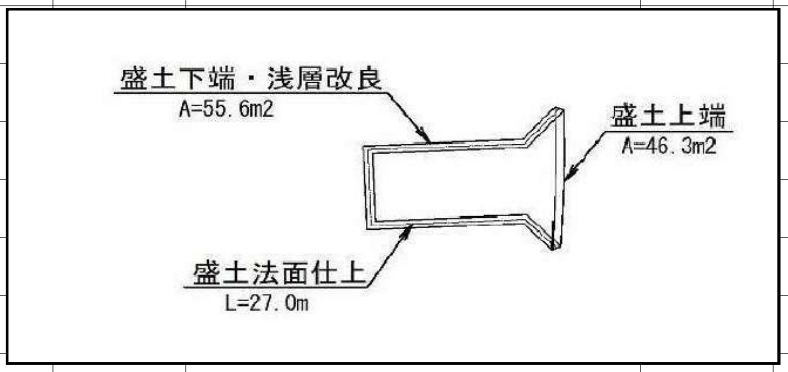

中層改良プラント　　数　量　計　算　書

NO.1

種　別	名　称	算　　式			数　量	単位	略　　図
中層改良プラント					1	箇所	
耕土剥取・埋戻	t=0.15	467.7×0.15	＝	70.2	70.2	m3	
土木安定シート		381.8	＝	381.8	381.8	m2	
上置砕石	RC-40 t＝10cm	321.7	＝	321.7	321.7	m2	
盛土	B≧4.0	(381.8+358.7)/2×0.30	＝	111.1	111.1	m3	
盛土法面仕上		77.0×0.30×√2	＝	32.7	32.7	m2	

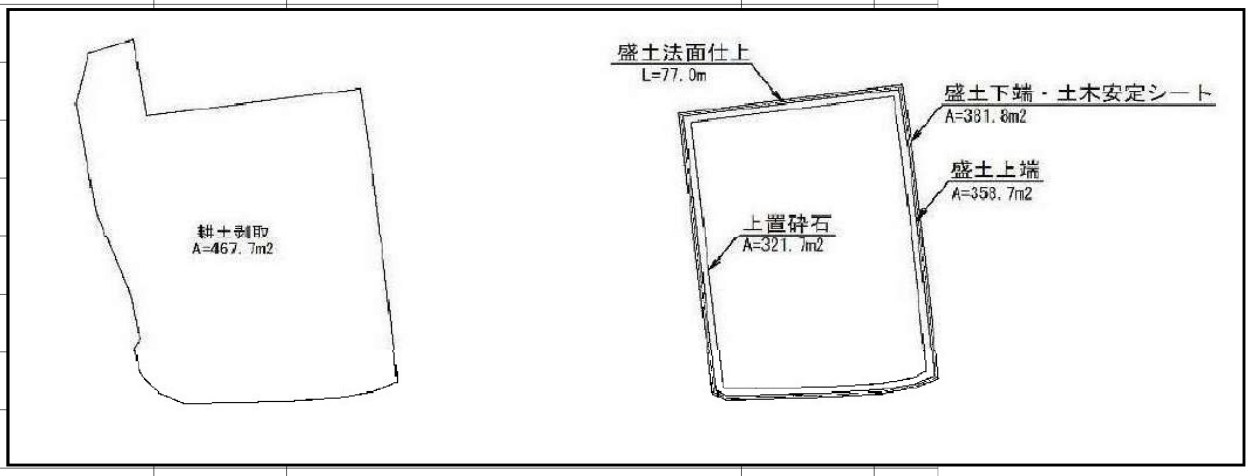

5号進入路	L=5.5m						
盛土	B≧4.0	1.1	＝	1.1	1.1	m3	
盛土	2.5m未満	5.2	＝	5.2	5.2	m3	
盛土法面仕上		4.1	＝	4.1	4.1	m2	
高密度ポリエチレン管	φ150	3.0	＝	3.0	3.0	m	
敷鉄板	(914×1829×22)	2.0	＝	2.0	2	枚	

中層改良プラント　　数　量　計　算　書

NO.2

種　別	名　称	算　　式			数　量	単位	略　　図
盛　土　工							
盛土	B≧4.0	111.1+1.1	＝	112.2	112.2	m3	
盛土	2.5m未満	5.2	＝	5.2	5.2	m3	
盛土法面仕上		32.7+4.1	＝	36.8	36.8	m2	
盛土撤去		112.2+5.2+321.7×0.1	＝	149.6	149.6	m3	

5号進入路

数 量 計 算 書

測　点	点　間 距離(m)	平　均 距離(m)	盛 土 (B ≧ 4.0) 断面(m2)	盛 土 (B ≧ 4.0) 数量(m3)	盛土(2.5≦B＜4.0) 断面(m2)	盛土(2.5≦B＜4.0) 数量(m3)	盛土(2.5m未満) 断面(m2)	盛土(2.5m未満) 数量(m3)	盛土法面仕上 断面(m)	盛土法面仕上 数量(m2)
NO.0	0.00	1.00	0.0	0.0	0.0	0.0	0.0	0.0	0.0	0.0
NO.0+2.0	2.00	2.75	0.4	1.1	0.0	0.0	1.9	5.2	1.5	4.1
NO.0+5.5	3.50	1.75	0.0	0.0	0.0	0.0	0.0	0.0	0.0	0.0
計	5.50	5.50		1.1		0.0		5.2		4.1

土質改良機施工ヤード　　数　量　計　算　書

NO.1

種　別	名　称	算　　式			数　量	単位	略　　図
地盤改良施工ヤード					1	箇所	
耕土剥取・埋戻	t=0.15	1077.4×0.15	＝	161.6	161.6	m3	
土木安定シート		1077.4	＝	1077.4	1077.4	m2	
上置砕石	RC-40 t＝10cm	969.7	＝	969.7	969.7	m2	
盛土	B≧4.0	(1077.4+1036.4)/2×0.30	＝	317.1	317.1	m3	
盛土法面仕上		105.7×0.30×√2	＝	44.8	44.8	m2	

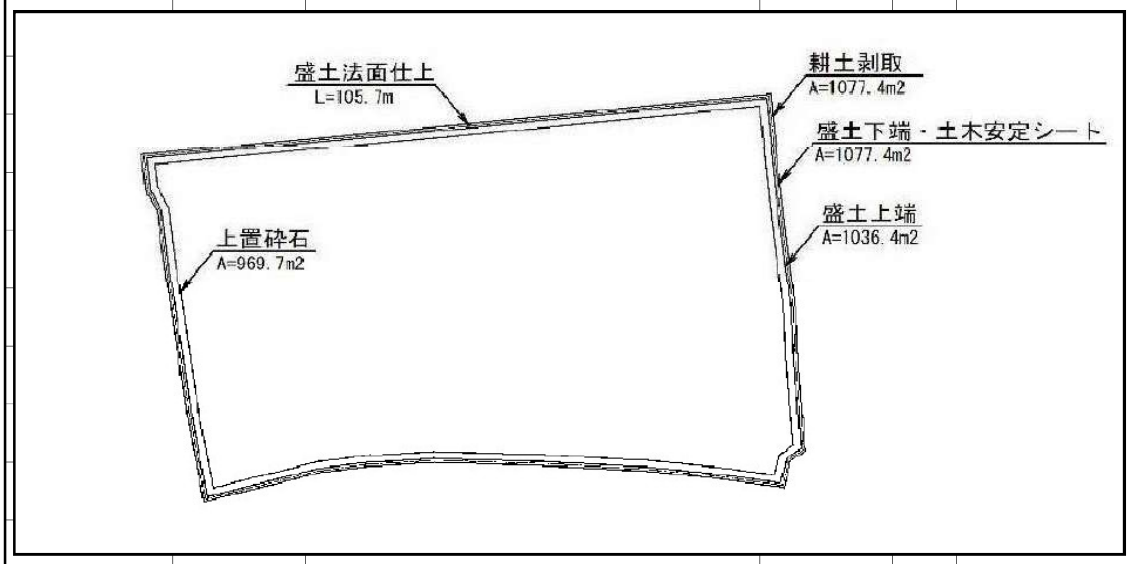

3号進入路	L=8.3m						
盛土	B≧4.0	8.6	＝	8.6	8.6	m3	
盛土	2.5≦B＜4.0	3.8	＝	3.8	3.8	m3	
盛土	1.0≦B＜2.5	1.3	＝	1.3	1.3	m3	
盛土法面仕上		6.8	＝	6.8	6.8	m2	
高密度ポリエチレン管	φ150	4.0	＝	4.0	4.0	m	
敷鉄板	(914×1829×22)	2.0	＝	2.0	2	枚	

土質改良機施工ヤード　　数　量　計　算　書

種　別	名　称	算　　式			数　量	単位	略　　図
4号進入路	L=9.4m						
盛土	B≧4.0	23.9	＝	23.9	23.9	m3	
盛土	2.5≦B＜4.0	5.0	＝	5.0	5.0	m3	
盛土	2.5m未満	1.6	＝	1.6	1.6	m3	
盛土法面仕上		12	＝	12.0	12.0	m2	
高密度ポリエチレン管	φ150	7.0	＝	7.0	7.0	m	
敷鉄板	(914×1829×22)	4.0	＝	4.0	4	枚	
盛　土　工							
盛土	B≧4.0	317.1+8.6+23.9	＝	349.6	349.6	m3	
盛土	2.5≦B＜4.0	3.8+5.0	＝	8.8	8.8	m3	
盛土	2.5m未満	1.3+1.6	＝	2.9	2.9	m3	
盛土法面仕上		44.8+6.4+12.0	＝	63.2	63.2	m2	
盛土撤去		349.6+8.8+2.9+969.7×0.1	＝	458.3	458.3	m3	
高密度ポリエチレン管	φ150	4.0+7.0	＝	11.0	11.0	m	
敷鉄板	(914×1829×22)	2.0+4.0	＝	6.0	6	枚	

3号進入路

数 量 計 算 書

測　点	点　間 距離(m)	平　均 距離(m)	盛 土 (B ≧ 4.0) 断面(m2)	盛 土 (B ≧ 4.0) 数量(m3)	盛土(2.5≦B＜4.0) 断面(m2)	盛土(2.5≦B＜4.0) 数量(m3)	盛土(2.5m未満) 断面(m2)	盛土(2.5m未満) 数量(m3)	盛土法面仕上 断面(m)	盛土法面仕上 数量(m2)
NO.0	0.00	0.65	0.0	0.0	0.0	0.0	0.0	0.0	0.0	0.0
NO.0+1.3	1.30	2.50	0.0	0.0	1.5	3.8	0.5	1.3	0.6	1.5
NO.0+5.0	3.70	3.75	2.3	8.6	0.0	0.0	0.0	0.0	1.4	5.3
NO.0+8.8	3.80	1.90	0.0	0.0	0.0	0.0	0.0	0.0	0.0	0.0
計	8.80	8.80		8.6		3.8		1.3		6.8

4号進入路

数 量 計 算 書

測　点	点　間 距離(m)	平　均 距離(m)	盛 土 (B ≧ 4.0) 断面(m2)	盛 土 (B ≧ 4.0) 数量(m3)	盛土(2.5≦B＜4.0) 断面(m2)	盛土(2.5≦B＜4.0) 数量(m3)	盛土(2.5m未満) 断面(m2)	盛土(2.5m未満) 数量(m3)	盛土法面仕上 断面(m)	盛土法面仕上 数量(m2)
NO.0	0.00	0.50	0.0	0.0	0.0	0.0	0.9	0.5	0.6	0.3
NO.0+1.0	1.00	1.50	0.0	0.0	3.3	5.0	0.7	1.1	0.8	1.2
NO.0+3.0	2.00	4.20	5.7	23.9	0.0	0.0	0.0	0.0	2.5	10.5
NO.0+9.4	6.40	3.20	0.0	0.0	0.0	0.0	0.0	0.0	0.0	0.0
計	9.40	9.40		23.9		5.0		1.6		12.0

仮置場ヤード　　数　量　計　算　書

NO.1

種　別	名　称	算　　式			数　量	単位	略　　図
仮置場ヤード					1	箇所	
耕土剥取・埋戻	t=0.15	823.0×0.15	＝	123.5	123.5	m3	
土木安定シート		823.0	＝	823.0	823.0	m2	
盛土	B≧4.0	(823.0+786.8)/2×0.30	＝	241.5	241.5	m3	
盛土法面仕上		120.8×0.30×√2	＝	51.3	51.3	m2	
		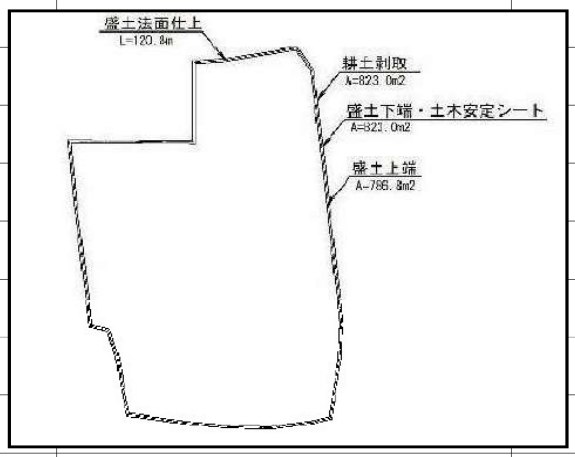					
1号進入路	L=8.0m						
盛土	B≧4.0	2.2×8.0	＝	17.6	17.6	m3	
盛土法面仕上		1.4×8.0	＝	11.2	11.2	m2	
2号進入路	L=13.7m						
掘削		2	＝	2.0	2.0	m3	
切土法面仕上		3.1	＝	3.1	3.1	m2	
盛土	2.5≦B＜4.0	2.6	＝	2.6	2.6	m3	
盛土	1.0≦B＜2.5	23.5	＝	23.5	23.5	m3	
盛土法面仕上		18.4	＝	18.4	18.4	m2	
高密度ポリエチレン管	φ150	4.0	＝	4.0	4.0	m	
敷鉄板	(914×1829×22)	2.0	＝	2.0	2	枚	

仮置場ヤード　　数　量　計　算　書

NO.2

種　別	名　称	算　式			数　量	単位	略　図
盛　土　工							
盛土	B≧4.0	241.5+17.6	＝	259.1	259.1	m3	
盛土	2.5≦B＜4.0	2.6	＝	2.6	2.6	m3	
盛土	1.0≦B＜2.5	23.5	＝	23.5	23.5	m3	
盛土法面仕上		51.3+11.2+18.4	＝	80.9	80.9	m2	
盛土撤去		259.1+2.6+23.5	＝	285.2	285.2	m3	

1号進入路

数 量 計 算 書

測 点	点 間 距離(m)	平 均 距離(m)	盛 土 (B ≧ 4.0) 断面(m2)	盛 土 (B ≧ 4.0) 数量(m3)	盛土法面仕上 断面(m)	盛土法面仕上 数量(m2)	断 面	数 量	断 面	数 量
NO.0	0.00	4.00	2.2	8.8	1.4	5.6				
NO.0+8	8.00	4.00	2.2	8.8	1.4	5.6				
計	8.00	8.00		17.6		11.2		0.0		0.0

2号進入路

数 量 計 算 書

NO.1

測　点	点　間	平　均	掘　　削		切土法面仕上		盛土(2.5≦B＜4.0)		盛土(2.5m未満)	
	距離(m)	距離(m)	断面(m2)	数量(m3)	断面(m)	数量(m2)	断面(m2)	数量(m3)	断面(m2)	数量(m3)
NO.0	0.00	1.50	0.0	0.0	0.0	0.0	0.0	0.0	0.4	0.6
NO.0+3.0	3.00	4.05	0.2	0.8	0.1	0.4	0.0	0.0	4.0	16.2
NO.0++8.1	5.10	3.35	0.3	1.0	0.5	1.7	0.0	0.0	1.4	4.7
NO.0+9.7	1.60	1.95	0.1	0.2	0.5	1.0	0.3	0.6	0.9	1.8
NO.0+12.0	2.30	2.00	0.0	0.0	0.0	0.0	1.0	2.0	0.1	0.2
NO.0+13.7	1.70	0.85	0.0	0.0	0.0	0.0	0.0	0.0	0.0	0.0
計	13.70	13.70		2.0		3.1		2.6		23.5

2号進入路

数 量 計 算 書

NO.2

測　点	点　間 距離(m)	平　均 距離(m)	盛土法面仕上 断面(m)	数量(m2)	断　面	数　量	断　面	数　量	断　面	数　量
NO.0	0.00	1.50	0.6	0.9						
NO.0+3.0	3.00	4.05	2.7	10.9						
NO.0++8.1	5.10	3.35	1.2	4.0						
NO.0+9.7	1.60	1.95	0.9	1.8						
NO.0+12.0	2.30	2.00	0.4	0.8						
NO.0+13.7	1.70	0.85	0.0	0.0						
計	13.70	13.70		18.4						

数 量 表

数 量 集 計 表

(単位:kg)

No	名 称	一 門							数 量	全 門
		鋼 材			部 品			機器		計
		主要部材	副部材	計	主 要	その他	計	単体品		
1	土砂吐ゲート 800×800	0.0	0.0	0.0	0.0	0.0	0.0	382.6	1	382.6
2	取水バルブ φ150×3	0.0	0.0	0.0	0.0	4.8	4.8	140.1	1	144.9
3	緊急放流バルブ φ200×1	0.0	0.0	0.0	0.0	2.9	2.9	95.6	1	98.5
4	ため池栓 φ100	0.0	0.0	0.0	0.0	0.0	0.0	4.4	1	4.4
5	斜樋管・空気管	0.0	0.0	0.0	0.0	0.0	0.0	366.7	1	366.7
6	手摺	48.3	0.0	48.3	0.0	2.4	2.4	0.0	1	50.7
7										
8										
9										
10										
	合 計	48.3	0.0	48.3	0.0	2.4	2.4	371.1		421.8

塗装面積・酸洗い面積・亜鉛めっき集計表

No	名 称	一 門				数量	全 門			
		塗装面積		酸洗い面積	亜鉛めっき		塗装面積		酸洗い面積	亜鉛めっき
		(㎡)	(㎡)	(㎡)	(kg)		(㎡)	(㎡)	(㎡)	(kg)
1	土砂吐ゲート 800×800	0.00	0.00	0.00	0.0	1	0.00	0.00	0.00	0.0
2	取水バルブ φ150×3	0.00	0.00	0.00	0.0	1	0.00	0.00	0.00	0.0
3	緊急放流バルブ φ200×1	0.00	0.00	0.00	0.0	1	0.00	0.00	0.00	0.0
4	ため池栓 φ100	0.00	0.00	0.00	0.0	1	0.00	0.00	0.00	0.0
5	斜樋管・空気管	0.00	0.00	0.00	0.0	1	0.00	0.00	0.00	0.0
6	手摺	0.00	0.00	2.17	0.0	1	0.00	0.00	2.17	0.0
7										
8										
9										
10										
	合 計	0.00	0.00	2.17	0.0		0.00	0.00	2.17	0.0

土砂吐ゲート　　機器単体品

No	名　称	材 質	規 格	寸　法	単位質量	単位	数量	質 量 (kg)	塗 装 (㎡)	酸 洗 (㎡)	めっき (kg)
1	土砂吐ゲート	SUS304	800×800		248.700	kg/式	1	248.7			
2	開閉機		1.2kN型 (水没型)		103.000	kg/式	1	103.0			
3	ラック棒	SUS304	1.2kN型	2.690	11.500	kg/m	1	30.9			
4											
5											
6											
7											
8											
9											
10											
11											
12											
13											
14											
15											
16											
17											
19											
20											
備考						小　計		382.6	0.00	0.00	0.0
						合　計					

取水バルブ　機器単体品

No	名　称	材 質	規 格	寸　法	単位質量	単位	数量	質 量 (kg)	塗 装 (㎡)	酸 洗 (㎡)	めっき (kg)
1	φ150斜樋バルブ	SUS304	KEM4000		15.500	kg/式	3	46.5			
2	斜樋クランク板 3連用	SUS304	KEP2030		7.300	kg/式	3	21.9			
3	斜樋ラック棒	SUS304	KEQ0010	1.150	6.000	kg/式	1	6.0			
4	32A操作軸	SUS304	KEQ0020	6.900	2.300	kg/m	1	15.9			
5	32A軸受スタンド	SUS304	KES0010		2.500	kg/式	6	15.0			
6	開閉機	FC他	TS-500H型		33.000	kg/式	1	33.0			
7	斜樋上限ストッパー		KEP0010		1.300	kg/式	1	1.3			
8	斜樋下限ストッパー		KEP0020		0.500	kg/式	1	0.5			
9											
10											
11											
12											
13											
14											
15											
16											
17											
19											
20											
備考						小　計		140.1	0.00	0.00	0.0
						合　計					

取水バルブ　部　品　その他

No	名　称	材 質	規 格	寸　法	単位質量	単位	数量	質 量 (kg)	塗 装 (㎡)	酸 洗 (㎡)	めっき (kg)
1	オールアンカー	SUS304	M16*100		0.180	kg/式	9	1.6			
2	オールアンカー	SUS304	M16*100		0.180	kg/式	12	2.2			
3	オールアンカー	SUS304	M16*100		0.180	kg/式	4	0.7			
4	六角穴付止めネジN	SUS304	M16*50		0.149	kg/式	2	0.3			
5											
6											
7											
8											
9											
10											
12											
13											
14											
15											
16											
17											
18											
19											
20											
備考						小　計		4.8	0.00	0.00	0.0
						合　計		144.9	0.00	0.00	0.0

緊急放流バルブ 機器単体品

No	名　称	材 質	規 格	寸　法	単位質量	単位	数量	質 量 (kg)	塗 装 (㎡)	酸 洗 (㎡)	めっき (kg)
1	φ200斜樋バルブ	SUS304	KEM6000		24.900	kg/式	1	24.9			
2	斜樋クランク板 1連用	SUS304	KEP6010		6.700	kg/式	1	6.7			
3	斜樋ラック棒	SUS304	KEQ0010	1.150	6.000	kg/式	1	6.0			
4	32A操作軸	SUS304	KEQ0020	5.750	2.300	kg/m	1	13.2			
5	32A軸受スタンド	SUS304	KES0010		2.500	kg/式	4	10.0			
6	開閉機	FC他	TS-500H型		33.000	kg/式	1	33.0			
7	斜樋上限ストッパー		KEP0010		1.300	kg/式	1	1.3			
8	斜樋下限ストッパー		KEP0020		0.500	kg/式	1	0.5			
9											
10											
11											
12											
13											
14											
15											
16											
17											
18											
20											
備考						小　計		95.6	0.00	0.00	0.0
						合　計					

緊急放流バルブ 部　品　その他

No	名　称	材 質	規 格	寸　　法	単位質量	単位	数量	質 量 (kg)	塗 装 (㎡)	酸 洗 (㎡)	めっき (kg)
1	オールアンカー	SUS304	M16*100		0.180	kg/式	3	0.5			
2	オールアンカー	SUS304	M16*100		0.180	kg/式	8	1.4			
3	オールアンカー	SUS304	M16*100		0.180	kg/式	4	0.7			
4	六角穴付止めネジN	SUS304	M16*50		0.149	kg/式	2	0.3			
5											
6											
7											
8											
9											
10											
11											
12											
13											
14											
15											
16											
17											
18											
20											
備考						小　計		2.9	0.00	0.00	0.0
						合　計		98.5	0.00	0.00	0.0

ため池栓　　機器単体品

No	名　称	材 質	規 格	寸　　法	単位質量	単位	数量	質 量 (kg)	塗 装 (m²)	酸 洗 (m²)	めっき (kg)
1	ため池栓	CAC406	φ100	クサリ(SUS304) L=1.5m	4.400	kg/式	1	4.4			
2											
3											
4											
5											
6											
7											
8											
9											
10											
11											
12											
13											
14											
15											
16											
17											
18											
19											
20											
備考						小　計		4.4			
						合　計		4.4			

斜樋管・空気管 機器単体品

No	名　称	材 質	規 格	寸　　法	単位質量	単位	数量	質 量 (kg)	塗 装 (㎡)	酸 洗 (㎡)	めっき (kg)
1	斜樋管	SGP他			346.500	kg/式	1	346.5			
2	空気管	SGP他			20.150	kg/式	1	20.2			
3											
4											
5											
6											
7											
8											
9											
10											
11											
12											
13											
14											
15											
16											
17											
18											
20											
備考						小　計		366.7	0.00	0.00	0.0
						合　計		366.7	0.00	0.00	0.0

手摺　　鋼材

No	名　称	材 質	規 格	寸　法	単位質量	単位	数量	質 量 (kg)	塗 装 (㎡)	酸 洗 (㎡)	めっき (kg)
1	手摺A	SUS304TP	40A (φ48.6*2.8t)	1.320	3.190	kg/m	1	4.2		0.20	
2	手摺A	SUS304TP	40A (φ48.6*2.8t)	0.812	3.190	kg/m	1	2.6		0.12	
3	手摺A	SUS304TP	40A (φ48.6*2.8t)	0.921	3.190	kg/m	1	2.9		0.14	
4	手摺A	SUS304	PL9	0.140*0.100	71.370	kg/㎡	2	2.0		0.06	
5	手摺B	SUS304TP	40A (φ48.6*2.8t)	1.820	3.190	kg/m	1	5.8		0.28	
6	手摺B	SUS304TP	40A (φ48.6*2.8t)	0.812	3.190	kg/m	1	2.6		0.12	
7	手摺B	SUS304TP	40A (φ48.6*2.8t)	0.921	3.190	kg/m	1	2.9		0.14	
8	手摺B	SUS304	PL9	0.140*0.100	71.370	kg/㎡	2	2.0		0.06	
9	手摺C	SUS304TP	40A (φ48.6*2.8t)	3.720	3.190	kg/m	1	11.9		0.57	
10	手摺C	SUS304TP	40A (φ48.6*2.8t)	0.812	3.190	kg/m	1	2.6		0.12	
11	手摺C	SUS304TP	40A (φ48.6*2.8t)	0.907	3.190	kg/m	1	2.9		0.14	
12	手摺C	SUS304TP	40A (φ48.6*2.8t)	0.921	3.190	kg/m	1	2.9		0.14	
13	手摺C	SUS304	PL9	0.140*0.100	71.370	kg/㎡	3	3.0		0.08	
14											
15											
16											
17											
18											
19											
20											
備考						小　計		48.3	0.00	2.17	0.0
						合　計					

手摺　　部　品　　その他

No	名　称	材 質	規 格	寸　　法	単位質量	単位	数量	質 量 (kg)	塗 装 (㎡)	酸 洗 (㎡)	めっき (kg)
1	オールアンカー	SUS304	M12*70		0.075	kg/式	14	1.1			
2	90° ロングエルボ	SUS304	40A Sch10s		0.287	kg/式	3	0.9			
3	45° ロングエルボ	SUS304	40A Sch10s		0.144	kg/式	3	0.4			
4											
5											
6											
7											
8											
9											
10											
11											
12											
13											
14											
15											
16											
17											
18											
19											
20											
備考						小　計		2.4	0.00	0.00	0.0
						合　計		50.7	0.00	2.17	0.0

取水金物(1号取水施設工)

数 量 集 計 表

(単位:kg)

No	名 称	一 門							数 量	全 門
		鋼 材			部 品			機器		計
		主要部材	副部材	計	主 要	その他	計	単体品		
1	簡易ゲート 300×300	0.0	0.0	0.0	0.0	0.0	0.0	54.5	2	109.0
2	桝蓋	82.1	0.0	82.1	0.0	0.0	0.0	0.0	1	82.1
3										
4										
5										
6										
7										
8										
9										
10										
	合 計	82.1	0.0	82.1	0.0	0.0	0.0	54.5		191.1

塗装面積・酸洗い面積・亜鉛めっき集計表

No	名 称	一 門				数量	全 門			
		塗装面積		酸洗い面積	亜鉛めっき		塗装面積		酸洗い面積	亜鉛めっき
		(㎡)	(㎡)	(㎡)	(kg)		(㎡)	(㎡)	(㎡)	(kg)
1	簡易ゲート 300×300	0.00	0.00	0.00	0.0	2	0.00	0.00	0.00	0.0
2	桝蓋	0.00	0.00	0.00	82.1	1	0.00	0.00	0.00	82.1
3										
4										
5										
6										
7										
8										
9										
10										
	合 計	0.00	0.00	0.00	82.1		0.00	0.00	0.00	82.1

簡易ゲート　機器単体品

No	名　称	材 質	規 格	寸　法	単位質量	単位	数量	質 量 (kg)	塗 装 (㎡)	酸 洗 (㎡)	めっき (kg)
1	簡易ゲート	SUS304	300*300	L=2040 (丸ハンドル、 開度表示装置付)	54.500	kg/式	1	54.5			
2											
3											
4											
5											
6											
7											
8											
9											
10											
11											
12											
13											
14											
15											
16											
17											
18											
20											
備考						小　計		54.5	0.00	0.00	0.0
						合　計		54.5	0.00	0.00	0.0

桝蓋　　鋼材　　主要部材

No	名　称	材 質	規 格	寸　　法	単位質量	単位	数量	質 量 (kg)	塗 装 (㎡)	酸 洗 (㎡)	めっき (kg)
1	桝蓋1,3(上張板)	SS400	chPL4.5	0.450*1.200-0.200*0.480	37.000	kg/㎡	2	32.9			32.9
2	桝蓋1,3(補強材)	SS400	L40*40*5	3.290	2.950	kg/m	2	19.4			19.4
3	桝蓋1,3(取手)	SS400	RBφ13	0.300	1.040	kg/m	4	1.3			1.3
4	桝蓋1,3(止板)	SS400	PL6	0.030*0.030	47.100	kg/㎡	8	0.3			0.3
5	桝蓋2(上張板)	SS400	chPL4.5	0.400*1.200	37.000	kg/㎡	1	17.8			17.8
6	桝蓋2(補強材)	SS400	L40*40*5	3.290	2.950	kg/m	1	9.7			9.7
7	桝蓋2(取手)	SS400	RBφ13	0.300	1.040	kg/m	2	0.6			0.6
8	桝蓋2(止板)	SS400	PL6	0.030*0.030	47.100	kg/㎡	4	0.2			0.2
9											
10											
11											
12											
13											
14											
15											
16											
17											
18											
20											
備考						小　計		82.1	0.00	0.00	82.1
						合　計		82.1	0.00	0.00	82.1

取水金物(2号取水施設工)

数 量 集 計 表

(単位:kg)

No	名 称	一 門							数 量	全 門
		鋼 材			部 品			機器		計
		主要部材	副部材	計	主 要	その他	計	単体品		
1	ため池栓 φ100	0.0	0.0	0.0	0.0	0.0	0.0	4.4	2	8.8
2	斜樋管・空気管	0.0	0.0	0.0	0.0	0.0	0.0	116.8	1	116.8
3										
4										
5										
6										
7										
8										
9										
10										
	合 計	0.0	0.0	0.0	0.0	0.0	0.0	121.2		125.6

塗装面積・酸洗い面積・亜鉛めっき集計表

No	名 称	一 門				数量	全 門			
		塗装面積		酸洗い面積	亜鉛めっき		塗装面積		酸洗い面積	亜鉛めっき
		(㎡)	(㎡)	(㎡)	(kg)		(㎡)	(㎡)	(㎡)	(kg)
1	ため池栓 φ100	0.00	0.00	0.00	0.0	1	0.00	0.00	0.00	0.0
2	斜樋管・空気管	0.00	0.00	0.00	0.0	1	0.00	0.00	0.00	0.0
3										
4										
5										
6										
7										
8										
9										
10										
	合 計	0.00	0.00	0.00	0.0		0.00	0.00	0.00	0.0

ため池栓　　機器単体品

No	名　称	材 質	規 格	寸　　法	単位質量	単位	数量	質 量 (kg)	塗 装 (㎡)	酸 洗 (㎡)	めっき (kg)
1	ため池栓	CAC406	φ100	クサリ(SUS304) L=1.5m	4.400	kg/式	1	4.4			
2											
3											
4											
5											
6											
7											
8											
9											
10											
11											
12											
13											
14											
15											
16											
17											
18											
19											
20											
備考						小　計		4.4			
						合　計		4.4			

斜樋管・空気管 機器単体品

No	名　称	材 質	規 格	寸　　法	単位質量	単位	数量	質 量 (kg)	塗 装 (㎡)	酸 洗 (㎡)	めっき (kg)
1	斜樋管	SGP他			96.400	kg/式	1	96.4			
2	空気管	SGP他			20.350	kg/式	1	20.4			
3											
4											
5											
6											
7											
8											
9											
10											
11											
12											
13											
14											
15											
16											
17											
18											
20											
備考						小　計		116.8	0.00	0.00	0.0
						合　計		116.8	0.00	0.00	0.0

登 録 単 価 一 覧 表

コード	名称・規格１・規格２	単 位	単 価 (0. 4. 8. 12)	単 価 (1. 5. 9. 13)	単 価 (2. 6. 10. 14)	単 価 (3. 7. 11)	特殊集計	集計区分
F0000000001	クラッシャラン	m３	4,500					
F0000000005	改良材	t	19,300					
F0000000007	改良材	t	19,300					
F0001	購入土 真砂土	m３	1,000					
F0002	FRPM製桝 1.8×1.5	箇所	140,000					
F0006	プレキャスト床板 B=1.00m×L=1.20m T=4	枚	30,700					
F0008	鋼土	m３	3,200					
F0010	布製型枠 GP40	㎡	4,800					
F0011	グレーチング蓋 歩道用、150	枚	3,710					
F0015	足掛け金物 W=300 D19	組	3,090					
F0017	底樋管 短尺	本	312,000					
F0018	水膨張パッキン	本	12,100					
F0019	スカイシール	本	5,000					
F0021	プレキャスト底樋管 φ300	本	81,000					
F0022	プレキャスト底樋管 短尺	本	143,200					
F0023	上樋管 ベント管差込仕様	個	94,900					
F0024	プレキャスト底樋管用ジョイントゴム φ300	本	4,300					
TTPCH0001	フェンス用基礎ブロック 180×180×450mm	個	960					172
TTPCH0004	フェンス用基礎ブロック 300×300×500mm	個	2,990					172
F0000000028	ウィープホール KM式φ50×450	個	1,490					
F0000000029	ウィープホールフィルター KM式φ50 ネット付き	個	550					
F0000000030	スペーサー	個	224					
F0000000031	H形鋼 ss400、150×150×10×7	t	117,000					
TSMNE588	ＲＲ継手 ＦＲＰ（ＶＵ仕様）_45°ベント_75	個	4,155					198
TSMNE612	ＲＲ継手 ＦＲＰ（ＶＵ仕様）_22°1/2ベント75	個	3,720					198
F0000000002	FRPM製桝 1.8×1.5	基	140,000					

特 殊 基 礎 単 価 一 覧 表

コード	名称・規格１	規格２・摘要	単　位	単　　価	特殊集計	集計区分	出現位置
W0001	DCIP-パドル付フランジ短管 φ100×800L　0.74MPa		個	19,000			工事内訳
W0001	FCD-T字管φ100×φ100(離脱防止型)		個	39,400			工事内訳
W0001	TS45°エルボφ75		個	1,070			工事内訳
W0001	１号及び２号取水施設工 施設機械		式	18,845,000			工事内訳
W0001	ＲＲ継手 FCD-T字管φ100×φ100　離脱防止型		個	43,050			工事内訳
W0001	ＲＲ継手 FCD-フランジ短管φ100　離脱防止型		個	39,400			工事内訳
W0001	ＲＲ継手 FCD-フランジ付T字管φ100×φ75	離脱防止型	個	39,400			工事内訳
W0001	ＲＲ継手 FCD-曲管　22°1/2　離脱防止型		個	23,950			工事内訳
W0001	ＲＲ継手 FCD-片落管φ100×φ75　離脱防止型		個	25,450			工事内訳
W0001	ＲＲ継手 RR-ベントφ100×11°1/4		個	6,140			工事内訳
W0001	ＲＲ継手 RR-ベントφ100×22°1/2		個	6,740			工事内訳
W0001	ＲＲ継手 RR-ベントφ100×45°		個	7,100			工事内訳
W0001	ＲＲ継手 RR-ベントφ100×5°5/8		個	5,715			工事内訳
W0001	ＲＲ継手 RR-ベントφ100×90°		個	8,120			工事内訳
W0001	ＲＲ継手 硬質ポリ×硬質ポリ用φ100両受短管		個	44,150			工事内訳
W0001	ＲＲ継手 水道配水用ポリ×水道配水用ポリ用	φ75両受短管	個	34,600			工事内訳
W0001	グレーチング桝蓋 400×400　T-6　落込式(鎖付)		組	15,800			特単
W0001	グレーチング桝蓋 500×500　T-14　落込式(鎖付)		組	24,300			特単

特 殊 基 礎 単 価 一 覧 表

コード	名称・規格１	規格２・摘要	単　位	単　　価	特殊集計	集計区分	出現位置
W0001	ゴム可とう管 φ100偏心100mmタイトッド付		個	160,500			工事内訳
W0001	サニーホース		m	503			工事内訳
W0001	根株処分費		ｍ３	9,000			工事内訳
W0001	枝葉・幹処分費		ｍ３	6,000			工事内訳
W0001	処分費 鉄筋		t	2,500			工事内訳
W0001	処分費 無筋		t	500			工事内訳
W0001	処分費 無筋コンクリート殻		t	500			工事内訳
W0001	足掛金具 B300、φ19		本	3,090			工事内訳
W0001	離脱防止継輪 φ100		個	7,065			工事内訳
W0001	離脱防止継輪 φ75		個	5,960			工事内訳
W0001	六価クロム溶出試験		検体	7,800			工事内訳

特 殊 施 工 単 価 一 覧 表

コード	利用番号	名称・規格１	規格２・摘要	単　位	条件数	作成更新日
V0002	150120	石積人力取除		ｍ３	00	
V0010	150120	コンタクトクレイ貼付 t＝5.0cm		ｍ３	00	
V0011	150120	ベントナイトシート敷設 段切・床掘部		㎡	00	
V0012	150120	布製型枠		㎡	00	
V0015	150120	Ｌ型水路 30cm×30cm		m	00	
V0020	150120	１号集水桝		基	00	
V0021	150120	２号集水桝		基	00	
V0022	150120	３号集水桝		基	00	
V0023	150120	４号集水桝		基	00	
V0024	150120	５号集水桝		基	00	
V0036	150120	底樋管（プレキャスト） Φ800		式	00	
V0037	150120	ＴＳＫＪ工法		箇所	00	
V0038	150120	底樋管据付工		m	00	
V0039	150120	上樋管（プレキャスト） Φ300		式	00	
V0040	150120	上樋管据付 Φ300		m	00	
V0041	150120	ＴＳＫJ工法 φ300		箇所	00	
V0027	150120	ダクタイル鋳鉄管設置工		本	00	

登録単価一覧【施設機械】

名称	規格等	単位	決定単価
オールアンカー	SUS304　M16*100	本	1,010円
六角穴付止めネジN	SUS304　M16*50	本	116円
縞鋼板	CHPL4.5	ｋｇ	145円
山形鋼	SS400、L40＊40*5	ｋｇ	123円
丸鋼	SS400、φ13	ｋｇ	140円
鋼板	SS400、PL6	ｋｇ	117円
鋼管	SUS304TP、φ４８．６＊３、４０A、S20	ｋｇ	900円
鋼板	SS400、PL9	ｋｇ	119円
オールアンカー	SUS304　M12*70	本	104円
90°ロングエルボ	SUS304　４０A　Sch10	個	884円
45°ロングエルボ	SUS304　４０A　Sch10	個	624円
土砂吐ゲート		門	4,020,000円
取水バルブ	ため池栓込み	門	2,423,500円
簡易ゲート		門	700,000円
緊急放流ゲート		門	1,500,000円
斜樋管・空気管		式	1,820,000円