島根県教育委員会行政機構図
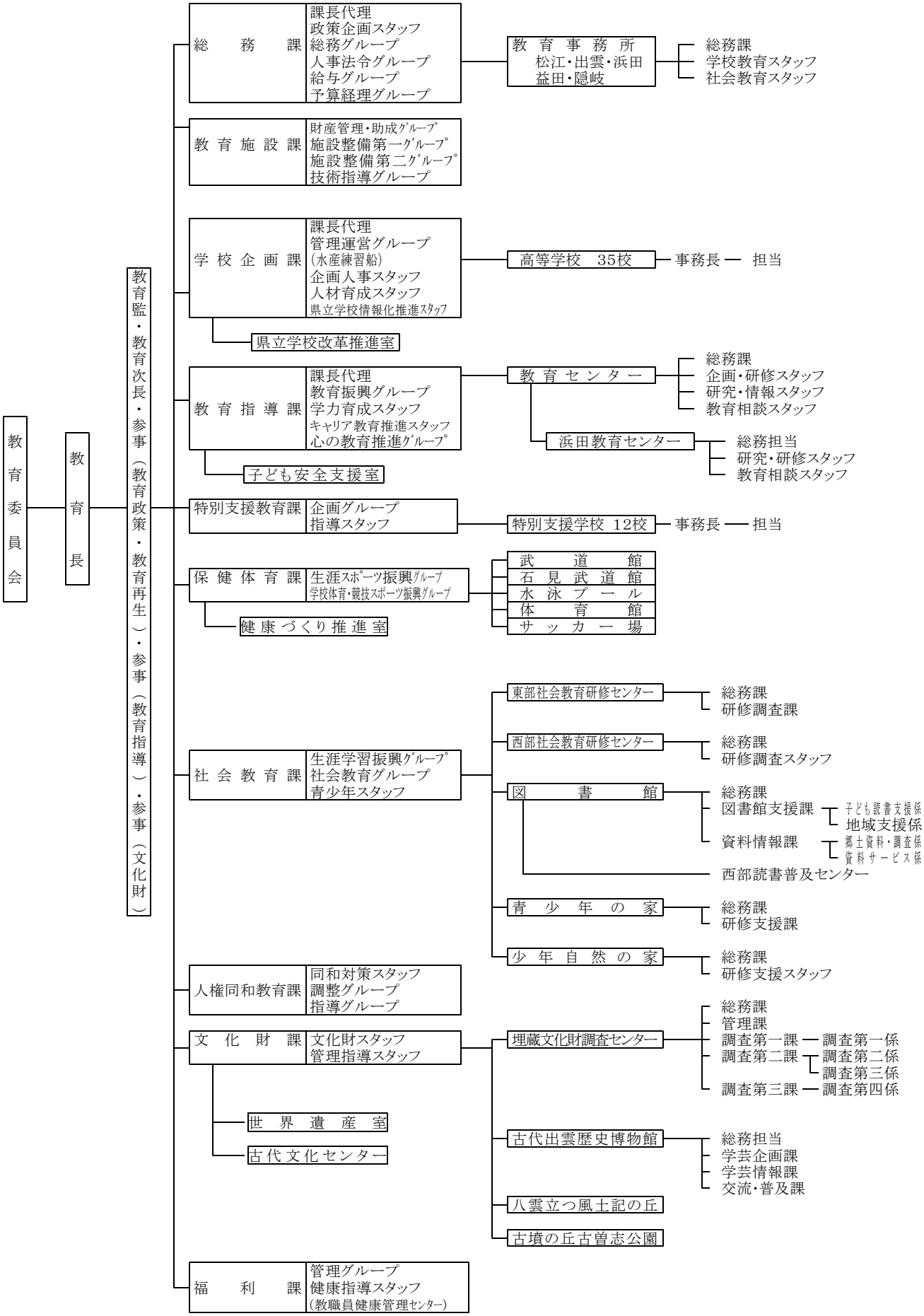
（平成26年4月現在）